spirax sarco

TI-P670-02
ST Выпуск 2

Конденсатоотводчик жидкостного расширения Bydrain для защиты от замерзания

Описание

Bydrain представляет собой конденсатоотводчик жидкостного расширения, выполненный из нержавеющей стали. Он предназначен для предотвращения замерзания водяных систем. Конденсатоотводчик реагирует на температуру воды и полностью закрыт до температуры 7°C. При снижении температуры до 2°C конденсатоотводчик открывается и сливает воду.

Сертификаты
Возможна поставка сертификата EN 10204 2.2. на материалы.
Прим.: Сертификат заказывается вместе с заказом самого конденсатоотводчика.

Размеры и соединения

½" и ¾" резьба BSP или NPT.

Ограничение применения

Корпус соответствует нормали Py50, Class 300 по ANSI B 16.34	
PMA - Максимальное допустимое давление	41,4 бари
TMA - Максимальная допустимая температура	450°C
PMO - Максимальное рабочее давление	10 бари
TMO - Максимальная рабочая температура	70°C
Минимальное давление для нормальной работы	0,1 бари
ΔPMX - Для нормальной работы давление за конденсатоотводчиком не должно превышать 90% от давления до конденсатоотводчика.	
Давление холодного гидроиспытания	62 бари

Прим.: Конденсатоотводчик полностью открыт при температуре воды 2°C и закрыт при 7°C.

Материалы

№	Деталь	Материал	
1	Корпус	Сталь нерж.	AISI 316L
2	Термостат	Латунь	
3	Плунжер клапана	PTFE	
	Внутренние дет.	Сталь нерж.	

Размеры и вес (ориентировочные), в мм и кг

Размер	Резьба	A	B	Вес
½"	BSP, NPT	42,4	110	0,65
¾"	BSP, NPT	42,4	115	0,70

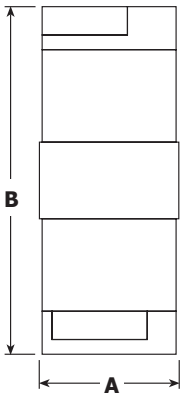

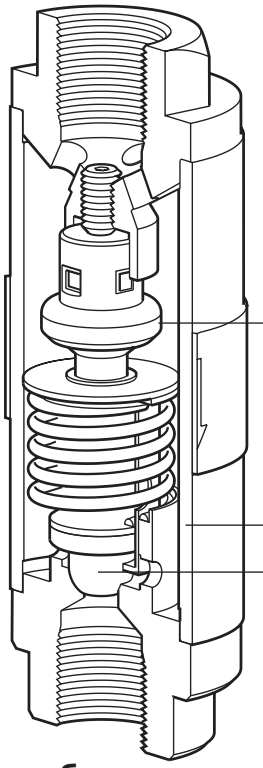

Пропускная способность

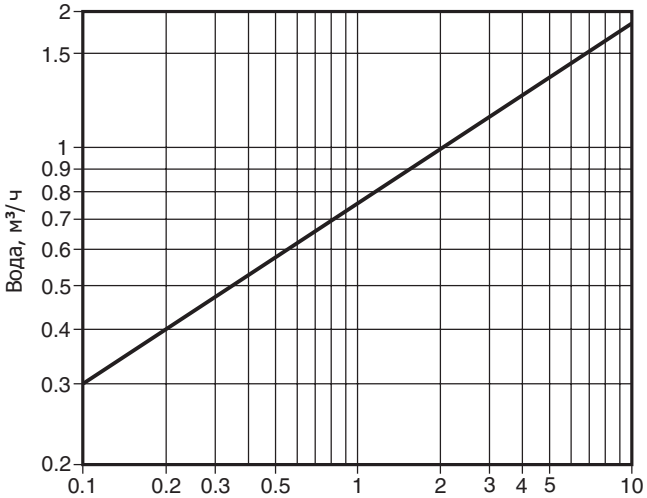

Перепад давления на конденсатоотводчике, бар

Монтаж, обслуживание, безопасность

Полная информация содержится в инструкции IM-P670-01, поставляемой с каждым изделием.

Как заказать

Пример: Конденсатоотводчик Bydrain, ½" резьба NPT.

spirax sarco

TI-S02-03
ST Выпуск 8

Конденсатоотводчик поплавковый FT14 (Резьбовой)

Описание

Поплавковый конденсатоотводчик **FT14** имеет корпус из чугуна SG, встроенный автоматический воздушник и резьбовое соединение.

Возможные типы

FT14 (R-L)	Горизонтальное соединение, поток справа налево.
FT14 (L-R)	Горизонтальное соединение, поток слева направо.
FT14V	Вертикальное соединение, поток сверху вниз.

Дополнительные опции

FT14C	Паровыпускной клапан (SLR) для выпуска паровых пробок и предотвращения запирания системы (обозначается буквой 'C').
FT14X	Встроенный фильтр.

Размеры и соединения

½" и **¾**" и 1", резьба BSP или NPT.

Рабочий диапазон

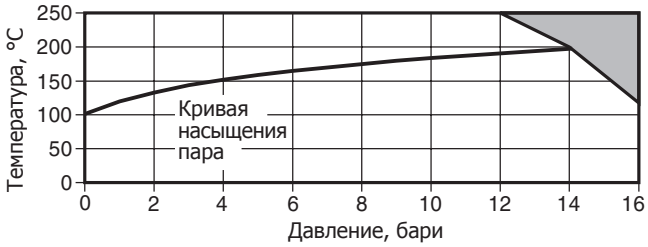

Изделие **не должно** использоваться в данной области.

Корпус соответствует нормали		Ру16
PMA Максимальное допустимое давление при 120°C		16 бари
TMA Максимальная допустимая температура		250°C
Минимальная допустимая температура		0°C
PMO	Максимальное рабочее давление на насыщенном паре	14 бари
TMO Максимальная рабочая температура при 12 бари		250°C
Минимальная рабочая температура		0 °C
ΔPMX	FT14-4,5	4,5 бар
	FT14-10	10 бар
	FT14-14	14 бар
Давление холодного гидроиспытания		24 бари

Материалы

№	Деталь	Материал	
1	Корпус	Чугун SG	DIN 1693 GGG 40
2	Болты	Сталь	BS 3692 Gr. 8.8
3	Прокладка	Армированный графит	
4	Крышка	Чугун SG	DIN 1693 GGG 40
5	Седло гл. клапана	Сталь нерж.	BS 970 431 S29
6	Прокладка воздушника	Сталь нерж.	BS 1449 409 S19

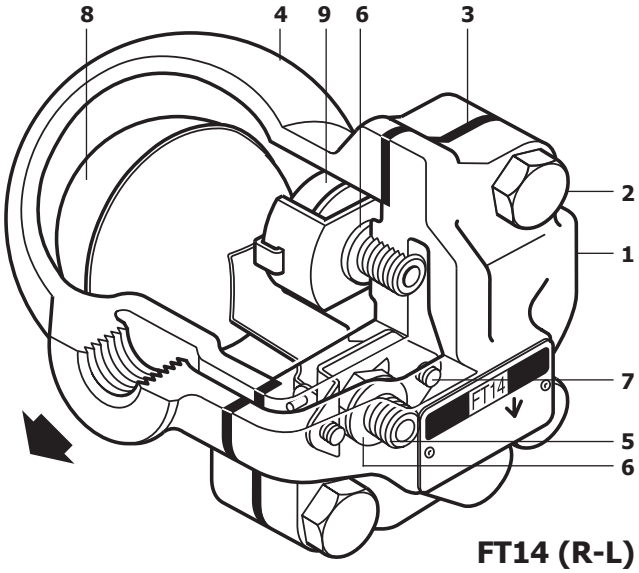

FT14 (R-L)

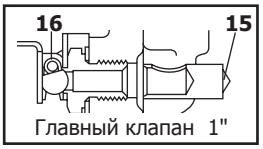

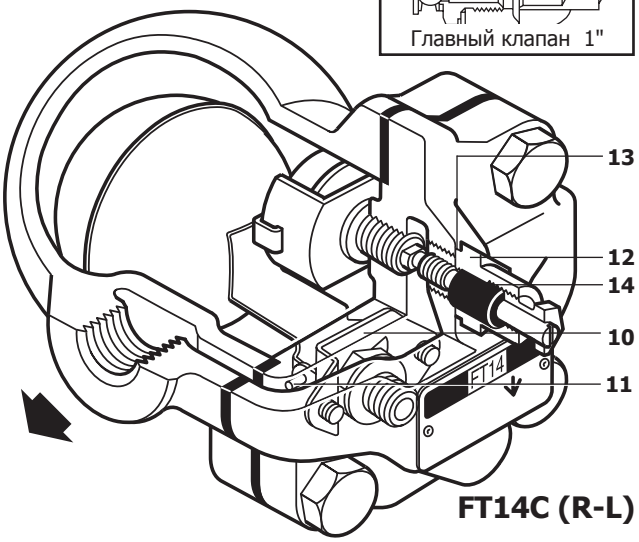

FT14C (R-L)

№	Деталь	Материал	
7	Винты	Сталь нерж.	BS 6105 Cl A2-70
8	Поплавок и рычаг	Сталь нерж.	BS 1449 304 S16
9	Воздушник в сборе	Сталь нерж.	
10	Рамка	Сталь нерж.	BS 1449 304 S16
11	Шток	Сталь нерж.	
12	Клапан SLR в сборе	Сталь нерж.	BS 970 303 S21
13	Прокладка клапана SLR	Сталь нерж.	BS 1449 304 S16
14	Уплотнение клапана SLR	Графит	
*__15__	Эрозионный дефлектор (только 1")	Сталь нерж.	BS 970 431 S29
16	Пружина (только 1")	Сталь нерж.	BS 2056 302 S26

* **Прим.:** Деталь **15** запресована в деталь **1** (только Ду25).