spirax sarco

TI-P120-01
ST Выпуск 6

Неразборный термостатический капсульный конденсатоотводчик SBP30

SBP30

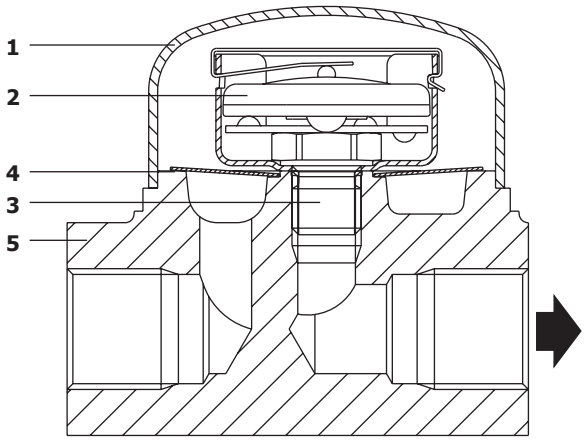

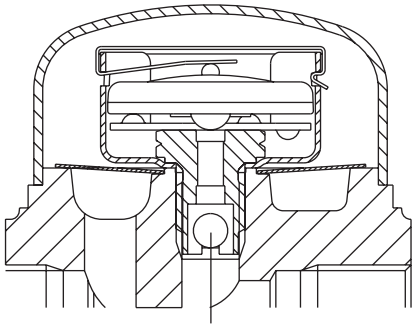

Обратный клапан

SBP30LCV
SBP30HCV

5.9

Описание

SBP30 представляет собой неразборный термостатический капсульный конденсатоотводчик стойкий к гидроударам.

Поставляемые типы

Стандартное исполнение	**SBP30,**	Малая пропускная способность, без обр. клапана, капсула **'STD'**
По заказу	**SBP30LCV,**	Малая проп. сп., с обр. клапаном
	SBP30H,	Высок. пр. сп., без обр. клапана
	SBP30HCV,	Высок. пр. сп., с обр. клапаном

Прим.: При заказе конденсатоотводчика всегда указывайте тип капсулы.

Типы капсул

Как стандарт поставляется капсула '**STD**', срабатывающая приблизительно на 12°C ниже температуры насыщения.

В качестве опции поставляется капсула '**SUB**' срабатывающая приблизительно на 24°C ниже температуры насыщения.

Размеры и соединения

½" и ¾" Резьба BSP или NPT.
½" и ¾" Под сварку по BS 3799/ANSI B16.11 Schedule 80.
Ду15 и Ду20 Стандартные фланцы DIN Ру40, Ру25 и Ру16 ANSI B16.5 Class 150 и ANSI 300.

Ограничение применения (ISO 6552)

Корпус соответствует нормали	ANSI 300
PMO - Максимальное рабочее давление	30 бари
TMO - Максимальная рабочая температура	285°C
PMA - Максимальное допустимое давление	50 бари
TMA - Максимальная допустимая температура	400°C
Давление холодного гидроиспытания	75 бари

Материалы

№	Деталь	Материал	
1	Крышка	Нерж. сталь	ASTM A240 Gr 304
2	Капсула	Нерж. сталь	AISI 316 or 321
3	Седло	Нерж. сталь	AISI 431
5	Сетка фильтра	Нерж. сталь	AISI 304
6	Корпус	Нерж. сталь	ASTM A 314 Gr 304
	Фланцы Ру40	Сталь	DIN 17100 ST 37/2
	Фланцы ANSI	Сталь	ASTM A105N
	Концы под сварку		ASTM 106 Grade B

Рабочий диапазон

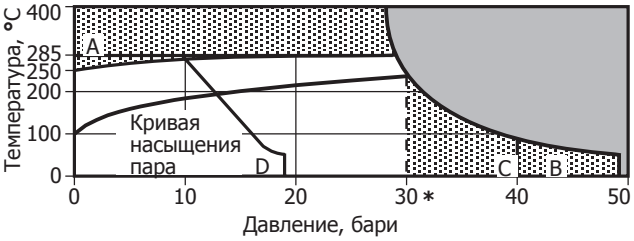

Изделие **не должно** использоваться в данной области параметров.

Использование в данной области может привести к выходу из строя внутренних деталей.

*PMO Максимальное рабочее давление 30 бари.

A - B Резьба, под сварку и фланцы ANSI 300.
A - C Фланцы у40.

Пропускная способность

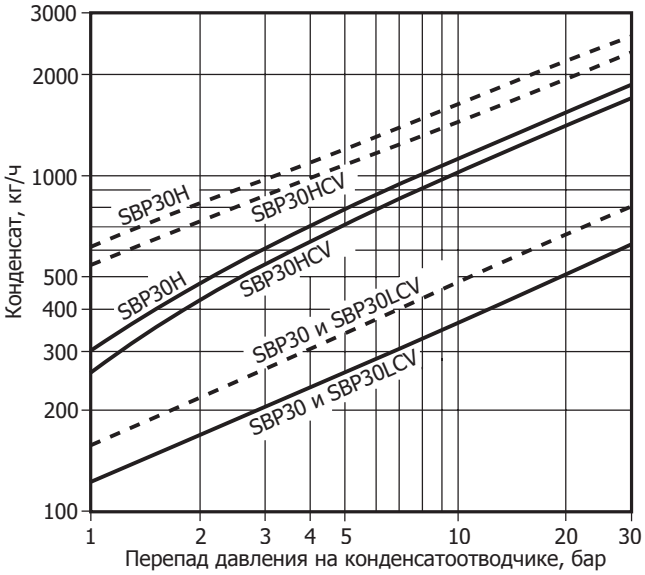

Горячий конденсат ——— Холодный кондеснат — — —

Монтаж

Устанавливается в горизонтальном трубопроводе, желательно с охлаждаемым участком непосредственно перед конденсатоотводчиком.
Приваривание конденсатоотводчика к трубопроводу должно производиться методом электродуговой сварки.
До и после конденсатоотводчика должны быть установлены соответствующие запорные клапаны. Открывайте запорные клапаны медленно во избежание гидроударов.
После запуска в работу проверьте все соединения на наличие протечек.

Как заказать

Конденсатоотводчик SBP30, ¾", капсула STD, резьба BSP.

Размеры и вес (ориентировочные),в мм и кг

Размер	A	A1	B	C	D	Вес Резьб., под св.	Вес Фл.
½" - Ду15	80	150	63	56	19	1,0	2,4
¾" - Ду20	80	150	63	56	19	1,0	2,4

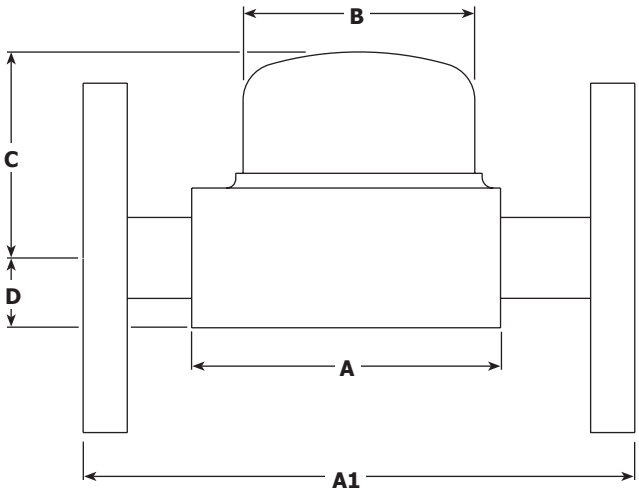

5.9