spirax sarco

TI-P146-02
ST Выпуск 3

Неразборный поплавковый конденсатоотводчик UFT14

Описание

UFT14 представляет собой неразборный поплавковый конденсатоотводчик со встроенным капсульным воздушником полностью выполненный из нержавеющей стали. Максимально возможный перепад давления на конденсатоотводчике UFT14 составляет 14 бар.
UFT14 монтируется на трубопровод с помощью магистрального соединителя и может быть легко и быстро заменен при необходимости. Магистральные соединители выпускаются с резьбовыми соединениями, соединениями под сварку или фланцами.

Стандарты
Сварка корпус/крышка выполнена в соответствии с ASME Section IX и BS/EN 288.
Изделие полностью соответствует нормам European Pressure Equipment Directive 97/23/EC и маркируется знаком CE.

Сертификация
Возможна поставка сертификата на материалы EN 10204 3.1.B.
Прим.: Сертификат заказывается одновременно с заказом изделия.

Размеры и соединения

UFT14 может использоваться со следующими магистральными соединителями:

PC10	Базовая модель ANSI/ASME 300	(см. TI-P128-10)
PC10HP	Базовая модель ANSI/ASME 600	(см. TI-P128-10)
PC20	Соединитель с Y-образным фильтром ANSI/ASME 300	(см. TI-P128-15)
IPC21	Соединитель с датчиком Spiratec ANSI/ASME 300	(см. TI-P128-17)
PC3_	Соединитель с одним запорным клапаном ANSI/ASME 600	(см. TI-P128-02)
PC4_	Соединитель с двумя запорными клапанами ANSI/ASME 600	(см. TI-P128-03)

Прим.: Выбор типа соединителя определяет максимальные значения давления и температуры для сборки соединитель-конденсатоотводчик.

Ограничение применения (ISO 6552)

Корпус соответствует нормали	ANSI/ASME 300
PMA - Максимальное допустимое давление	49,7 бари
TMA - Максимальная допустимая температура	400°C
PMO - Максимальное рабочее давление	14 бари
TMO - Максимальная допустимая температура	235°C
Давление холодного гидроиспытания	64,5 бари

Рабочий диапазон

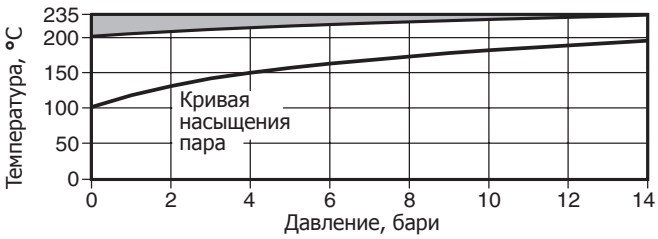

Изделие **не должно** использоваться в данной области параметров.

ΔPMX - Максимальный перепад давления

UFT14-4,5	UFT14-10	UFT14-14
4,5 бар	10 бар	14 бар

UFT14
с соединителем PC10

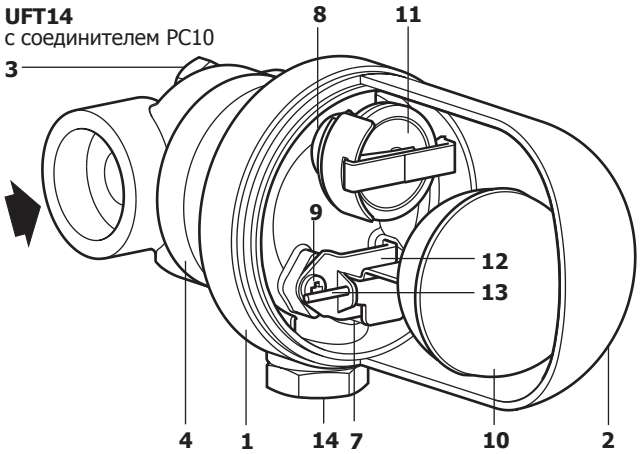

UFT14
с соединителем PC3_

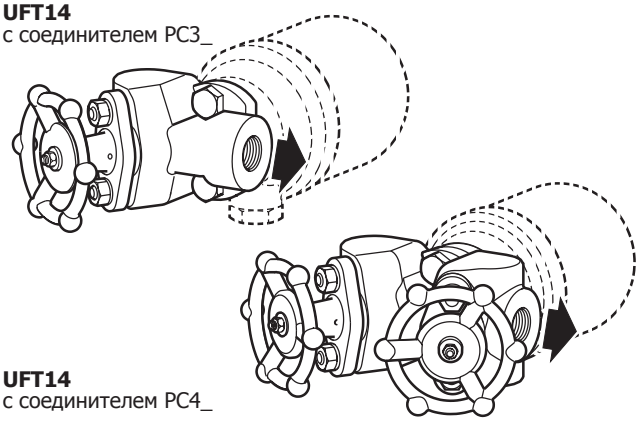

UFT14
с соединителем PC4_

Материалы

№	Деталь	Материал	
1	Корпус	Аустенитная нерж. сталь 304	EN 10213-4 1.4308; ASTM A351 CF8
2	Крышка	Аустенитная нерж. сталь 304	EN 10028-7 1.4301; ASTM A240 Gr. 304
3	Болты соединителя	Сталь	ASTM A193 B7
4	Фланец	Стальной сплав	A322 Gr. 4130
* 5	Внутр. прокладка	Нерж. сталь с графитом	Spirally wound AISI 304 strip
* 6	Прокладка	Нерж. сталь с графитом	Spirally wound AISI 304 strip
7	Седло главного кл.	Сталь нерж.	BS 970 431 S29
8	Прокладка воздушника	Сталь нерж.	BS 1449 304 S11
9	Винты крепления главного клапана	Сталь нерж.	BS 6105 CI A2-70
10	Поплавок с рычагом	Сталь нерж.	BS 1449 304 S16
11	Воздушник	Сталь нерж.	
12	Рамка	Сталь нерж.	BS 1449 304 S16
13	Шток	Сталь нерж.	
14	Пробка	Аустенитная нерж. сталь 304	EN 10088-3 1.4301 ASTM A479 304

* **Прим.:** подробно детали **5** и **6** показаны на следующей странице в разделе "Запасные части".

Размеры и вес (ориентировочные), в мм и кг

	A	B	C	Вес
UFT14	164	94	57	2,02

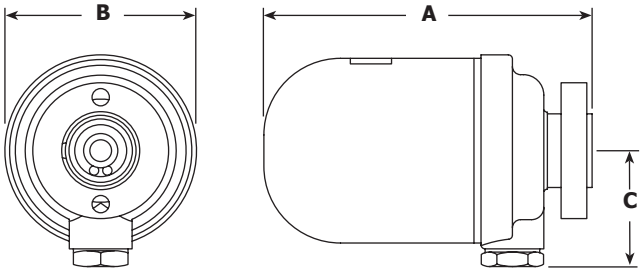

Безопасность, монтаж, обслуживание

Полная информация содержится в инструкции по монтажу и эксплуатации (IM-P146-01), поставляемой с каждым изделием. UFT14 должен быть смонтирован с помощью магистрального соединителя в горизонтальной плоскости так, чтобы пробка (**14**) находилась внизу. Смотри также инструкции по монтажу и эксплуатации IM-P128-06, IM-P128-11 и IM-P128-13.

Переработка

Изделие не содержит опасных для здоровья материалов и может быть переработано.

Как заказать

UFT14 и магистральный соединитель заказывается отдельно друг от друга. В комплект поставки каждого UFT14 входит ко-робка с прокладками, которые используются при монтаже конденсатоотводчика к магистральному соединителю, а также болты для крепления конденсатоотводчика.
Пример: Конденсатоотводчик UFT14.

Пропускная способность (в соотв. с ISO 7842)

Прим.: Пропускная способность, указанная ниже, основана на конденсате при температуре насыщения. Во время пуска, когда конденсат холодный, внутренний термостатический воздушник будет открыт и обеспечит дополнительную производительность. Дополнительная производительность через термостатический воздушник будет составлять 100% от приведенной на графике.
Пример: UFT14-10 имеет пропускную способность 370 кг/ч при перепаде давления 10 бар. Пропускная способность при холодном пуске составит 740 кг/ч .

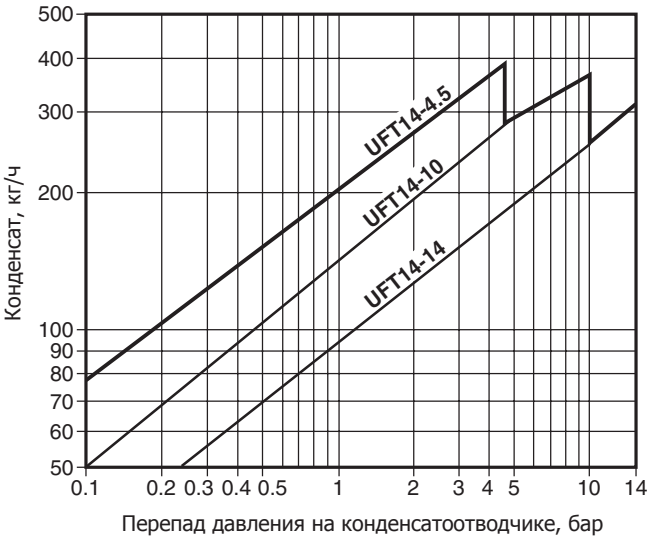

Запасные части

UFT14 является неразборным неремонтопригодным конденсатоотводчиком.
Поставляемые запасные части изображены сплошными линиями. Детали, изображенные пунктирными линиями, как запасные части не поставляются.

Поставляемые запчасти	
Болты магистрального соединителя (2 шт.)	**3**
Конденсатоотводчик **UFT14** с прокладками и болтами магистрального соединителя (**3**)	

Как заказать
При заказе запасных частей используйте описание из таблицы "Поставляемые запчасти" и не забывайте указать размер, тип конденсатоотводчика и максимальный перепад давления.
Пример: Болты магистрального соединителя (2 шт.) для конденсатоотводчика UFT14-10.

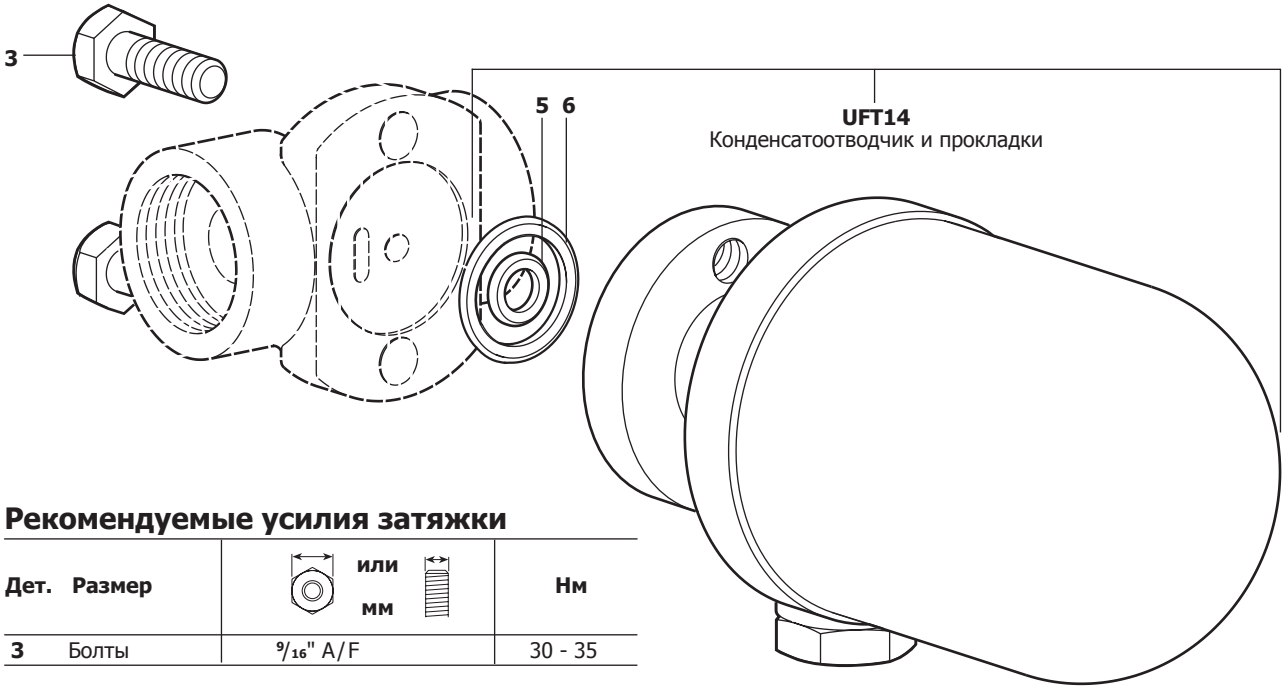

Рекомендуемые усилия затяжки

Дет.	Размер	или мм	Нм
3	Болты	9/16" A/F	30 - 35

5.9