spirax sarco

TI-P086-11
MI Выпуск 3

# Камера ST14 для системы контроля работы конденсатоотводчиков Spiratec

## Описание
Система контроля за работой конденсатоотводчиков Spiratec предназначена для определения неисправных конденсатоотводчиков, пропускающих пар. В комбинации с монитором R1C или R16C и датчиком WLS1 имеется возможность определения конденсатоотводчиков, сломавшихся в закрытом положении, или конденсатоотводчиков, блокированных грязью. В такой комплектации система может работать только на насыщенном паре.

## Возможные типы
**ST141** Корпус из стали, резьбовое соединение.
**ST142** Корпус из стали, соединение под сварку.
**ST143** Корпус из стали, фланцевое соединение.
Место подсоединения датчика находится на камере с правой стороны, если смотреть по потоку. По спецзаказу возможно расположение датчика с другой стороны.
Камеры поставляются двух типов:
**1.** С датчиком SS1 (стандартная комплектация) для определения пролетного пара.
**2.**Без датчика. Датчик WLS1 заказывается отдельно, и данная система может определять как пролетный пар, так и затопление системы конденсатом при поломке или блокировании конденсатоотводчика в закрытом состоянии.

## Ограничение применения
| | |
|---|---|
| Максимальное допустимое давление | 32 бари |
| Максимальная допустимая температура | 240°C |

5.2

## Рабочий диапазон
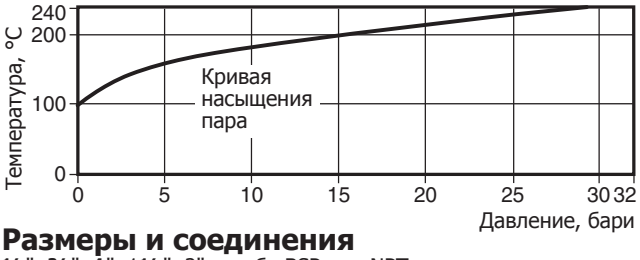


## Размеры и соединения
**½**", **¾**", **1**", 1**½**", 2" резьба BSP или NPT.
Под сварку по BS 3799
Ду15, Ду20, Ду25, Ду40 и Ду50 стандартные фланцы:
Ру40, ANSI 150 и ANSI 300.

## Размеры (ориентировочные), в мм

| Размер | | A | A1 | B | C | D | Вес Резьб. | Вес Фл. |
|---|---|---|---|---|---|---|---|---|
| ½" | Ду15 | 75 | 130 | 101 | 23 | ½" | 0,82 | 2,3 |
| ¾" | Ду20 | 75 | 150 | 101 | 23 | ½" | 0,82 | 2,8 |
| 1" | Ду25 | 120 | 185 | 120 | 28 | ¾" | 2,2 | 4,6 |
| 1½" | Ду40 | 252 | 393 | 215 | 45 | 1" | 22 | 27,5 |
| 2" | Ду50 | 252 | 393 | 215 | 45 | 1" | 22 | 29 |

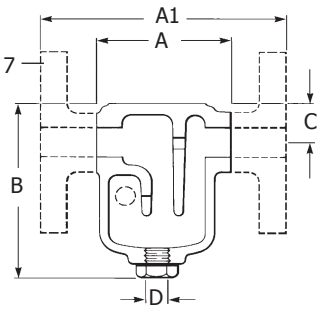


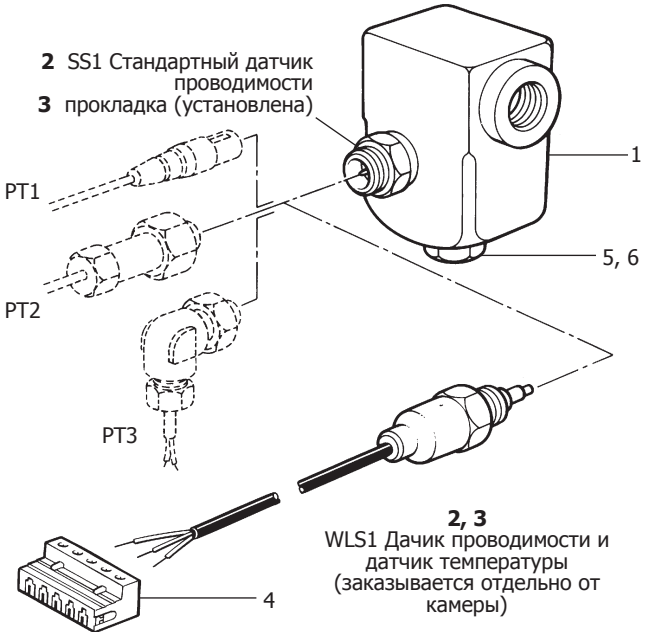


## Материалы

| № | Деталь | | Материал | |
|---|---|---|---|---|
| 1 | Корпус | | Сталь | DIN 17245 GS C25 |
| 2 | Датчик (WLS1 и SS1) | | Сталь нерж. | BS 970 303. S31 и PEEK |
| 3 | Прокладка датчика | | Сталь нерж. | BS 1449 304 S16 |
| 4 | Диодный разъем | | Полиамид | 6-6 |
| 5 | Пробка | | Сталь нерж. | BS 970 431 S29 |
| 6 | Прокладка пробки | | Сталь нерж. | BS 1449 304 S16 |
| 7 | Фланцы | Ду15 - Ду25 | Сталь | Mat No. 1.0460 |
| | | Ду40 и Ду50 | Сталь | BS 1501 151 430 |

## Монтаж
Камера должна быть установлена непосредственно перед конденсатоотводчиком по ходу движения конденсата на горизонтальном участке трубы так, чтобы стрелка на корпусе совпадала с направлением потока конденсата. Дабы не повредить датчик WLS1, он должен вкручиваться в камеру только после ее монтажа на трубопроводе. Усилие затяжки 50 - 56 Нм.

## Обслуживание
Рекомендуется периодически выкручивать датчик для очистки изолятора от грязи и накипи. Любые повреждения или эрозия изолятора говорят о необходимости замены датчика. Частота проверок зависит от количества и качества конденсата и определяется опытным путем в каждом конкретном случае.
При установке датчика на место всегда используйте новую прокладку.

**Рекомендуемые моменты затяжки**

| | | | |
|---|---|---|---|
| Датчик | | 24 мм A/F | 50 - 56 Нм |
| Пробка | ½" и ¾" | 27 мм A/F | 54 - 60 Нм |
| | 1" | 33 мм A/F | 84 - 93 Нм |
| | 1½" и 2" | 40 мм A/F | 130 - 145 Нм |

## Как заказать
Камера ST143 контроля работы конденсатоотводчиков Ду40, фланцы Ру40, в сборе со стандартным датчиком SS1.

## Датчики системы Spiratec

Датчики системы контроля за работой конденсатоотводчиков Spiratec предназначены для использования с соответствующими камерами Spiratec, а также некоторыми типами конденсатоотводчиков, в которые они непосредственно вкручиваются.

## Возможные типы

**SS1 стандартный датчик проводимости:** предназначен для определения пролетного пара при поломке конденсатоотводчика и используется с камерой Spiratec, переносными портативными индикаторами Type 30 и Type 40 или с мониторами R1C и R16C. SS1 обычно поставляется в сборе с камерой Spiratec.

**WLS1 - комбинированный датчик проводимости и температуры:** предназначен для определения как пролетного пара, так и затопления системы конденсатом при поломке конденсатоотводчика в закрытом состоянии и используется совместно с мониторами R1C и R16C. WLS1 обычно поставляется отдельно от камеры Spiratec.

## Рабочие условия

| | |
|---|---|
| Максимальное рабочее давление | 32 бари |
| Максимальная рабочая температура | 240°C |

## Размеры и соединения

Стандартный датчик SS1 имеет резьбу ³/₈" BSP для вкручивания в камеру. Внешняя резьба M22 x 1,5 предназначена для присоединения кабельных разъемов PT2 или PT3. Всего имеются три типа разъемов для использования с камерой SS1.
**PT1:** Кабельный разъем для соединения датчика SS1 и переносных индикаторов Type 30 и Type 40. Индикаторы имеют кабель длиной 1 м с разъемом PT1 на конце.
**PT2:** Кабельный резьбовой разъем для соединения датчика SS1 и мониторов R1C и R16C .
**PT3:** Кабельный резьбовой разъем для соединения датчика SS1 и мониторов R1C и R16C .

**WLS1:** комбинированный датчик проводимости и температуры имеет кабель длиной 1 м для соединения с монитором R1C. С помощью специального диодного разъема датчик может соединяться с монитором R16C.

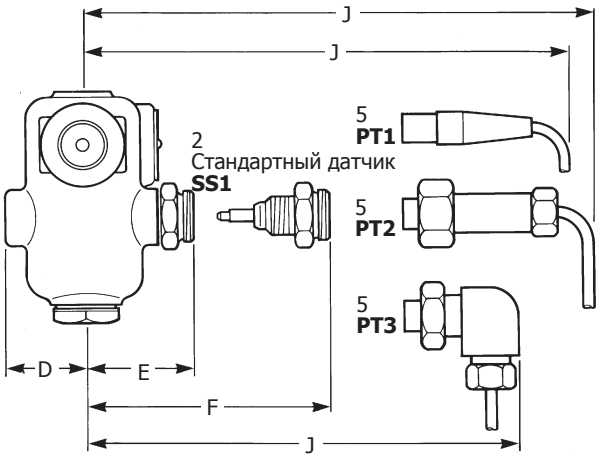


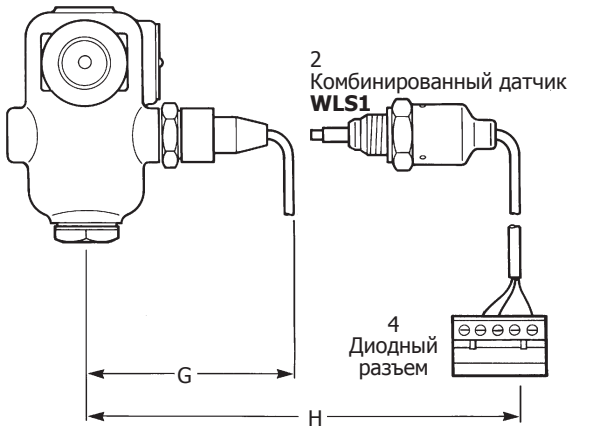

Ремонтный размер

## Материалы

| № | Деталь | Материал | |
|---|---|---|---|
| 2 | SS1 стандартный датчик | Сталь нерж. | BS 970 303. S31 и PEEK пластик |
| 2 | WLS1 комбинированный датчик | Сталь нерж. | BS 970 303. S31 и PEEK пластик |
| 4 | Диодный разъем | Полиамид | 6-6 |
| 5 | Разъем PT1 | Пластик RYTON | |
| 5 | Разъем PT2 | Пластик RYTON и латунь (никелиров.) | |
| 5 | Разъем PT3 | Пластик RYTON и латунь (никелиров.) | |

## Монтаж

Датчики закручиваются ключом 24 мм усилием 50 - 56 Нм.

## Обслуживание

Рекомендуется периодически выкручивать датчик для очистки изолятора от грязи и накипи. Любые повреждения или эрозия изолятора говорят о необходимости замены датчика. Частота проверок зависит от количества и качества конденсата и определяетс опытным путем в каждом конкретном случае.
При установке датчика на место всегда используйте новую прокладку.

## Как заказать

Стандартный датчик SS1 или
Комбинированный датчик WLS1 (указать с или без диодного разъема).

## Размеры (ориентировочные), в мм

| Камера датчика Размер | D | E | F | G | H | Ремонтный размер PT1 J | PT2 J | PT3 J |
|---|---|---|---|---|---|---|---|---|
| ½" Ду15 | 33 | 46 | 85 | 88 | 127 | 119 | 129 | 97 |
| ¾" Ду20 | 33 | 46 | 85 | 88 | 127 | 119 | 129 | 97 |
| 1" Ду25 | 40 | 53 | 91 | 95 | 134 | 126 | 136 | 104 |
| 1½" Ду40 | 82 | 95 | 133 | 137 | 176 | 167 | 177 | 145 |
| 2" Ду50 | 82 | 95 | 133 | 137 | 176 | 167 | 177 | 145 |

## Опции

Защитный колпачок датчика от грязи стандартного датчика SS1.

## Запасные части

Датчик SS1 с прокладкой
Датчик WLS1 с прокладкой
WLS1 с диодным разъемом
Прокладка датчика (10 шт.)
Защитный колпачок датчика

**Как заказать**
Используйте описание из таблицы.
**Пример:** Защитный колпачок датчика для камеры ST141, 1".