Термодинамические конденсатоотводчики серии TD42

Паспорт (Инструкция по монтажу и эксплуатации)

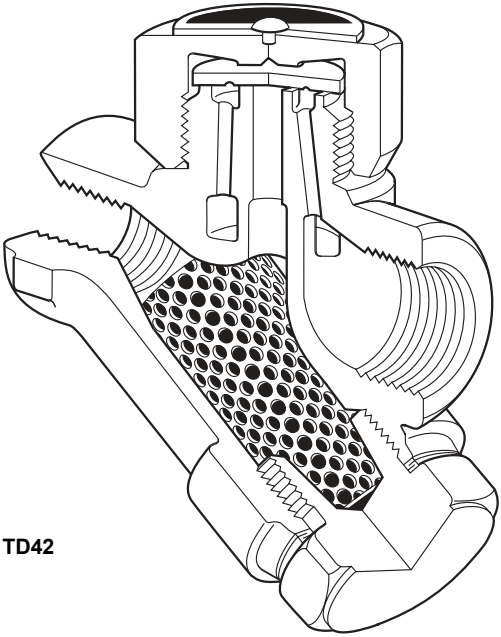

TD42

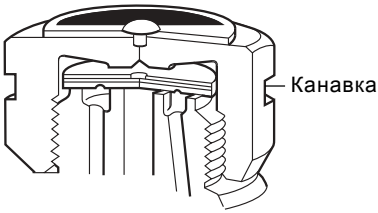

Канавку имеют конденсатоотводчики TD42A, TD42LA, TD42LCA и TD42HA с воздухосбрасывающим диском

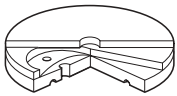

Воздухосбрасывающий диск

Описание

Термодинамические конденсатоотводчики серии **TD42** имеют разборную конструкцию, встроенный фильтр, резьбовое соединение и предназначены для паровых систем с давлением до 42 бари.

Конденсатоотводчики **TD42L** и **TD42LC** имеют небольшую пропускную способность и поэтому обычно применяются для дренажа магистральных и спутниковых паропроводов. **Прим.:** Буквы 'L' и 'LC' обозначают пониженную пропускную способность.

Конденсатоотводчики **TD42** и **TD42H** имеют повышенную пропускную способность.

Конденсатоотводчики **TD42A, TD42HA, TD42LA** и **TD42LCA** имеют воздухосбрасывающий диск для выпуска воздуха при запуске паровой системы. **Прим.:** буква 'A' обозначает воздухосбрасывающий диск.

Корпуса конденсатоотводчиков **TD42L, TD42LA, TD42H** и **TD42HA** покрыты никелем для.

Конденсатоотводчики **TD42, TD42A, TD42LC** и **TD42LCA** имеют черные корпуса.

Прим.: Конденсатоотводчики **TD42S2,** и **TD42S3** имеют соединение под сварку и свои инструкциии по эксплуатации: IM-P068-37 для TD42S2, и IM-P068-38 для TD42S3.

© Copyright 2000

Размеры и соединения

TD42	⅜", **½**"LC, **½**" и **¾**" резьба BSP или API
TD42A	⅜", **½**"LC, и **½**" резьба BSP или API
TD42H	**½**", **¾**" и 1" резьба BSP или NPT
TD42L	⅜", **½**", **¾**" и 1" резьба BSP или NPT
TD42HA	**½**" резьба BSP или NPT
TD42LA	⅜", **½**", **¾**" и 1" резьба BSP или NPT
TD42LCA	**½**" резьба BSP

Ограничение применения (ISO 6552)

PMO - Максимальное рабочее давление		42 бари
TMO - Макс. рабочая температура	TD42, TD42H, TD42L and TD42LC	400°C
	TD42A, TD42HA, TD42LA и TD42LCA	255°C
PMOB - Максимальное давление за конденсатоотводчиком должно быть не более 80 % от давления до конденсатоотводчика.		
Минимальный перепад давления на конденсатоотводчике для норм. работы	TD42, TD42H, TD42L и TD42LC	0,25 бар
	TD42A, TD42HA, TD42LA и TD42LCA	0,80 бар
Максимальное давление для корпуса		Py63
PMA - Максимальное допустимое давление		63 бари
TMA - Максимальная допустимая температура		400°C
Давление холодного гидравлического испытания		95 бари

Рабочий диапазон

TD42, TD42H, TD42L и TD42LC

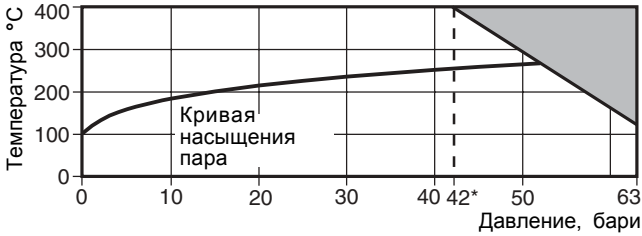

TD42A, TD42HA, TD42LA и TD42LCA

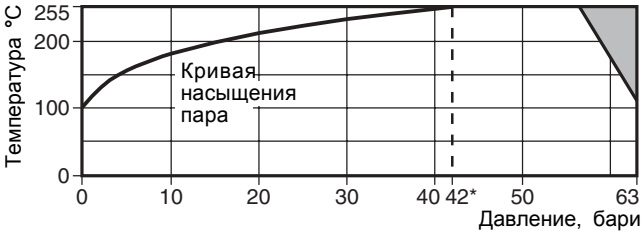

Изделие не должно использоваться в данной области параметров.

*PMO - Максимальное рабочее давление.

Информация о безопасности

Давление

Перед началом любого обслуживания убедитесь, что конденсатоотводчик изолирован с помощью запорных вентилей и давление в нем сброшено до атмосферного. Это легко сделать с помощью специальных сбросных вентилей типа DV (см. отдельную литературу). Даже если манометр показывает ноль, проверьте является ли давление атмосферным.

Температура

Перед началом обслуживания дайте конденсатоотводчику остыть. При необходимости используйте защитную одежду и защитные очки.

Монтаж

Желательно, чтобы конденсатоотводчик устанавливался на горизонтальном трубопроводе и перед ним был прямой участок для сбора конденсата. Перед и за конденсатоотводчиком необходимо предусмотреть запорные вентили, необходимые при обслуживании или замене конденсатоотводчика. Предусмотрите как Вы будите контролировать работу конденсатоотводчика. Это можно сделать, установив смотровое стекло или систему контроля за работой конденсатоотводчиков Spiratec. Смотровое стекло должно быть расположено как минимум в метре за конденсатоотводчиком. Если конденсат сливается в конденсатную магистраль под давлением, за конденсатоотводчиком необходимо установить обратный клапан, предотвращающий обратный ток конденсата. Перед монтажом выньте из конденсатоотводчика защитные заглушки и проверьте, чтобы внутри трубопровода не было грязи. Всегда медленно открывайте запорные вентили, быстрое открытие может привести к гидравлическим ударам в системе. Проверьте наличие протечек и нормальную работу конденсатоотводчика.

Обслуживание

Обслуживание можно проводить не снимая конденсатоотводчик с трубопровода, при соблюдениии соответствующих правил безопасности.

Как действовать

Снимите защитный колпак, если он установлен, и открутите крышку соответствующим инструментом. Не используйте плоскогубцы и подобный инструмент дабы не повредить крышку. Если седло на корпусе повреждено не сильно, его можно притереть на притирочной плите с использованием специальных паст.

Если износ значительный, седло должно быть отшлифовано и далее притерто. **Прим.: всегда должен быть использован новый диск.** Общая толщина снимаемого материла не должна превышать 0,25 мм.

При сборке убедитесь, что диск соприкасается с седлом той стороной, на которой сделана канавка. Закручивайте крышку рекомендованным усилием. Прокладка не требуется, но резьбу рекомендуется смазать высокотемпературной смазкой. После сборки, откройте вентили и проверьте отсутствие протечек.

Как почистить или заменить фильтр

Открутите пробку фильтра. Вытащите экран фильтра, очистите его или замените новым. При сборке, сначала вставьте экран в пробку, а затем вкручивайте пробку в корпус. Резьбу желательно смазать дисульфидной молибденовой смазкой. Убедитесь, что место под прокладку чистое. Затягивайте пробку рекомендованным усилием. После сборки, откройте вентили и проверьте отсутствие протечек.

Запасные части

Запасные части изображены сплошными линиями. Детали изображенные пунктирными линиями как запасные не поставляются.

Поставляемые запчасти

Диск (3 шт.)	**3**
Диск и экран фильтра (TD42LA, TD42HA, TD42A или TD42LCA)	**3, 4, 6**
Экран фильтра и прокладка	**4, 6**
Прокладка пробки фильтра (3 шт.)	**6**
Защитный колпачок	**7**

Как заказать

При заказе всегда используйте наименование из таблицы и указывайте тип и размер конденсатоотводчика.

Пример: Экран фильтра и прокладкадля конденсатоотводчика TD42L, **½**".

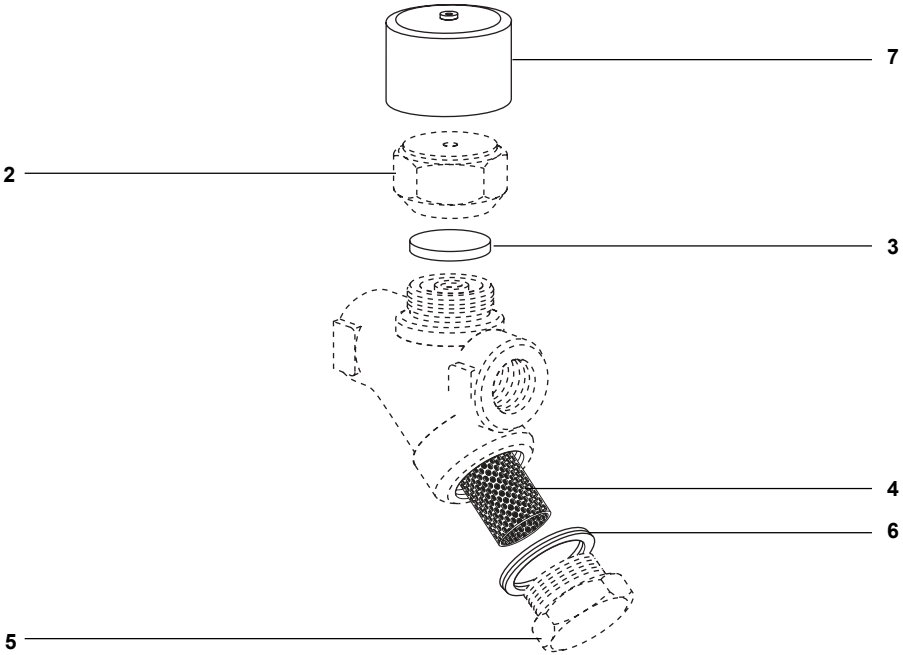

Рекомендованные моменты затяжки

Деталь			или мм		Нм
	TD42	(⅜")	36		135 - 150
	TD42	(**½**"LC)	36		135 - 150
2	TD42/TD42H	(**½**", **¾**")	41		180 - 200
	TD42L	(**½**", **¾**", 1")	36		135 - 150
	TD42H	(1")	55		250 - 275
5	(Все)		32	M28	170 - 190

Комплект поставки

1. Конденсатоотводчик TD42.

2. Паспорт (Инструкция по монтажу и эксплуатации).

Требования к хранению и транспортировке

1. Размещение, погрузка и крепление груза на подвижном составе должны производится в соответствии с "Техническими условиями погрузки и крепления грузов", утвержденными МПС.

2. При транспортировке, а также погрузочно-разгрузочных работах должна обеспечиваться сохранность поставляемого оборудования.

3. Оборудование, требующее консервации, должно храниться без переконсервации не более одного года.

4. Хранение оборудование у заказчика должно быть в условиях, гарантирующих сохранность от механических повреждений и коррозии.

Гарантии производителя

Производитель гарантирует соответствие изделия технической документации в течение 12 месяцев со дня монтажа и запуска в работу, но не более 18 месяцев с момента продажи при соблюдении условий хранения, транспортировки, монтажа, запуска в работу и эксплуатации, указанных в настоящем документе. Другой срок гарантии может быть предусмотрен договором.

По вопросам гарантийного и постгарантийного ремонта обращайтесь к региональным представителям "СПИРАКС-САРКО Инжиниринг" или в центральный офис фирмы
ООО "СПИРАКС-САРКО Инжиниринг":
198095, Санкт-Петербург, ул. Маршала Говорова, 52 литера А, офис 503-Н.
Тел. (812) 331-72-65, 331-72-66, факс 331-72-67
e-mail: info@spiraxsarco.ru