spirax sarco

TI-P068-05
ST Выпуск 1

Конденсатоотводчик термодинамический TD45

Описание

TD45 термодинамический, фланцевый конденсатоотводчик со встроенным фильтром.
Конденсатоотводчик поставляется с изоляционным колпачком для защиты от нежелательного влияния чрезмерных тепловых потерь, которым он подвержен при низкой температуре окружающей среды, ветре, дожде и т. д.

Ограничение применения

Корпус соответствует нормали	Ру63
PMA - Максимальное допустимое давление	63 бари
TMA - Максимальная допустимая температура	450°C
Давление холодного гидравлического испытания	95 бари
PMO - Максимальное рабочее давление (рекоменд.)	45 бари
TMO - Макс. рабочая температура (рекомендуемая)	450°C

Минимальное рабочее давление для нормальной работы конденсатоотводчика 1,4 бари.
PMOB - Максимальное противодавление за за конденсатоотводчиком не должно превышать 80% от давления на входе.

Рабочий диапазон

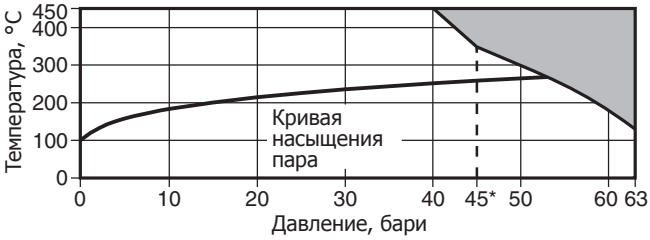

Изделие **не должно** использоваться в данной области параметров.

Соединительные размеры

Стандартные фланцы: Ру64 и Ру100,
ANSI 300 и 600.

Материалы

№		Деталь	Материал
*1	Корпус	Сталь нерж.	ASTM A 743 CF 16 Fa
*2	Седло	Хромистая сталь	BS 4659 Gr BD2
3	Верхняя крышка	Сталь нерж.	ASTM A 743 CF 16 Fa
4	Нижняя крышка	Сталь нерж.	ASTM A 351 CF 8
5	Прокладка крышки	Спиралеобразный графит с наполнителем из нерж. стали	BS 1449 304 S16
6	Диск	Хромистая сталь	BS 4659 Gr BD2
7	Болты крышки	Сталь M10 x 35 мм	BS 1506 631 850
	Гайки крышки	Сталь M10	BS 1506 162
8	Экран фильтра	Сталь нерж.	BS 1449 316 S11
9	Защитный колпачок	Сталь нерж.	BS 1449 304 S16

* Прим.: Деталь 2 (седло) впаяна в деталь 1 (корпус).

Размеры и вес (ориентировочные), в мм и кг

	ANSI 300							
Ду	A	B	B1	C	E	G	H	Вес
15	112	150	135	91	69	51	52	7,6 кг
20	112	150	135	91	69	51	52	7,6 кг

Как заказать

Термодинамический конденсатоотводчик TD45, Ду20 , фланцы DIN 2547 Ру100.

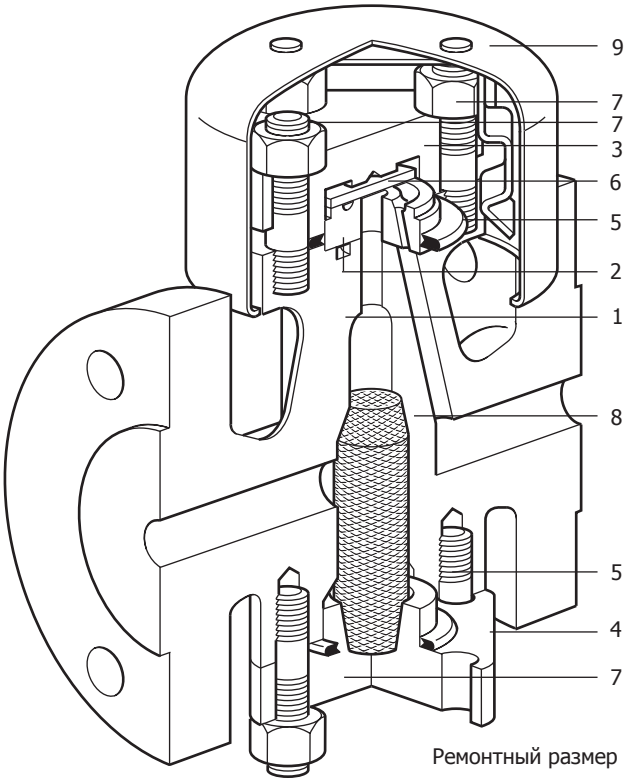

Ремонтный размер

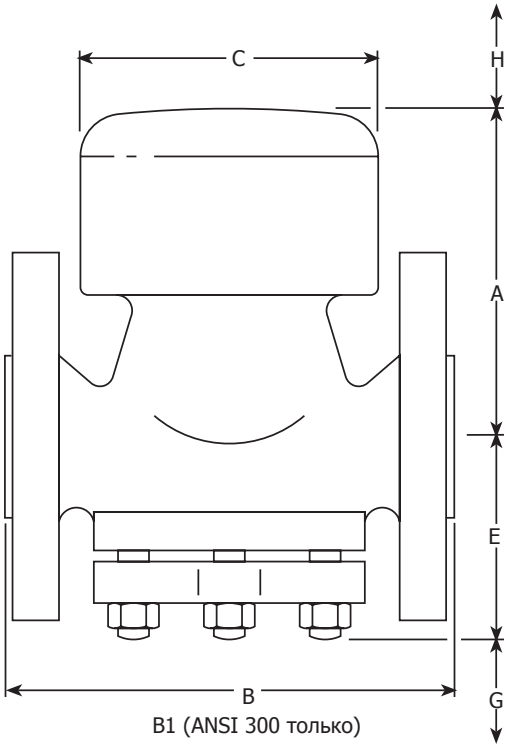

Ремонтный размер

Пропускная способность

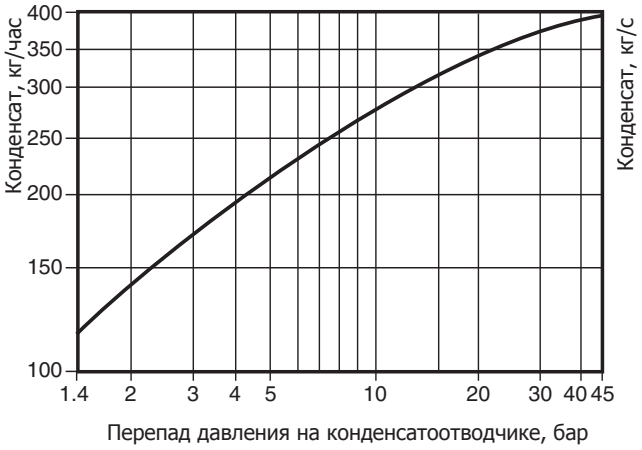

Пропускная способность по горячему конденсату

Установка

По возможности устанавливайте конденсатоотводчик на горизонтальной трубе изоляционным колпаком вверх, однако, возможна установка и в других положениях. Через 24 часа после ремонта или обслуживания, подтяните болты крышки (момент затяжки 45 Нм).

Запасные части

Запасные части изображены сплошными линиями. Детали, изображенные пунктирными линиями, как запасные части не поставляются.

ПОСТАВЛЯЕМЫЕ ЗАПЧАСТИ

Диск (3 шт.)	**6**
Экран фильтра	**8**
Прокладка крышки (2 шт.)	**5**
Набор шпилек и гаек крышки (8 шт.)	**7**
Защитный колпачок	**9**

Оформление заказа

При заказе всегда используйте наименование из столбца "Поставляемые запчасти" и указывайте размер и тип конденсатоотводчика.

Пример: Экран фильтра для термодинамического конденсатоотводчика TD45, Ду15 .

Как устанавливать диск

Снимите изоляционный колпак, открутите гайки и снимите крышку. Выньте диск. Вставьте новый диск, предварительно проверив, что посадочное место на корпусе не изношено очень сильно.
Если диск и поверхность прилегания на корпусе лишь слегка изношены, они могут быть отполированы на специальном полировальном диске вручную.
Если повреждения слишком велики, поверхность прилегания на корпусе должна быть перешлифована, а диск заменен на новый. При этом толщина снимаемого металла не должна превышать 0,25 мм.
Установите крышку, используя новую прокладку и проверив, что место под прокладку чистое. Установите изоляционный колпачок. Через 24 часа после ремонта подтяните болты крышки (момент затяжки 45 Нм).

Очистка или замена фильтра

Доступ к экрану фильтра образуется после снятия нижней крышки. Достаньте экран фильтра. Очистите экран или замените его новым. Используйте только новую прокладку. Через 24 часа после ремонта подтяните болты крышки (момент затяжки 45 Нм).

Замена шпилек крышек

При замене шпилек, закручивайте их моментом 20-25 Нм, пока они не достигнут дна.

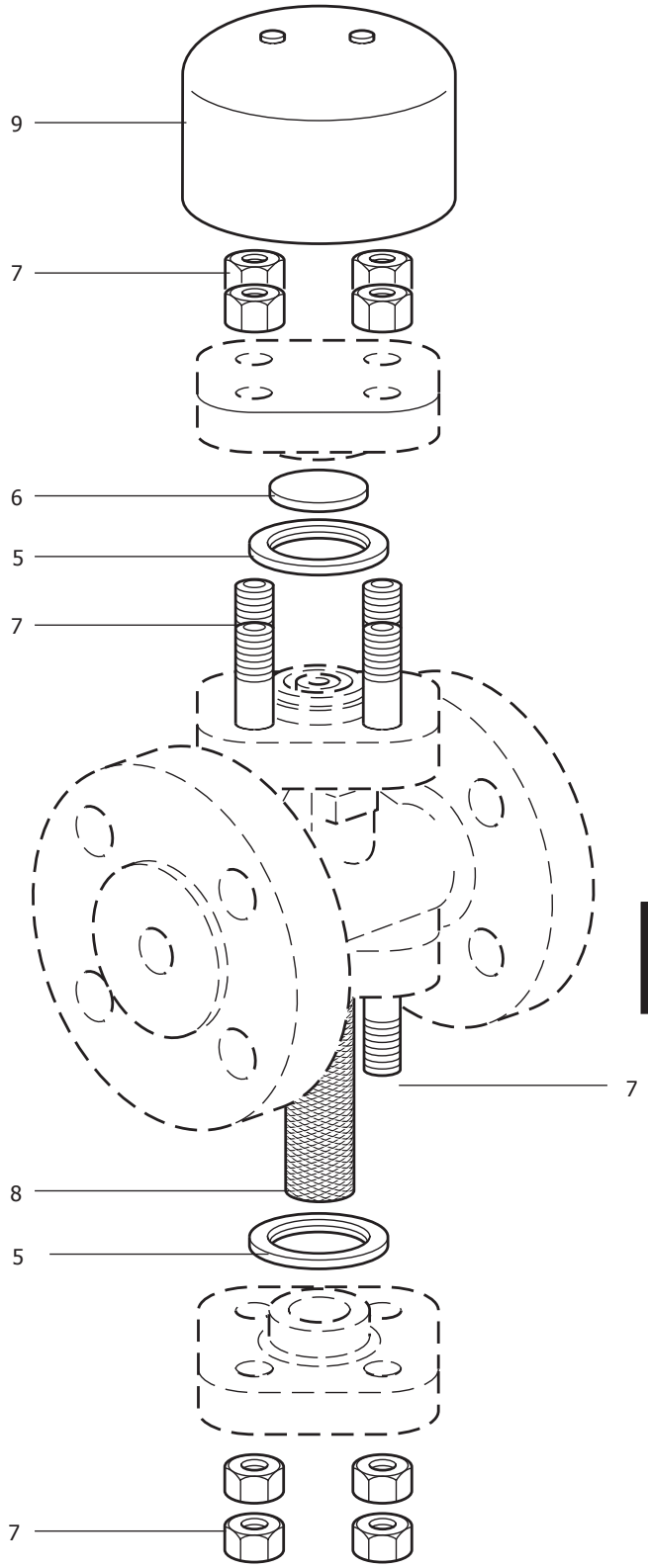

5.8