spirax sarco

TI-P068-07
ST Выпуск 2

Термодинамический конденсатоотводчик TD42S2

Описание
TD42S2 - термодинамические конденсатоотводчики с соединением по сварку.

Размеры и соединения
½"LC, **¾**"LC, 1"LC, **½**", **¾**" и 1".
Под сварку по BS3799 Class 3000.

Рабочий диапазон

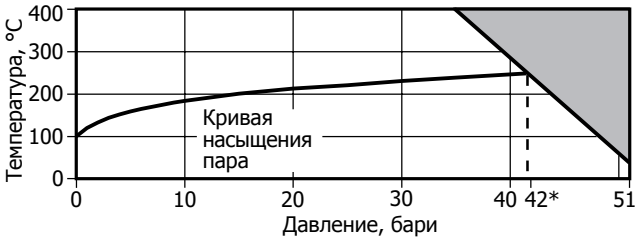

Изделие **не должно** использоваться в данной области параметров.

Ограничение применения

Корпус соответствует нормали	ANSI/ASME 300
PMA Максимальное допустимое давление	51 бари при 38°C
TMA Максимальная допустимая температура	400°C при 30 бари
Минимальная допустимая температура	0°C
PMO Максимальное рабочее давление на насыщ. паре	42 бари
TMO Максимальная рабочая температура	400°C при 30 бари
Минимальная рабочая температура	0°C
Максимальный перепад давления	42 бар
Мин. давление на входе нормальной работы	0,25 бари
PMOB	Максимальное противодавление за конденсатоотводчиком не должно превышать 80% от давления на входе.
Давление холодного гидроиспытания	76 бари

Материалы

№	Деталь	Материал	
*1	Корпус	Сталь	ASTM A216 Gr WCB
2	Крышка	Нерж. сталь	AISI 416
3	Диск	Нерж. сталь	BS 1449 420 S45
4	Сетка фильтра-ловушки	Нерж. сталь	316L
5	Крышка фильтра-ловушки	Нерж. сталь	AISI 416
6	Прокладка пробки	Нерж. сталь	BS 1449 304 S16
7	Изоляционный колпачок (опция)		

Опции
ЗАЩИТНЫЙ КОЛПАЧОК предназначен для защиты конденсатоотводчика от нежелательного влияния чрезмерных тепловых потерь, которым он подвергается при низкой температуре окружающей среды, ветре, дожде и т.д.
ПРОДУВОЧНЫЙ КЛАПАН - предусмотрена возможность его установки в просверленном и закрытом пробкой **¼**" BSP или NPT отверстии в крышке фильтра-ловушки. (См. TI-P153-01)

Как заказать
Термодинамический конденсатоотводчик TD42S2, **½**".

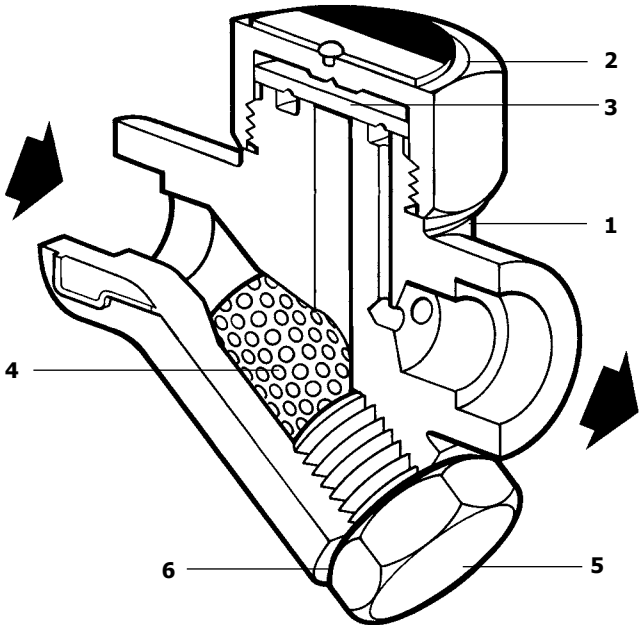

Монтаж

Предпочтительно устанавливать в горизонтальном трубопроводе, но допускается монтаж и в других положениях.
Приварка конденсатоотводчика к трубопроводу должна производиться после получения соответствующего разрешения.

Пропускная способность

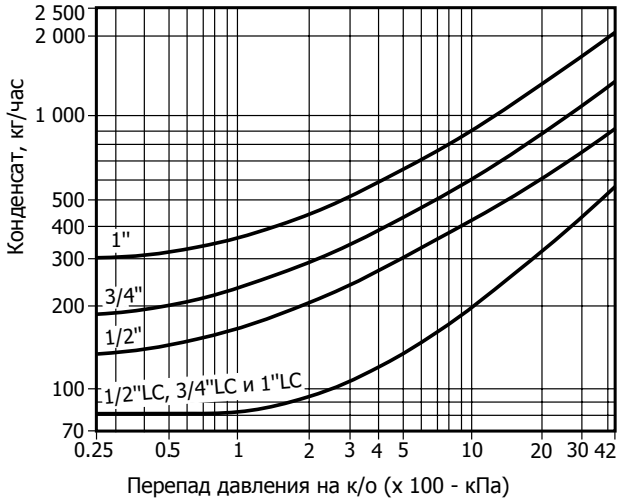

Запасные части

Запасные части изображены сплошными линиями. Детали, изображенные пунктирными линиями, как запасные части не поставляются.

ПОСТАВЛЯЕМЫЕ ЗАПЧАСТИ

Диск (3 шт.)	**3**
Сетка фильтра-ловушки и прокладка	**4, 6**
Прокладка крышки (3 шт.)	**6**
Изоляционный колпак	**7**

Обозначение в заказе

При заказе запасных частей пользуйтесь описанием, приведенным в графе "Запасные части", не забывая указывать размер и тип конденсатоотводчика.

Пример: Сетка фильтра-ловушки для термодинамического конденсатоотводчика TD42S2, **½**".

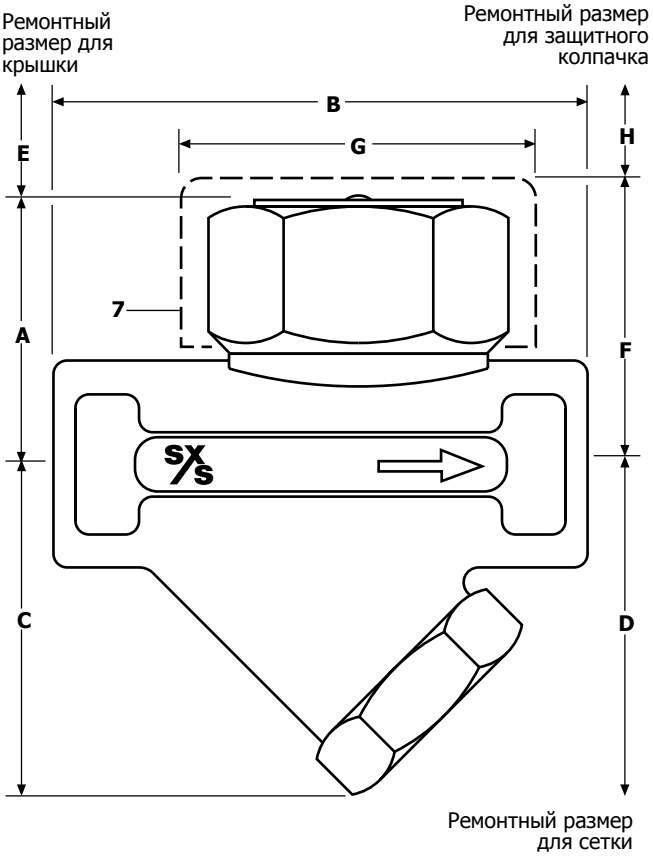

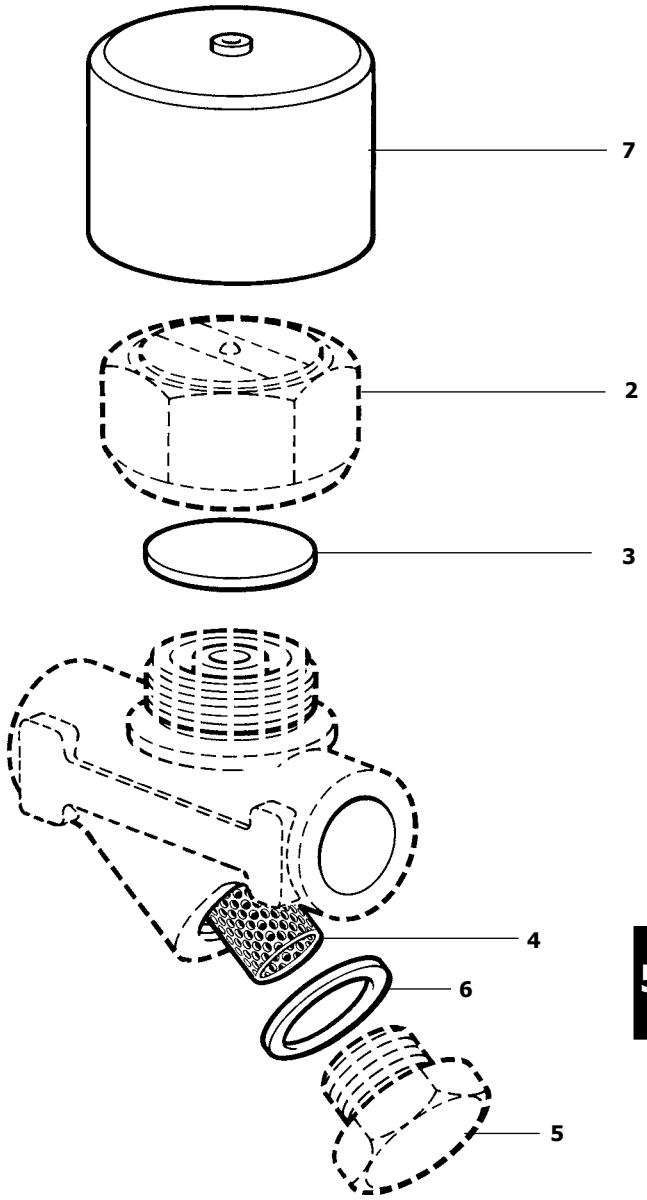

Размеры (ориентировочные), в мм и кг

Размер	A	B	C	D	E	F	G	H	Вес
½"	41	76	46	71	20	57	57	38	0,8
½" LC	40	76	46	71	20	57	57	38	0,75
¾"	47	78	47	72	20	63	57	38	1,0
¾" LC	44	78	47	72	20	63	57	38	1,0
1"	53	92	52	77	25	63	70	38	1,5
1" LC	48	92	52	77	25	60	70	38	1,5

Рекомендуемые закручивающие усилия

Деталь	или мм		Нм
2 (½" LC)	36		135 - 150
2 (½" + ¾")	41		135 - 150
5	32	M28	170 - 190

5.8