spirax sarco

**TI-P068-18**
ST Выпуск 1

# Термодинамический конденсатоотводчики TD52M, TD52MLC, TD52MA и TD52MLCA

## Описание

Ремонтопригодный конденсатоотводчик **TD52** выполнен из нержавеющей стали, имеет небольшую пропускную способность и обычно используется для дренажа паропроводов.
Для очень малых расходов можно использовать конденсатоотводчик с уменьшенной пропускной способностью TD52MLC.
Конденсатоотвочдик может поставляться в воздухосбрасывающим диском: **TD52MA** и **TD52MLCA**.

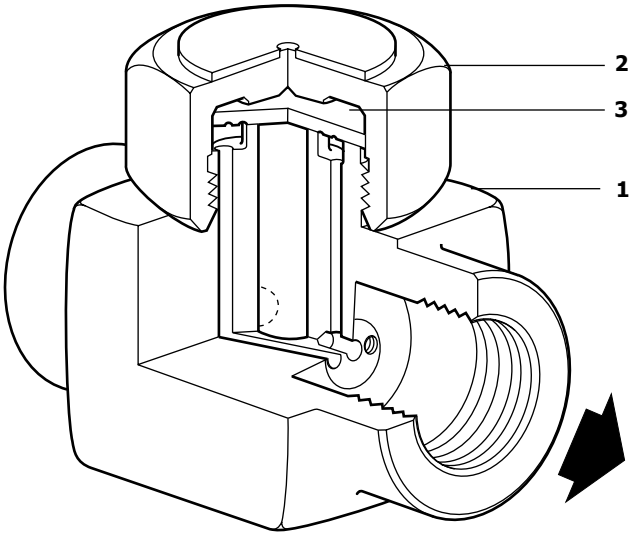


## Поставляемые типы и размеры

**TD52M:** ⅜", **½**", **¾**", 1"
**TD52MLC:** **½**"
**TD52MA:** ⅜", **½**", **¾**", 1"
**TD52MLCA:** **½**"

## Ограничение применения (ISO 6552)

| | |
|---|---|
| Корпус соответствует нормали | Ру63 |
| PMA - Максимальное допустимое давление | 63 бари |
| TMA - Максимальная допустимая температура | 425°C |
| Давление холодного гидроиспытания | 95 бар |

## Рабочий диапазон

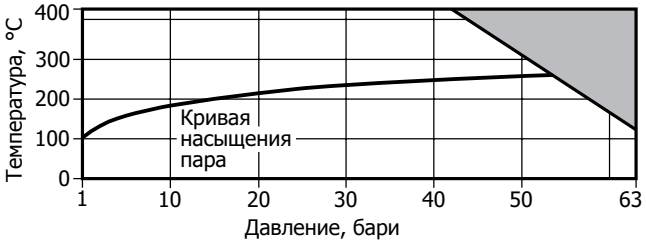


Изделие **не должно** использоваться в данной области параметров.

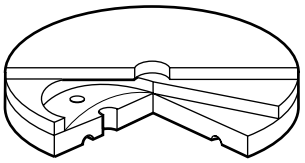

**Воздухосбрасывающий диск**

## Материалы

| № | Деталь | Материалы | |
|---|---|---|---|
| **1** | Корпус | Сталь нерж. | AISI 420 F |
| **2** | Крышка | Сталь нерж. | AISI 416 |
| **3** | Диск | Сталь нерж. | BS 1449 420 S45 |
| **4** | Защитный колпачок (опция) | Алюминий | BS 1470 SIC M |

## Как заказать

Конденсатоотводчик TD52M, **½**", резьба BSP.

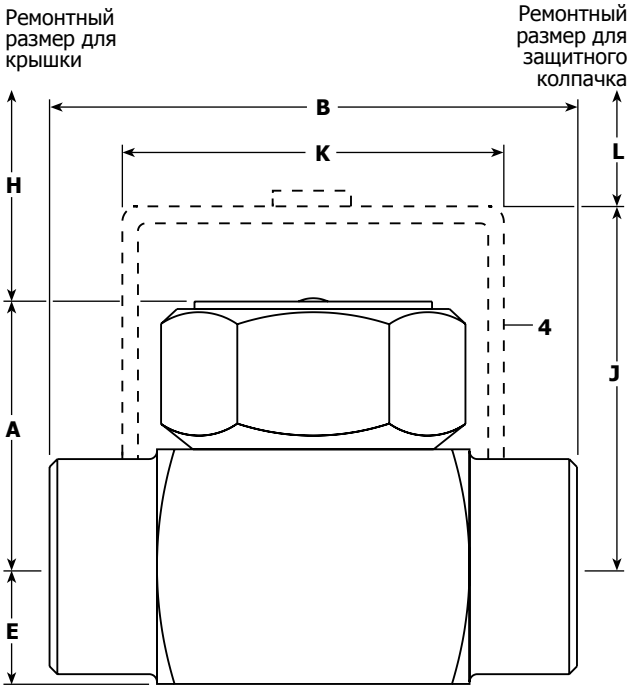


## Размеры и вес (ориентировочные), в мм и кг

| Ду | A | B | E | H | J | K | L | Вес, кг |
|---|---|---|---|---|---|---|---|---|
| ³/₈" | 37 | 54 | 13 | 41 | 53 | 57 | 38 | 0,43 |
| **½**" LC | 38 | 65 | 15 | 41 | 55 | 57 | 38 | 0,47 |
| **½**" | 39 | 70 | 15 | 41 | 55 | 57 | 38 | 0,60 |
| **¾**" | 43 | 80 | 20 | 41 | 59 | 57 | 38 | 0,90 |
| 1" | 51 | 89 | 23 | 41 | - | - | - | 1,40 |

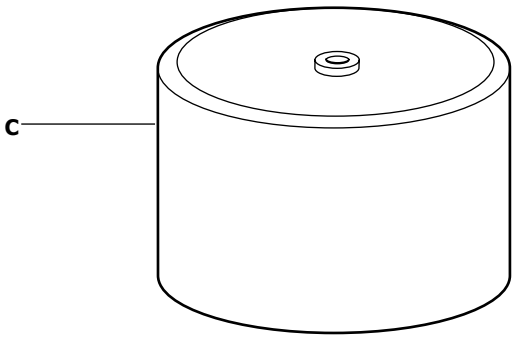


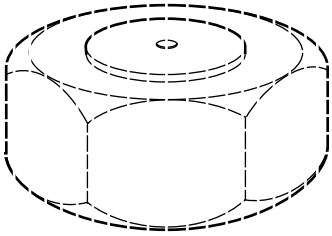

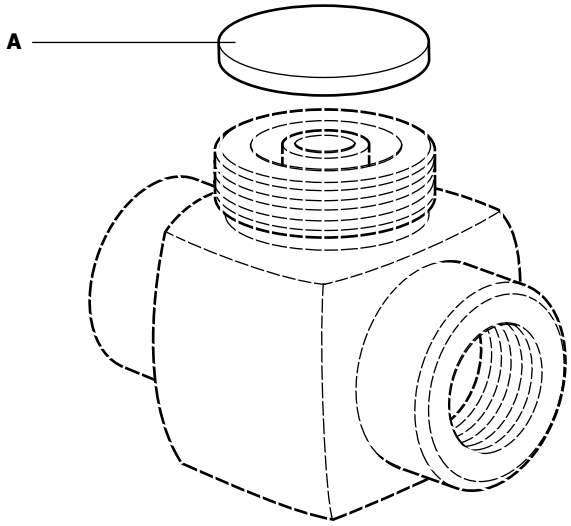


## Запасные части

Запасные части изображены сплошными линиями. Детали, изображенные пунктирными линиями, как запасные части не поставляются.

**Поставляемые запчасти**

| | |
|---|---|
| Диск | **A** |
| Защитный колпачок | **C** |

**Обозначение в заказе**

При заказе запасных частей используйте описание из таблицы "Запасные части" и не забывайте указать размер и тип конденсатоотводчика.

Пример: Диск для конденсатоотводчика TD52M, **½**".

**Монтаж**

Отвинтить крышку гаечным ключом. Если поверхности диска и седла износились не сильно, их можно притереть на ровной поверхности, например, на шлифовальной пластинке.

Если износ значителен, поверхности седла можно реставрировать, немного отшлифовав, а диск заменить новым. Количество удаленного таким образом металла в общем итоге не должно превышать 0,25 мм. Как вариант мы предлагаем покупателю воспользоваться нашей схемой восстановления клапанов до первоначальных стандартов. При обратной сборке диск обычно устанавливается стороной с пазом к поверхностям седла (см. описание на обороте). Надеть крышку. Прокладка не требуется, но на соединения необходимо нанести достаточное количество дисульфидмолибденовой смазки.

## Пропускная способность

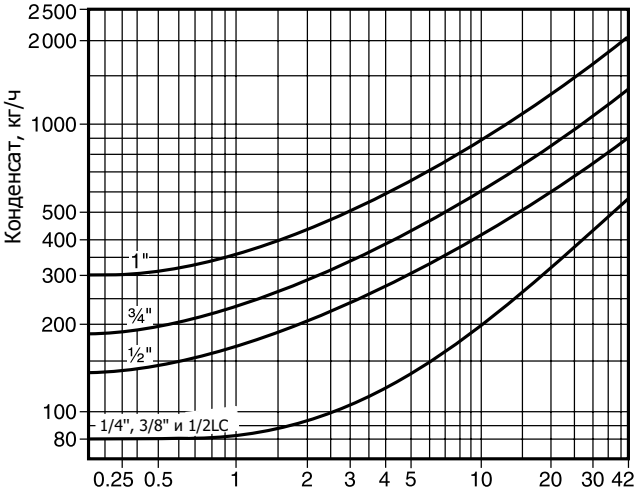


Перепад давления на конденсатоотводчике, бар (x 100 = кПа)

5.8