spirax sarco

TI-P068-19
ST Выпуск 1

Конденсатоотводчик термодинамический TD62 (фланцевые соединения) DIN корпус

Описание

TD62 - термодинамический конденсатоотводчик высокого давления со встроенным фильтром-ловушкой, ремонтопригодный, специально разработан для дренажа паропроводов с давлением до 62 бари. Специальный алюминиевый колпачок входит в стандартный набор для предотвращения чрезмерно больших потерь тепла от конденсатоотводчика, например, при низкой температуре окружающей среды, ветре, дожде и т. д. Корпус с покрытием отлиты в соответствии с утвержденными стандартами.

Ограничение применения

Условия конструкции корпуса	Ру100
PMA - Максимальное допустимое давление	100 бари
TMA - Максимальная допустимая температура	525°C
Давление холодного гидроиспытания	150 бари

Рабочий диапазон

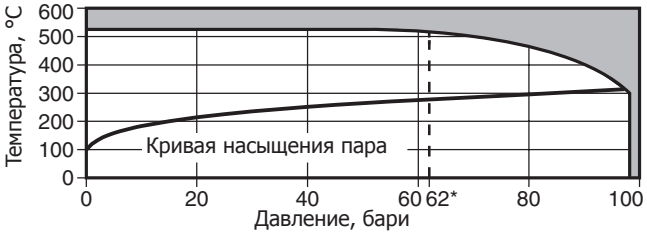

Изделие **не должно** использоваться в данной области.

* PMO - Максимальное рекомендуемое рабочее давление
PMOB - Максимальное противодавление за за конденсатоотводчиком не должно превышать 80% от давления на входе.
Примечание: Минимальное рабочее давление 1,4 бари

Размеры и соединения

Ду15, 20 и 25
Стандартные фланцы DIN 2547 Ру100

Материалы

№	Деталь	Материал	Спецификация
†1	Корпус	Сталь	DIN 17245 GS-17 CrMo 5 5
2	Верхняя крышка	Сталь	DIN 17245 GS-17 CrMo 5 5
3	Нижняя крышка	Сталь	DIN 17245 GS-17 CrMo 5 5
4	Сетка фильтра	Нерж. сталь	DIN17440X2 CrNiMo 17 13 2
5	Защитный колпачок	Алюминий	BS 1470 1200 S1C H4
6	Диск	Хромированная сталь	BS 4659 BD2
†7	Седло	Хромированная сталь	BS 4659 BD2
8	Шпильки крышки(в.)	Сталь	DIN 17240 21 CrMoV 5 7
9	Шпильки крышки(н.)	Сталь	DIN 17240 21 CrMoV 5 7
10	Гайки крышки	Сталь	DIN 17240 21 CrMoV 5 7
11	Прокладки крышки	Нерж. сталь с графитом	"Metaflex" Type C
12	Пластина	Нерж. сталь	BS 1449 304 S16

† **Прим.:** Деталь 7 вакуумно термопосажена в Деталь 1.

Размеры и вес (ориентировочные), в мм и кг

Размер	A	B	C	D	E	F	Вес
15	82	150	92	72	40	30	8,5 кг
20	82	150	92	72	40	30	8,5 кг
25	82	160	92	72	40	30	9,1 кг

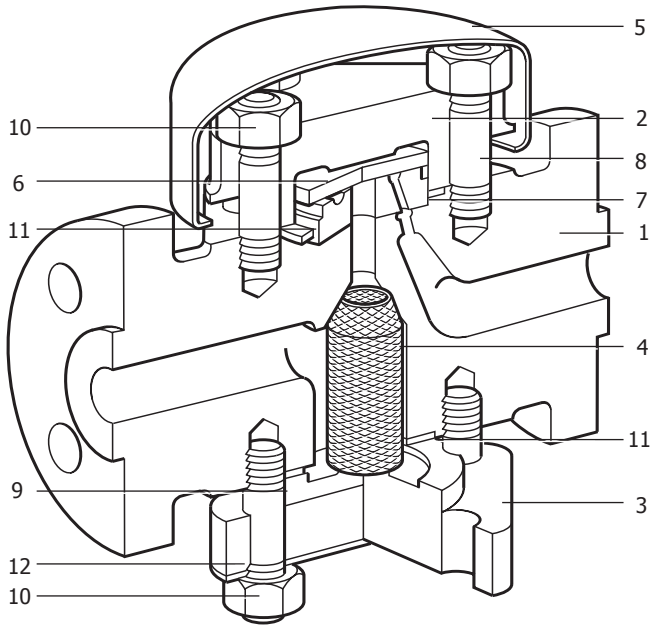

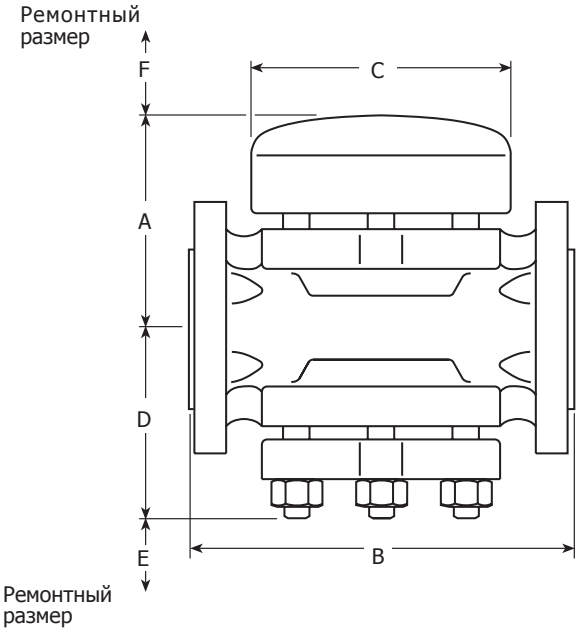

Как заказать

Термодинамический конденсатоотводчик TD62, Ду20 со стальным корпусом DIN, встроенным фильтром-ловушкой, фланцевый Ру100. Стандартно оснащается алюминиевым изолирующим колпачком.

Пропускная способность

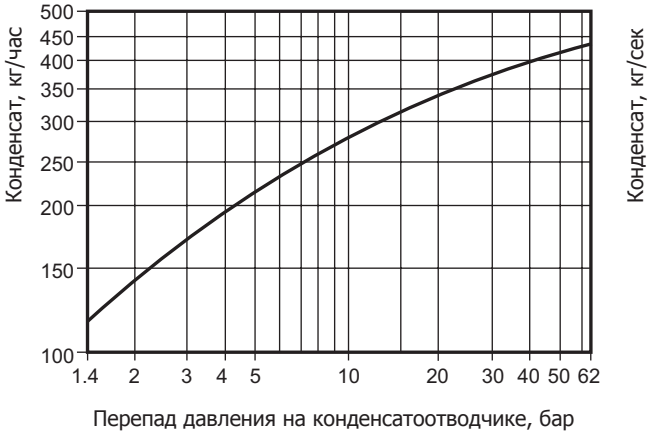

Монтаж

Предпочтительно устанавливать на горизонтальном трубопроводе, так чтобы защитный колпачок был сверху, но допускаются и другие положения.
После 24 часов работы необходимо проверить, чтобы закручивающие усилия гаек верхней и нижней крышки составляли 45/50 Нм.

Запасные части

Запасные части изображены сплошными линиями. Детали, изображенные пунктирными линиями, как запасные части не поставляются.

Поставляемые запчасти

Защитный колпачок	**5**
Шпильки и гайки крышки (8 шт.)	**8, 9, 10**
Диск (3 шт.)	**6**
Сетка фильтра	**4**
Прокладка крышки (3 шт.)	**11**

Обозначение
При заказе запасных частей используйте описание из таблицы "Запасные части".
Пример: Сетка фильтра для конденсатоотводчика TD62, Ду25 (корпус DIN)

Ремонт

До проведения любых ремонтных работ конденсатоотводчик необходимо изолировать от линий подачи и возврата. Нормализовать давление до атмосферного. Дать конденсатоотводчику остыть.

Установка нового диска
Снять изолирующую крышку, отвинтить четыре гайки и снять верхнюю крышку. Снять диск. Установить новый диск, проверив, не слишком ли износились поверхности корпуса, соприкасающиеся с диском. Если они износились несильно, их можно притереть на ровной поверхности, например, на шлифовальной пластинке.
Если износ значителен, поверхности седла можно реставрировать, немного срезав, а диск заменить новым. Количество удаленного таким образом металла в общем итоге не должно превышать 0,25 мм. Установить назад крышку, убедившись, что поверхности прокладок совершенно чистые. Надеть изолирующую крышку. После 24 часов работы и при сборке гайки затягиваются в диагонально противоположной последовательности.

Установка или замена сетки сетки фильтра
Отвинтить четыре гайки нижней крышки (непокрытые изолирующей крышкой) и снять нижнюю крышку. Снять сетку фильтра и внимательно осмотреть. Установить новую или очищенную сетку во втулку на нижней крышке. Установить крышку на корпус, используя новую прокладку с совершенно чистыми поверхностями. Не забудьте установить пластинку на шпильки до завинчивания гаек. Гайки затягиваются в диагонально противоположной последовательности. Плотность затягивания необходимо проверять после каждых 24 часов работы (рекомендуется использовать смазку для соединений).

Замена шпилек крышки
TD62 с фланцевыми соединениями оснащен двумя типами шпилек разной длины. Поэтому важно использовать шпильки правильной длины. Более длинные (8) крепят верхнюю крышку, а короткие (9) - нижнюю.

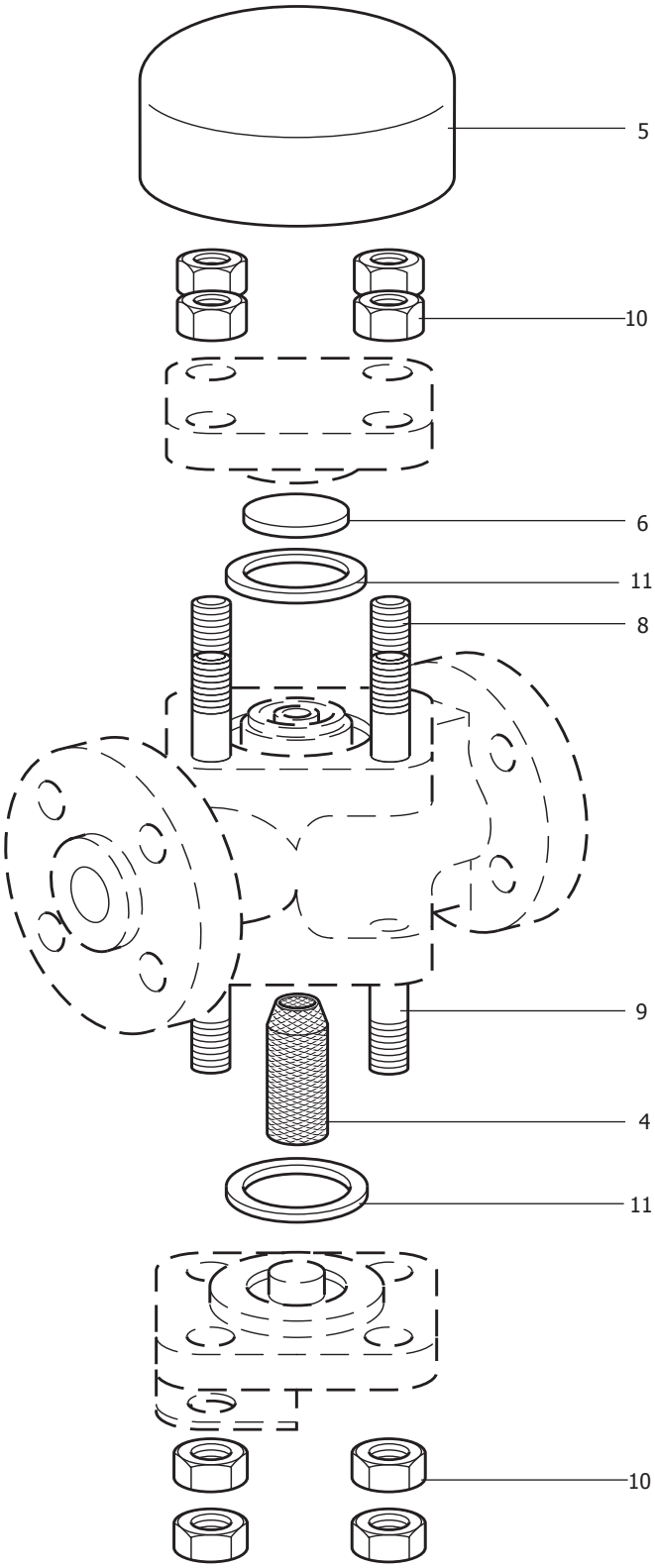

Более подробно эта процедура описана в отдельной инструкции по монтажу и эксплуатации. Закрутить новые шпильки с рекомендуемым усилием. Рекомендуется смазывать соединения.

Рекомендуемые усилия затяжки

Деталь	мм или	Нм
8 и 9	M10 x 1,5	20 - 25
10	17	45 - 50