spirax sarco

TI-P181-01
ST Выпуск 3

Конденсатоотводчик термодинамический BTD52L

Описание
Конденсатоотводчик **BTD52L** изготавливается из нержавеющей стали марки 316L и применяется для дренажа в системах "чистого пара".

Ограничение применения (ISO 6552)

Корпус соответствует нормали	Py16
PMA - Максимальное допустимое давление	16 бари
TMA - Максимальная допустимая температура	450°C
Давление холодного гидроиспытания	24 бари

Рабочий диапазон

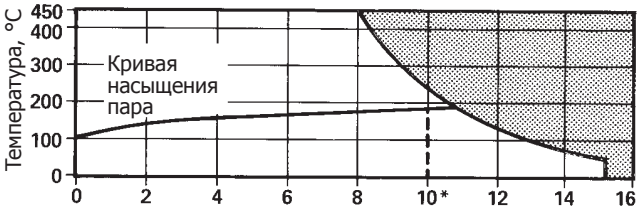

Изделие **не должно** использоваться в данной области параметров.

* PMO - Рекомендуемое максимальное давление.
PMOB - Максимальное противодавление за за конденсатоотводчиком не должно превышать 80% от давления на входе.
Прим.: Для нормальной работы давление не должно быть менее 0,25 бари.

Размеры и соединения
¼", ³/₈", ½" Резьба BSP или NPT.
½" OD x 16 swg (0,065") тонкостенная трубка под сварку.

DIN 11850 (Серия 1) трубка под сварку
12 мм O/D x 1,0 мм стенка трубки (Ду10)
18 мм O/D x 1,0 мм стенка трубки (Ду15)

ISO 1127 (Серия 1) трубка под сварку
13,5 мм O/D x 1,6 мм стенка трубки (Ду8)
17,2 мм O/D x 1,6 мм стенка трубки (Ду10)
21,3 мм O/D x 1,6 мм стенка трубки (Ду15)

½" Быстросъемное санитарное соединение (Ду15)

Материалы

No	Деталь	Материал	
1	Корпус	Аустенитная нерж. сталь	AISI 316L
2	Крышка	Аустенитная нерж. сталь	AISI 316L
3	Диск	Аустенитная нерж. сталь	AISI 316L
4	Трубка (¼", ³/₈")	Аустенитная нерж. сталь	AISI 316L
6	Защитный колпачок (Опция)	Алюминий	

Опции
Защитный колпачок - для защиты от нежелательного влияния черезмерных тепловых потерь, которым подвержен конденсатоотводчик при низкой температуре окружающей среды, ветре, дожде и т. д.

Как заказать
Конденсатоотводчик BTD52L, **¼"**, с корпусом из стали 316L. Тип соединения - трубка под сварку 13,5 мм O/D x 1,6 мм (ISO 1127, Серия 1)

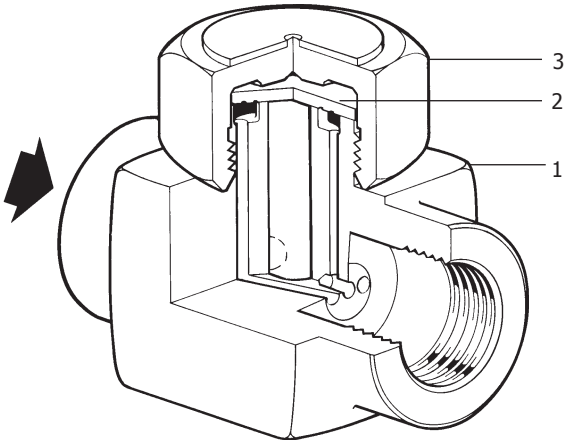

Резьбовое соединение

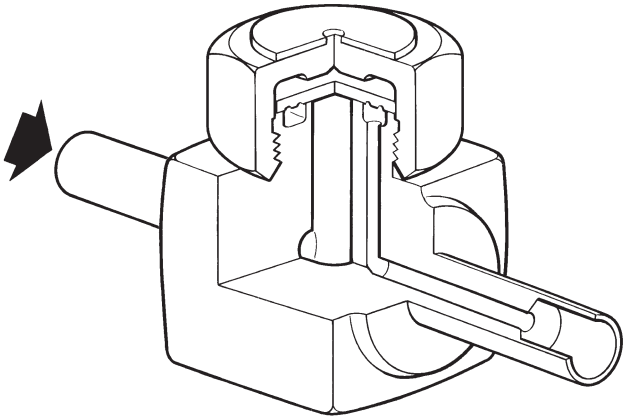

¼", ³/₈", ½" Трубка под сварку
Прим.: ½" имеет встроенную трубку
¼", ³/₈" имеют приварную трубку

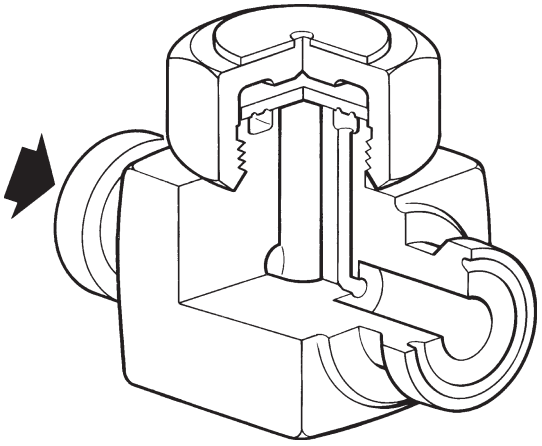

Быстросъемное санитарное соединение

Пропускная способность

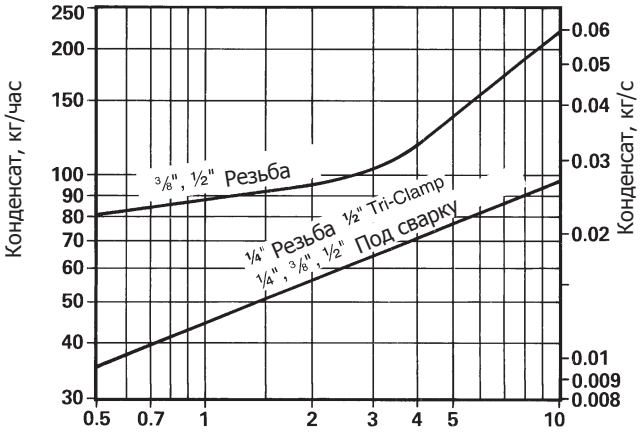

Перепад давления на конденсатоотводчике, бар

Размеры и вес (ориентировочные), в мм и кг

										Вес	
										Резьба Под сварку	Санитарное быстросъемное
Ду	**A**	**A1**	**A2**	**B**	**C**	**D**	**E**	**F**	**G**		
¼"	65	111	-	36	53	15	40	20	38	0,45 кг	-
3/8"	65	111	-	36	53	15	40	20	38	0,45 кг	-
½"	65	123	65	36	53	15	40	20	38	0,45 кг	0,55 кг

Установка

По возможности устанавливать на горизонтальном трубопроводе как можно ближе к дренируемому оборудованию.
Для предотвращения замерзания или при невозможности установки на горизонтальном трубопроводе, конденсатотводчик BTD52L может устанавливаться вертикально, однако, это может сократить его срок службы.

Запасные части

Запасные части изображены сплошными линиями. Детали, изображенные пунктирными линиями, как запасные части не поставляются.

Поставляемые запчасти

Диск	**3**
Защитный колпачок	**6**

Оформление заказа

При заказе всегда используйте наименования из столбца "Поставляемые запчасти" и указывайте размер и тип конденсатоотводчика.
Пример: Диск для конденсатоотводчика BTD52L, **½**", резьба BSP

Предупреждение

При откручивании крышки зафиксируйте корпус конденсатоотводчика для предотвращения повреждения мест присоединения конденсатоотводчика.

Рекомендуемые усилия затяжки

Деталь	мм или	Нм
2	36	115 -130

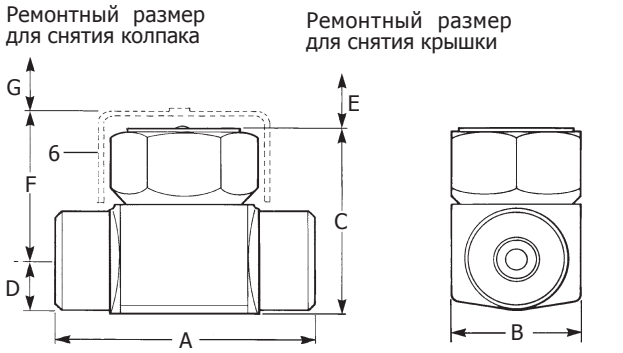

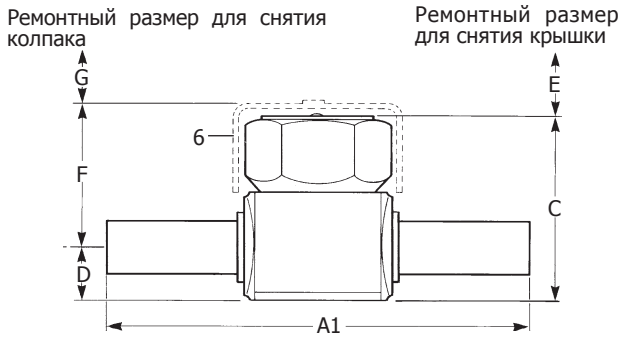

Прим.: У конденсатоотводчика **½**" трубка выполнена вместе с корпусом.

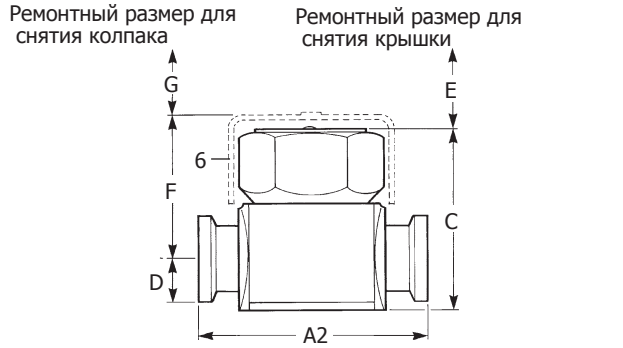

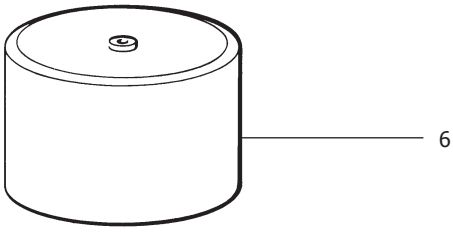

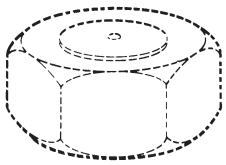

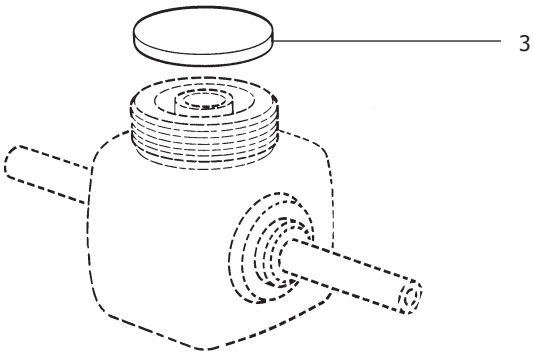

5.8