spirax sarco

TI-P402-121
AB Выпуск 4

Обратный клапан питательной воды котлов DCV2B

Описание

Обратный клапан DCV2/B специально спроектирован для использования на линиях питательной воды котлов. Диск из нержавеющей стали и кольцо седла из материала EPDM гарантируют плотное закрытие клапана против котлового давления, даже при плохом качестве воды. DCV2/B монтируется между фланцев. Отливы на корпусе клапана гарантируют точную центровку клапана между фланцами по отношению к оси трубопровода. Размеры прилегания фланцев соответствуют EN 558 part 1, серия 49.

Примечание: Обратный клапан DCV2HE имеет похожую конструкцию и материалы, что и DCV2/B, но его седло имеет отличия. Поэтому для питательных линий котлов рекомендуется именно DCV2/B.

2.3

Стандарты
Клапан спроектирован и изготовлен в соответствии с BS7438.

Стандарт протечки
Клапан имеет протечку в закрытом состоянии по DIN 3230 часть 3 BN1 и BO1.

Сертификация
С изделием возможна поставка сертификата на материалы EN 10204 2.2.
Прим.: Сертификат надо заказывать во время заказа самого клапана.

ВНИМАНИЕ:
DCV2/B должен использоваться только с жидкостями, входящими в Группу 1 классификации Е.С., определяющими взрывоопасные, огнеопасные, и токсичные субстанции.

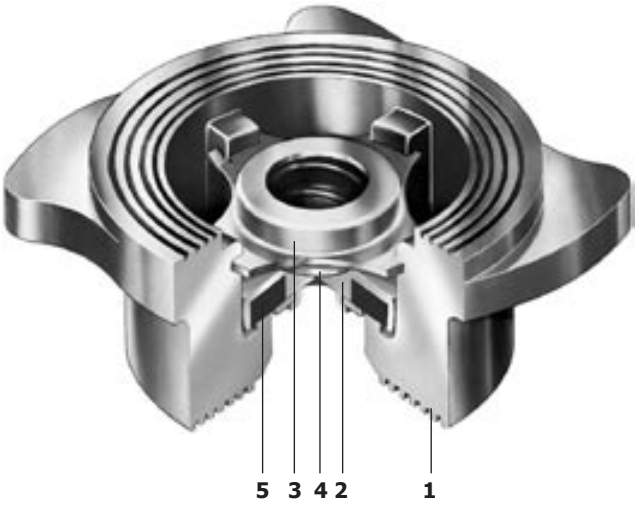

Размеры и соединения

Ду20, Ду25, Ду32, Ду40 и Ду50.
Клапан выбирается по диаметру трубопровода и может устанавливаться между фланцами:
EN 1092 Ру6, 10, 16, 25, 40 и BS 10 Table D, E, F, и H.

Ограничение применения

Корпус соответствует нормали	Ру40
Максимальная расчетная температура	300°C
Минимальная допустимая температура	0°C
Максимальное давление в котле	32 бари
Максимальное давление питательного насоса	40 бари
Максимальная температура питательной воды	150°C
Максимальный подпор перед питательным насосом	6 м
Ориентировочное давление для открытия	0,8 бари
Давление холодного гидроиспытания	60 бари

Материалы

№	Деталь	Материал	
1	Корпус	Ферритная нерж. сталь	WS 1.4313
2	Диск	Аустенитная нерж. сталь	BS 1449 316 S11
3	Стопор пружины	Аустенитная нерж. сталь	BS 1449 316 S11
4	Пружина	Аустенитная нерж. сталь	BS 2056 316 S42
5	Кольцо	EPDM	

Работа

DCV2/B открывается давлением, создаваемым питательным насосом котла и закрывается собственной пружиной, предотвращая обратный ток воды. Мощная пружина не открывается даже при наличии подпора перед насосом, т.е. при расположении питательного бака или деаэратора на отметке до 6 м выше котла. Это не позволяет воде поступать в котел при отсутствии в нем давления. Рекомендуется установка на котле прерывателя вакуума для предотвращения открытия обратного клапана при сливе из котла воды.

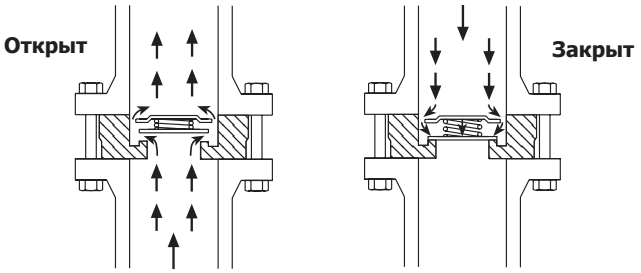

Коэффициент Kvs

Размер	Ду20	Ду25	Ду32	Ду40	Ду50
Kvs	6,8	10,8	17	26	43

Падение давления на клапане DCV2/B

(ориентировочное)

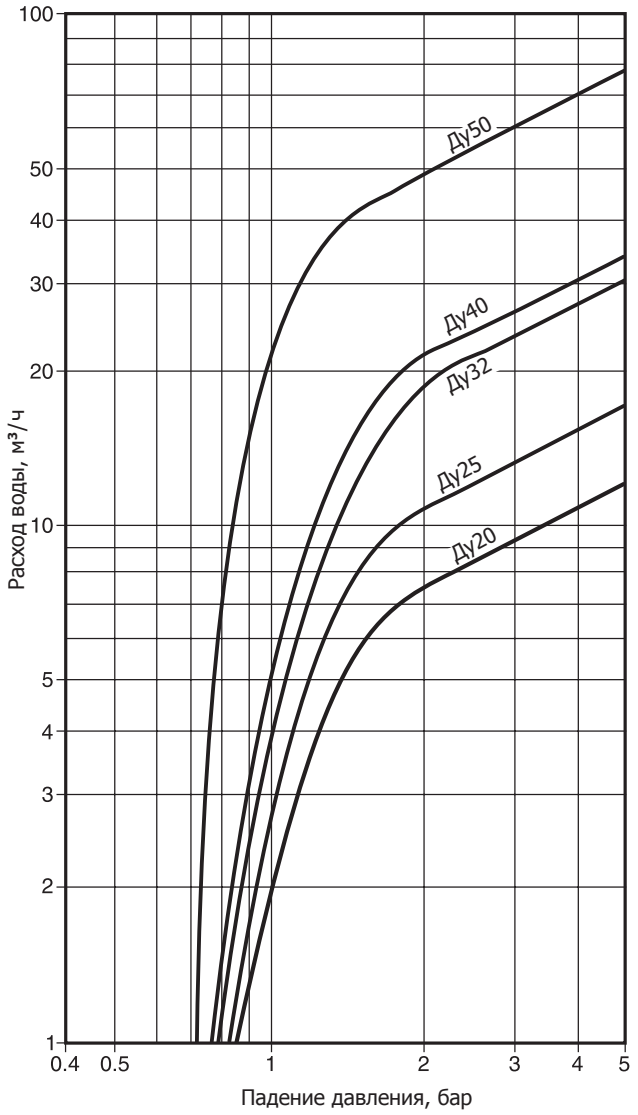

Размеры и вес (ориентировочные), в мм и кг

Размер	A	B	C	D	Вес
Ду20	69,5	53	45	19,0	0,19
Ду25	80,5	63	55	22,0	0,32
Ду32	90,5	75	68	28,0	0,55
Ду40	101,0	85	79	31,5	0,74
Ду50	115,0	95	93	40,0	1,25

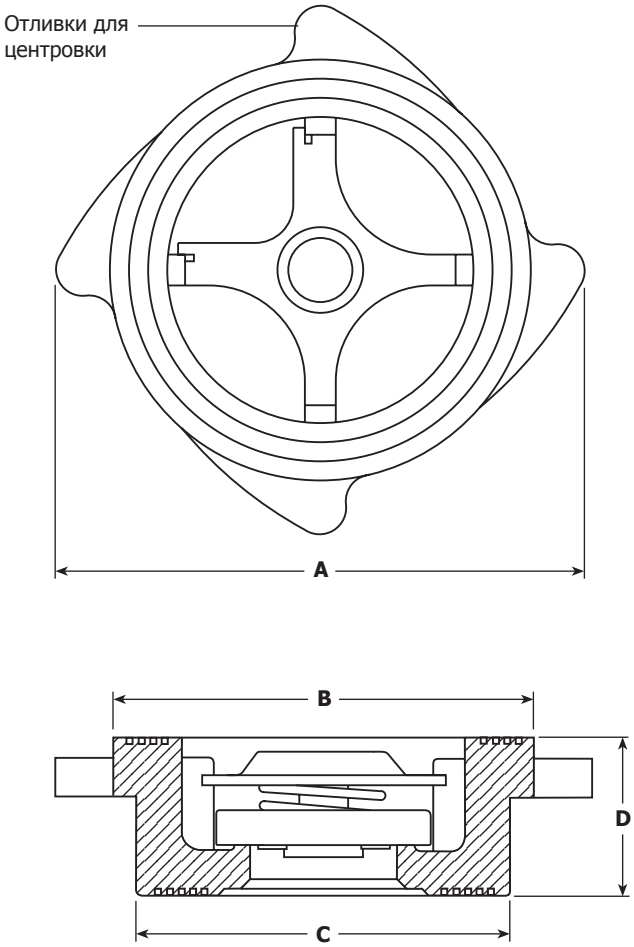

Безопасность, монтаж, обслуживание

Внимание
Данный документ не содержит полной информации по безопасной эксплуатации DCV2 B.

Полная инструкция по монтажу и эксплуатации прилагается к каждому изделию.

Примечание: Фланцы, болты (или шпильки), гайки и прокладки с клапаном не поставляются. Дисковые обратные клапаны не требуют обслуживания, поэтому запасные части к ним не поставляются. Не рекомендуется устанавливать дисковые обратные клапаны при пульсирующем потоке среды, например за поршневым компрессором.

Замечания по монтажу:
Направление потока должно совпадать со стрелкой на корпусе клапана. Клапан может устанавливаться при любой ориентации трубопровода в пространстве. Для центровки клапан, надо поворачивать его до момента соприкосновения отливок корпуса с болтами. Клапан должен быть установлен на расстоянии как минимум 1 м от питательного насоса.
Существенно, чтобы со обоих сторон клапана была вода. Пар с температурой выше 150°C может повредить кольцо из материала EPDM.

Как заказать

Пример: Клапан обратный DCV2/B, Ду40.