spirax sarco

TI-P402-42
АВ Выпуск 1

Последовательный продувочный клапан типа SPV

- **Обычно закрыт при работе**
- **Специальное седло клапана обеспечивает плотное закрытие**
- **Маркированная пластина показывает положение клапана**
- **Заменяет отдельные запорные клапана, увеличивая безопасность**

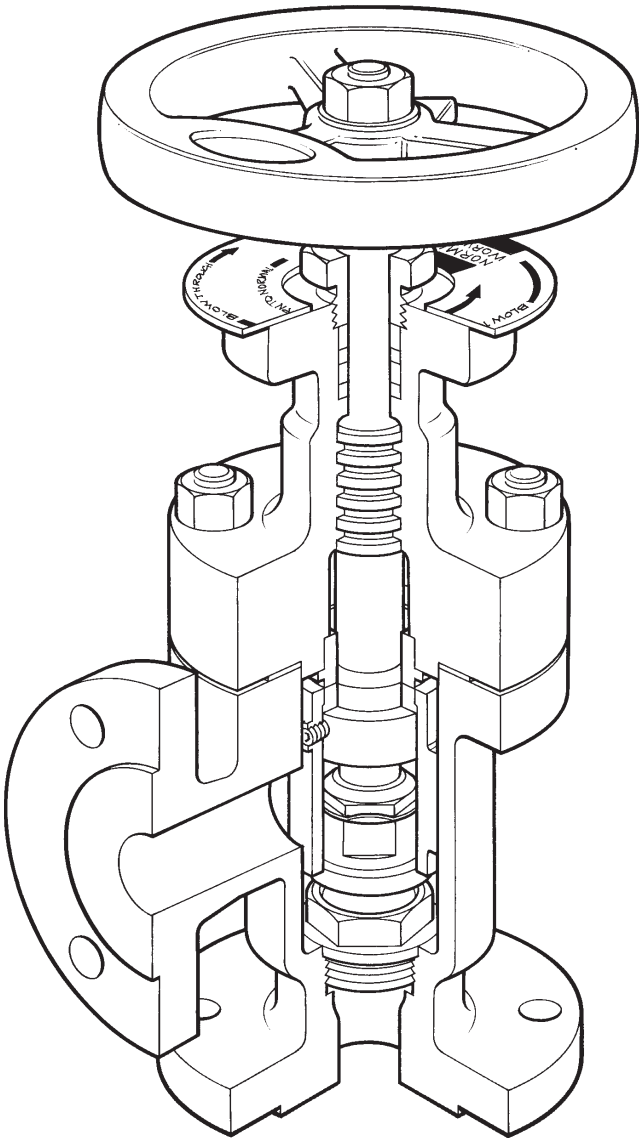

Описание

Последовательный продувочный клапан производства Спиракс Сарко обычно используется совместно с камерой датчика С2. Это позволяет производить ежедневное (или посменное) тестирование системы сигнализации низкого уровня в соответствии с Нормами по здравоохранению и безопасности PM5. Клапан осушает камеру с датчиком уровня одновременно отключая ее от котла. Когда соединение открыто в дренаж, вода вытекает из камеры, что вызывает сигнализацию низкого уровня. Конструкция клапана гарантирует, что невозможно оставить клапан в неправильном положении. Пластина с маркировками под маховиком указывает положение клапана. Выпускаются две версии клапана: чугунный корпус SPV1 или бронзовый корпус SPV3.

Ограничение применения

	SPV1 Ру16	**SPV3** Ру40	**SPV3** табл 'H'
Максим давление в котле	13 бари	25 бари	25 бари
Давление при гидравтесте	24 бари	60 бари	51 бари

Материалы

SPV 1 корпус и покрытие	Чугун	BS1452 Gr. 220 (мин)
SPV 3 корпус и покрытие	Бронза	BS 1400 LG2

Размеры (ориентировочные) в мм

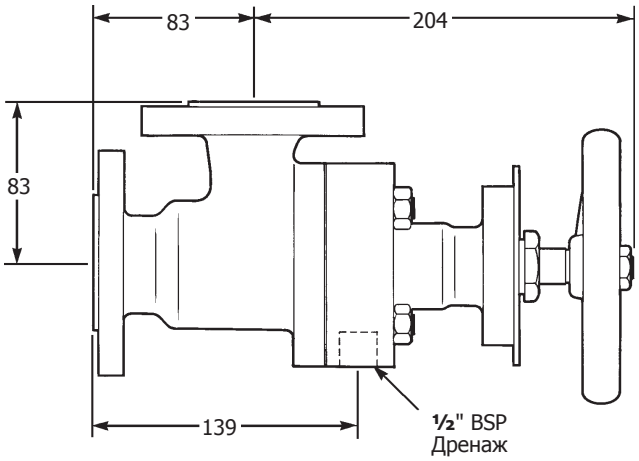

Вес

SPV1	9 кг
SPV3	10 кг

Размеры и соединения

SPV1	Ду25, Фланцы Ру16
SPV3	Ду25, Фланцы Ру40

Вид спереди маркированной пластины
Иллюстрирует последовательность продувки

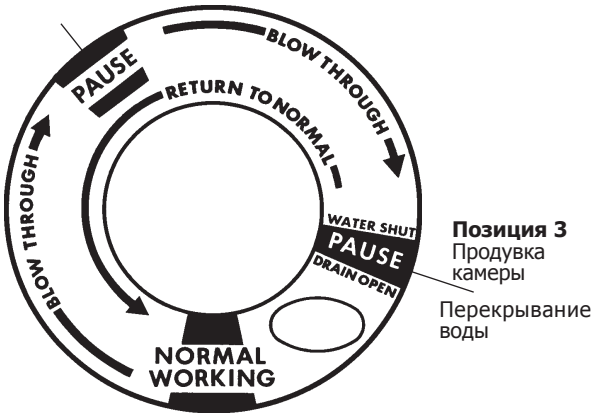

Позиция 1
Нормальная работа

Использование последовательного клапана

Если маховик полностью повернуть против часовой стрелки, это будет позиция "НОРМАЛЬНАЯ РАБОТА" и задняя часть седла перекроет дренажное отверстие.
Медленно поворачивайте маховик по часовой стрелке до точки позиции первой "ПАУЗА". Соединение с камерой перекрыто, дренажное отверстие открыто, а из соединения для воды вытекает вода.
Остановитесь на 5-8 секунд.
Затем опять медленно поворачивайте маховик по часовой стрелке до полного оборота.
Соединение для воды перекрыто, дренажное отверстие остается открытым, а камера и соединение для пара продуваются.
Остановитесь на 5-8 секунд. Должна прозвучать сигнализация нижнего уровня.
Медленно поверните маховик против часовой стрелки на полный оборот до перекрывания задней частью седла - до позиции "НОРМАЛЬНАЯ РАБОТА".

Как заказать

Последовательный продувочный клапан SPV3, Ду25, фланцы Ру40.

Последовательность позиций клапана

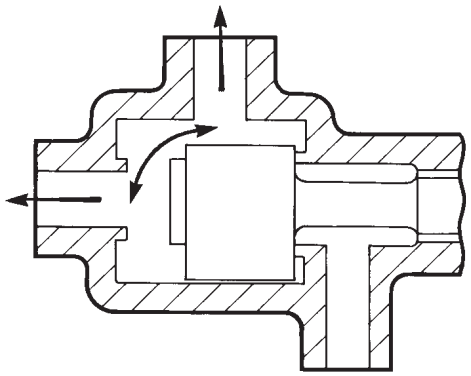

Позиция 1.

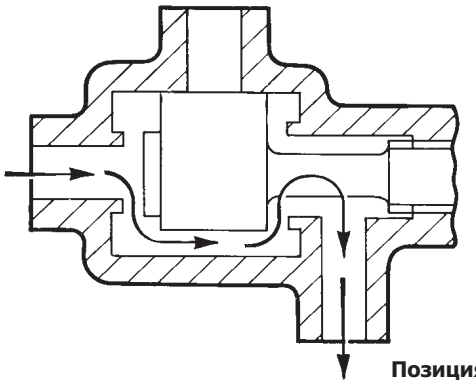

Позиция 2.

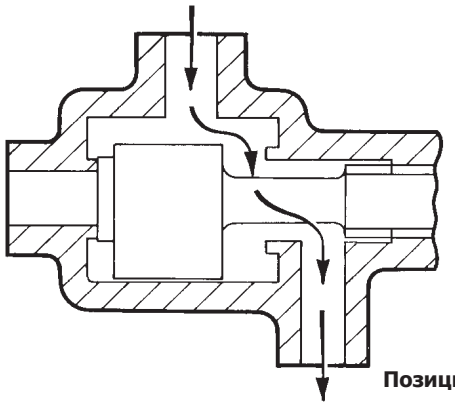

Позиция 3.

2.3