spirax sarco

TI-P402-71
АВ Выпуск 3

Контроллер уровня LC2300

- **Контроллер уровня для клапанов с пневмоприводом.**
- **Трехуровневый волновой фильтр дает возможность работать при турбулентностях на поверхности жидкости**
- **Входной сигнал может быть преобразован в обратный**
- **Питание - 110 В или 220 В**

Описание

Контроллер LC2300 производства Спиракс Сарко предназначен для управления позиционером клапана с пневмоприводом в ответ на сигнал от датчика емкостного типа и обеспечивает пропорциональное регулирование уровня жидкости. Он может использоваться для регулирования уровня в котлах, деаэраторах или резервуарах, где выходной сигнал от контроллера 4-20 мА или 0-20 мА поступает на позиционер клапана питательной воды с пневмоприводом.

Контроллер может также использоваться вместе с любым двухкабельным датчиком 4-20 мА, например, для регулировки давления, температуры или уровня при использовании датчика давления или дифференциального давления.

Источник постоянного тока для датчика включен в комплект.

Контроллер LC2300 программируется перед установкой в соответствии с напряжением источника электропитания и для обеспечения необходимых функций путем использования внутренних переключателей. Калибровка контрольной точки и пропорционального диапазона регулирования производится при помощи потенциометра на передней панели, таким образом, калибровка может быть изменена без удаления или разборки устройства.

Регулятор LC2300 обладает функцией, которая позволяет преобразовать восходящий уровень на датчике в нисходящий выходной сигнал от контроллера. При необходимости может быть запрограммирован восходящий выходной сигнал от контроллера.

Контроллер LC2300 имеет также трехуровневый волновой фильтр (ослабление входного сигнала). Эта функция, выбираемая путем переключения, подает усредненный выходной сигнал, поддерживая стабильный сигнал при различных условиях турбулентности, возможных в резервуарах и котлах с высокой производительностью.

Включение зеленого светодиода (LED) вверху передней панели свидетельствует о подключении к источнику питания.

Зеленый светодиод (>50%) указывает, что уровень выше, чем 50%, т.е. превышает установленный уровень.

Желтый светодиод (>100% / <0%) указывает на то, что уровень находится за пределами диапазона пропорционального регулирования.

Изделие произведено в соответствии с директивами 89/336/EEC и соответствует стандартам:

- Emissions EN 61326: 1997 A1 and A2 Class B equipment Table 4.
- Immunity EN 61326: 1997 A1 and A2 Class A equipment Table 1.

Материалы

Корпус	ABS CYCOLAC
Крышка и промежуточная пластина	R - ABS 90.00

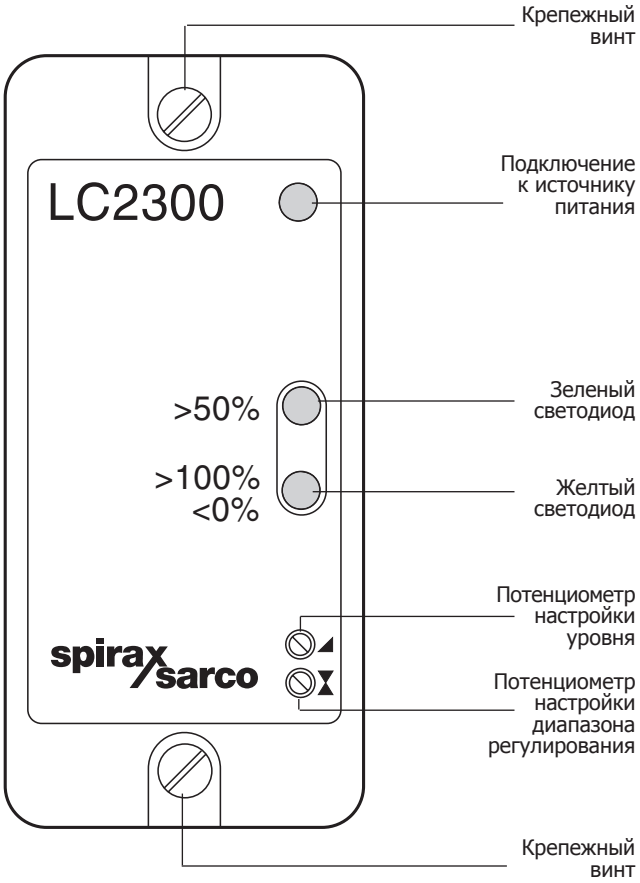

Ограничение применения

Исполнение корпуса	IP40
Максимальная температура окружающего воздуха	55°C
Минимальная температура окружающего воздуха	0°C
Максимальная длина кабеля (между контроллером и датчиком)	100 м

Технические характеристики

Напряжение питания	230 В (выбирается)	198 В - 264 В
	110 В (выбирается)	99 В - 132 В
Частота тока		50 - 60 Гц
Предохранители		Вставка 20 мм, 100 мА
Максимальное энергопотребление		6 ВА
Питание датчика	24 - 37 В пост. тока	20 мА макс.

Размеры и вес (ориентировочные), в мм и г

Вес	500

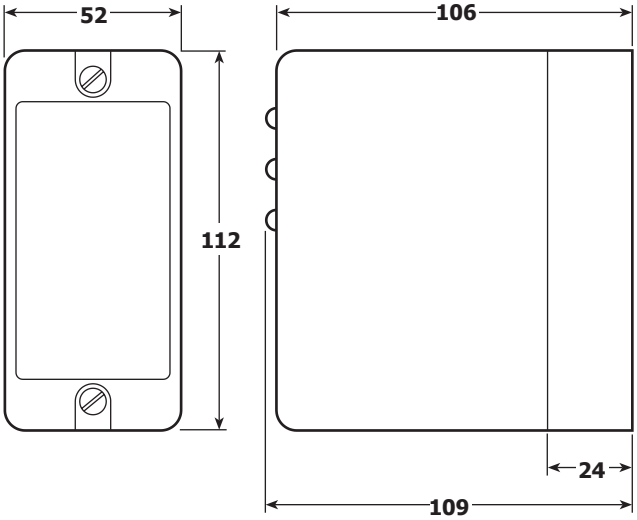

Как заказать

Контроллер LC2300.

Монтаж

ПРЕДУПРЕЖДЕНИЕ: Отключите источник электропитания до разборки контроллера, поскольку зажимы под напряжением будут оголены на корпусе контроллера.

ВНИМАНИЕ: Оставьте расстояние 15 мм между контроллерами в шкафу управления для циркуляции воздуха. Контроллер может быть установлен на верхней головке DIN рельсы при использовании имеющегося монтажного зажима, или же зажим можно удалить и непосредственно привинтить основание контроллера к рамочной пластине футляра.

Для соединения датчика уровня и контроллера необходим экранированный кабель с сечением 1 мм². Такой же тип кабеля может быть использован и для проводки к источнику электропитания. Конкретные схемы электропроводки и возможные установки переключателей, методы настройки представлены в Инструкции по монтажу и эксплуатации, поставляемой вместе с каждым контроллером.