spirax sarco

TI-P357-30
СН Выпуск 5

Пневмоприводы серии PN9000 для регулирующих клапанов SPIRA-TROL серий "K" и "L"

Описание

Компактные линейные пневмоприводы серии PN9000 поставляются с 3-мя типами диафрагм и могут использоваться с регулирующими клапанами в широком диапазоне давлений среды.
Приводы оборудованы индикатором положения штока и кольцевой диафрагмой, обеспечивающей линейность на протяжении всего рабочего цикла.

Поставляемые типы

PN	= Стандарт	Индекс E = Норм. открытый
PNP	= С никелиевым покрытием	Индекс R = Норм. открытый

Опции

Маховик для ручного управления	Буква H

Прим.: Данные в настоящем документе относятся к пневмоприводам типа PN.

Технические данные

Температура окружающего воздуха		от - 20°C до +110°C
Максимальное давление сжатого воздуха	PN9100	6 бари
	PN9200	6 бари
	PN9300	4 бари
Соединение сжатого воздуха		¼" NPT
Ход штока	PN9100	20 мм
	PN9200	20 мм
	PN9300	20/30 мм

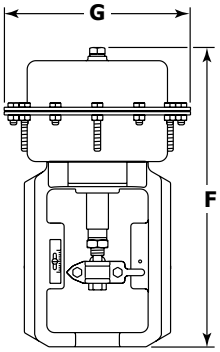

PN9100

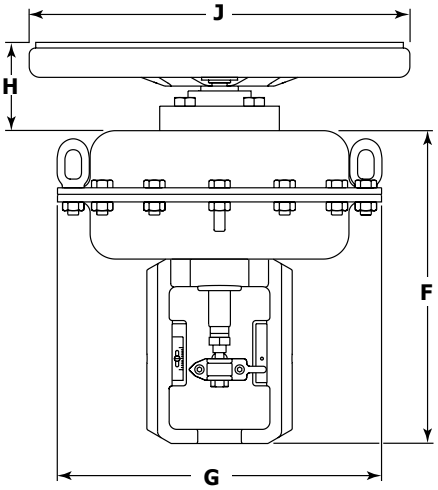

PN9200EH

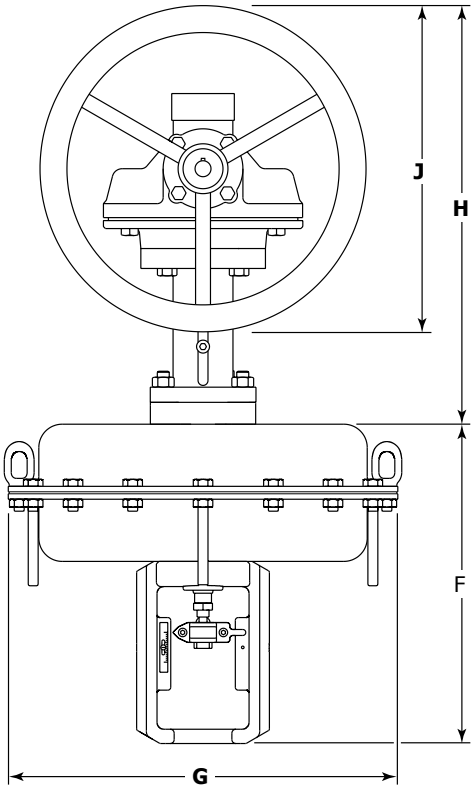

PN9337RH

Размеры и вес (ориентировочные), в мм и кг

Привод	F	G	H	J	Вес	
					Привод	+ маховик
PN9100E и его модификации	275	170	55	225	6	+ 5,86
PN9100R и его модификации	275	170	140	225	6	+ 2,5
PN9200E и его модификации	300	300	68	350	17	+ 7,2
PN9200R и его модификации	300	300	152	350	17	+ 3,77
PN9320E и его модификации	325	390	65	350	27	+ 7,2
PN9320R и его модификации	325	390	152	350	27	+ 3,77
PN9330E и его модификации	335	390	65	350	27	+ 7,2
PN9330R и его модификации	335	390	152	350	27	+ 3,7
PN9336E и его модификации	335	390	65	350	27	+ 7,2
PN9336R и его модификации	335	390	152	350	27	+ 3,77
PN9337E и его модификации	335	390	410	350	27	+ 21
PN9337R и его модификации	335	390	410	350	27	+ 21

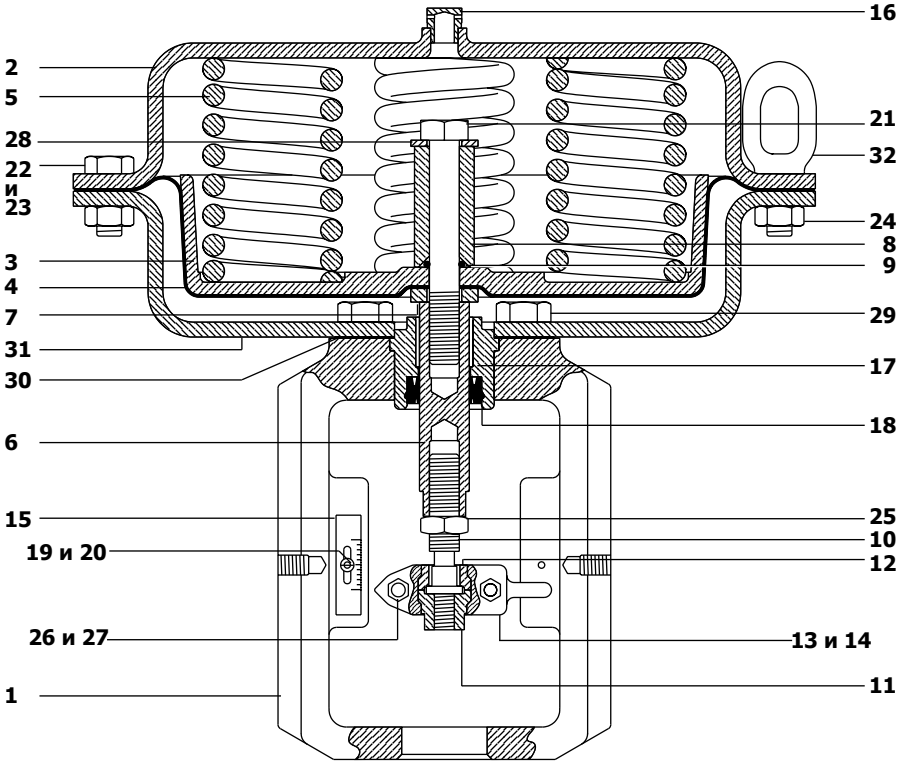

№	Деталь		Материал	
1	Стойка		Чугун SG	
2	Верхняя крышка		Сталь (окрашенная)	
3	Нажимная пластина		Алюминий	
4	Диафрагма		RАрмированная резина NBR	
5	Пружина		Сталь нержавеющая	
6	Шток		Сталь нержавеющая	
7	Шайба		Сталь (окрашенная)	
8	Проставка		Сталь (окрашенная)	
9	Уплотнительное кольцо		Viton	
10	Соединитель		Сталь нержавеющая	BS 970 431 S29
11	Адаптер		Сталь нержавеющая	BS 970 431 S29
12	Хомут		Сталь (окрашенная)	
13	Скоба передняя		Сталь нержавеющая	
14	Скоба задняя		Сталь нержавеющая	
15	Шкала		Сталь нержавеющая	
16	Пробка с вент. отвествием		Латунь	
17	Втулка		PTFE/сталь	
18	Уплотнение		Полиуретан	
19	Винт	PN9000	Сталь (окрашенная)	
		PNP9000	Сталь нержавеющая	A2 - 70
20	Нейлоновая агйка	PN9000	Сталь (окрашенная)	
		PNP9000	Сталь нержавеющая	A2 - 70
21	Болт		Сталь (окрашенная)	Gr. 8.8
22	Болт (короткий)	PN9000	Сталь (окрашенная)	Gr. 8.8
		PNP9000	Сталь нержавеющая	A2 - 70
23	Болт (длиный)	PN9000	Сталь (окрашенная)	Gr. 8.8
		PNP9000	Сталь нержавеющая	A2 - 70
24	Гайка	PN9000	Сталь (окрашенная)	Gr. 8.8
		PNP9000	Сталь нержавеющая	A2 - 70
25	Стопорная гайка	PN9000	Сталь (окрашенная)	
		PNP9000	Сталь нержавеющая	A2 - 70
26	Винт	PN9000	Сталь (окрашенная)	Gr. 8.8
		PNP9000	Сталь нержавеющая	A2 - 70
27	Гайка	PN9000	Сталь (окрашенная)	Gr. 8.8
		PNP9000	Сталь нержавеющая	A2 - 70
28	Шайба		Сталь (окрашенная)	
29	Винт		Сталь (окрашенная)	Gr. 8.8
30	Прокладка		Армированный графит	
31	Нижняя крышка		Сталь (окрашенная)	
32	Рым-болт		Сталь	

Как выбрать пневмопривод:

Используя ниже приведенные таблицы, можно выбрать подходящий пневмопривод серии PN9000 для регулирующих клапанов SPIRA-TROL серий K и L.

Представлены таблицы перепадов давления для следующих применений:

Плавное регулирование - Для систем регулирования во всем диапазоне работы клапана но без гарантии плотного закрытия при минимальных расходах при динамическом диапазоне работы клапана 50:1.

Закрытие по Классу IV - Обеспечивается плотное закрытие в соответствии с требованиями BS 5793-4 (IEC 60534-4) class IV.

Закрытие по Классу VI - Обеспечивается плотное закрытие в соответствии с требованиями BS 5793-4 (IEC 60534-4) class VI.

Для правильного выбора пневмопривода:
- Выберите колонку с требуемым Ду и уплотнением штока клапана.
- Выберите максимально возможный перепад давления на клапане в процессе его работы.
- В левой колонке найдите подходящий привод.

Для других применений проконсультируйтесь со специалистами Spirax Sarco.

Максимальные перепады давления для систем плавного регулирования - PN9000E

Клапаны KE, LE, KEA и LEA с шевронным PTFE или высокотемпературным графитовым (H) уплотнением

Привод	Диапазон пружины	Максимальный перепад давления, бар																	
		Ду15		Ду20		Ду25		Ду32		Ду40		Ду50		Ду65		Ду80		Ду100	
		PTFE	Графит. уплотн.	PTFE	Графит. уплотн.	PTFE	Графит. уплотн.	PTFE	Графит. уплотн.	PTFE	Графит. уплотн.	PTFE	Графит. уплотн.	PTFE	Графит. уплотн.	PTFE	Графит. уплотн.	PTFE	Графит. уплотн.
PN9120E	0.2 – 1.0	5	-	4	-	3	-	2	-	1	-	1	-	-	-	-	-	-	-
PN9120E	0.4 – 1.2	14	-	11	-	7	-	6	-	3	-	2	-	-	-	-	-	-	-
PN9125E	0.4 – 2.0	14	-	11	-	7	-	6	-	3	-	2	-	-	-	-	-	-	-
PN9126E	1.0 – 2.0	40	28	34	22	23	15	18	11	8	5	5	3	-	-	-	-	-	-
PN9123E	2.0 – 4.0	40	40	40	40	40	40	37	31	16	13	11	9	-	-	-	-	-	-
PN9220E	0.2 – 1.0	29	14	23	11	15	7	12	6	5	2	4	2	-	-	-	-	-	-
PN9220E	0.4 – 1.2	40	40	40	38	33	25	26	20	11	8	8	7	-	-	-	-	-	-
PN9226E	1.0 – 2.0	40	40	40	40	40	40	40	40	29	26	23	21	-	-	-	-	-	-
PN9223E	2.0 – 4.0	40	40	40	40	40	40	40	40	40	40	40	40	-	-	-	-	-	-
PN9320E	0.2 – 1.0	40	40	40	37	33	25	25	19	11	8	8	6	-	-	-	-	-	-
PN9320E	0.4 – 1.2	40	40	40	40	40	40	40	40	23	20	16	14	-	-	-	-	-	-
PN9330E	0.4 – 1.2	-	-	-	-	-	-	-	-	-	-	-	-	9	7	6	5	4	3
PN9336E	1.0 – 2.0	-	-	-	-	-	-	-	-	-	-	-	-	23	21	15	14	9	9
PN9337E	2.5 – 3.5	-	-	-	-	-	-	-	-	-	-	-	-	40	40	38	36	23	23

Клапаны KE, LE, KEA и LEA с сильфонным и дополнительным шевронным PTFE или графитовым (H) уплотнением

Привод	Диапазон пружины	Максимальный перепад давления, бар																	
		Ду15		Ду20		Ду25		Ду32		Ду40		Ду50		Ду65		Ду80		Ду100	
		PTFE	Графит. уплотн.	PTFE	Графит. уплотн.	PTFE	Графит. уплотн.	PTFE	Графит. уплотн.	PTFE	Графит. уплотн.	PTFE	Графит. уплотн.	PTFE	Графит. уплотн.	PTFE	Графит. уплотн.	PTFE	Графит. уплотн.
PN9123E	2.0 – 4.0	16	1	13	1	8	1	7	-	3	-	2	-	-	-	-	-	-	-
PN9226E	1.0 – 2.0	40	40	40	40	40	39	37	31	16	13	11	9	-	-	-	-	-	-
PN9223E	2.0 – 4.0	40	40	40	40	40	40	40	40	40	40	33	31	-	-	-	-	-	-
PN9320E	0.4 – 1.2	40	39	40	31	28	21	22	16	10	7	7	5	-	-	-	-	-	-
PN9330E	0.4 – 1.2	-	-	-	-	-	-	-	-	-	-	-	-	2	-	1	-	1	-
PN9336E	1.0 – 2.0	-	-	-	-	-	-	-	-	-	-	-	-	16	14	10	9	6	6
PN9337E	2.5 – 3.5	-	-	-	-	-	-	-	-	-	-	-	-	40	40	33	32	20	20

Максимальные перепады давления для закрытия по классу IV - PN9000E

Клапаны KE, LE, KEA и LEA с шевронным PTFE или высокотемпературным графитовым (H) уплотнением

Привод	Диапазон пружины	Максимальный перепад давления, бар																	
		Ду15		Ду20		Ду25		Ду32		Ду40		Ду50		Ду65		Ду80		Ду100	
		PTFE	Графит. уплотн.	PTFE	Графит. уплотн.	PTFE	Графит. уплотн.	PTFE	Графит. уплотн.	PTFE	Графит. уплотн.	PTFE	Графит. уплотн.	PTFE	Графит. уплотн.	PTFE	Графит. уплотн.	PTFE	Графит. уплотн.
PN9126E	1.0 – 2.0	28	13	20	9	12	4	10	3	2	-	1	-	-	-	-	-	-	-
PN9123E	2.0 – 4.0	40	40	40	40	37	29	29	23	11	8	7	5	-	-	-	-	-	-
PN9220E	0.2 – 1.0	14	-	9	-	4	-	4	-	-	-	-	-	-	-	-	-	-	-
PN9220E	0.4 – 1.2	40	33	36	24	22	14	18	12	6	3	3	2	-	-	-	-	-	-
PN9226E	1.0 – 2.0	40	40	40	40	40	40	40	40	24	21	16	14	-	-	-	-	-	-
PN9223E	2.0 – 4.0	40	40	40	40	40	40	40	40	40	40	38	36	-	-	-	-	-	-
PN9320E	0.2 – 1.0	40	32	35	24	22	14	17	11	6	3	3	1	-	-	-	-	-	-
PN9320E	0.4 – 1.2	40	40	40	40	40	40	40	38	17	15	12	10	-	-	-	-	-	-
PN9330E	0.4 – 1.2	-	-	-	-	-	-	-	-	-	-	-	-	6	4	3	2	1	1
PN9336E	1.0 – 2.0	-	-	-	-	-	-	-	-	-	-	-	-	22	20	12	11	7	6
PN9337E	2.5 – 3.5	-	-	-	-	-	-	-	-	-	-	-	-	40	40	35	34	21	21

Клапаны KE, LE, KEA и LEA с сильфонным и дополнительным шевронным PTFE или графитовым (H) уплотнением

Привод	Диапазон пружины	Максимальный перепад давления, бар																	
		Ду15		Ду20		Ду25		Ду32		Ду40		Ду50		Ду65		Ду80		Ду100	
		PTFE	Графит. уплотн.	PTFE	Графит. уплотн.	PTFE	Графит. уплотн.	PTFE	Графит. уплотн.	PTFE	Графит. уплотн.	PTFE	Графит. уплотн.	PTFE	Графит. уплотн.	PTFE	Графит. уплотн.	PTFE	Графит. уплотн.
PN9226E	1.0 – 2.0	40	40	40	40	36	29	27	21	10	7	6	4	-	-	-	-	-	-
PN9223E	2.0 – 4.0	40	40	40	40	40	40	40	40	40	37	27	25	-	-	-	-	-	-
PN9320E	0.4 – 1.2	39	24	29	17	18	10	12	6	3	1	1	-	-	-	-	-	-	-
PN9336E	1.0 – 2.0	-	-	-	-	-	-	-	-	-	-	-	-	12	10	7	6	4	3
PN9337E	2.5 – 3.5	-	-	-	-	-	-	-	-	-	-	-	-	40	40	30	28	18	17

Максимальные перепады давления для закрытия по Классу VI - PN9000E (только для клапанов с кольцом из материала PFTE на плунжере)

Клапаны KE, LE, KEA и LEA с шевронным PTFE или высокотемпературным графитовым (H) уплотнением

Привод	Диапазон пружины	Максимальный перепад давления, бар																	
		Ду15		Ду20		Ду25		Ду32		Ду40		Ду50		Ду65		Ду80		Ду100	
		PTFE	Графит. уплотн.	PTFE	Графит. уплотн.	PTFE	Графит. уплотн.	PTFE	Графит. уплотн.	PTFE	Графит. уплотн.	PTFE	Графит. уплотн.	PTFE	Графит. уплотн.	PTFE	Графит. уплотн.	PTFE	Графит. уплотн.
PN9120E	0.2 – 1.0	4	-	3	-	2	-	2	-	1	-	-	-	-	-	-	-	-	-
PN9120E	0.4 – 1.2	14	-	11	-	7	-	6	-	2	-	2	-	-	-	-	-	-	-
PN9125E	0.4 – 2.0	14	-	11	-	7	-	6	-	2	-	2	-	-	-	-	-	-	-
PN9126E	1.0 – 2.0	40	27	33	22	22	14	17	11	7	5	5	3	-	-	-	-	-	-
PN9123E	2.0 – 4.0	40	40	40	40	40	40	37	31	16	13	11	9	-	-	-	-	-	-
PN9220E	0.2 – 1.0	28	14	22	11	15	7	12	5	5	2	4	2	-	-	-	-	-	-
PN9220E	0.4 – 1.2	40	40	40	37	33	25	25	19	11	8	8	6	-	-	-	-	-	-
PN9226E	1.0 – 2.0	40	40	40	40	40	40	40	40	29	26	21	19	-	-	-	-	-	-
PN9223E	2.0 – 4.0	40	40	40	40	40	40	40	40	40	40	40	40	-	-	-	-	-	-
PN9320E	0.2 – 1.0	40	40	40	37	32	24	25	19	11	8	8	6	-	-	-	-	-	-
PN9320E	0.4 – 1.2	40	40	40	40	40	40	40	40	23	20	16	14	-	-	-	-	-	-
PN9330E	0.4 – 1.2	-	-	-	-	-	-	-	-	-	-	-	-	9	7	6	4	4	3
PN9336E	1.0 – 2.0	-	-	-	-	-	-	-	-	-	-	-	-	23	21	15	14	9	8
PN9337E	2.5 – 3.5	-	-	-	-	-	-	-	-	-	-	-	-	40	40	37	36	23	23

Клапаны KE, LE, KEA и LEA с сильфонным и дополнительным шевронным PTFE или графитовым (H) уплотнением

Привод	Диапазон пружины	Максимальный перепад давления, бар																	
		Ду15		Ду20		Ду25		Ду32		Ду40		Ду50		Ду65		Ду80		Ду100	
		PTFE	Графит. уплотн.	PTFE	Графит. уплотн.	PTFE	Графит. уплотн.	PTFE	Графит. уплотн.	PTFE	Графит. уплотн.	PTFE	Графит. уплотн.	PTFE	Графит. уплотн.	PTFE	Графит. уплотн.	PTFE	Графит. уплотн.
PN9123E	2.0 – 4.0	16	1	12	-	8	-	6	-	3	-	2	-	-	-	-	-	-	-
PN9226E	1.0 – 2.0	40	40	40	40	40	39	36	30	16	13	11	9	-	-	-	-	-	-
PN9223E	2.0 – 4.0	40	40	40	40	40	40	40	40	40	40	33	31	-	-	-	-	-	-
PN9320E	0.4 – 1.2	40	38	40	30	28	20	22	16	9	7	7	5	-	-	-	-	-	-
PN9330E	0.4 – 1.2	-	-	-	-	-	-	-	-	-	-	-	-	1	-	1	-	1	-
PN9336E	1.0 – 2.0	-	-	-	-	-	-	-	-	-	-	-	-	16	14	10	9	6	6
PN9337E	2.5 – 3.5	-	-	-	-	-	-	-	-	-	-	-	-	40	40	33	32	20	20

Максимальные перепады давления для систем плавного регулирования - PN9000R

Клапаны KE, LE, KEA и LEA с шевронным PTFE или высокотемпературным графитовым (H) уплотнением

Привод	Диапазон пружины	Максимальное давление сжатого воздуха, бар	Максимальный перепад давления, бар																	
			Ду15		Ду20		Ду25		Ду32		Ду40		Ду50		Ду65		Ду80		Ду100	
			PTFE	Графит. уплотн.	PTFE	Графит. уплотн.	PTFE	Графит. уплотн.	PTFE	Графит. уплотн.	PTFE	Графит. уплотн.	PTFE	Графит. уплотн.	PTFE	Графит. уплотн.	PTFE	Графит. уплотн.	PTFE	Графит. уплотн.
PN9120R	0.2 - 1.0	6	40	40	40	40	40	40	40	40	40	39	30	28	-	-	-	-	-	-
PN9120R	0.4 - 1.2	6	40	40	40	40	40	40	40	40	40	37	28	26	-	-	-	-	-	-
PN9125R	0.4 - 2.0	6	40	40	40	40	40	40	40	40	33	30	24	22	-	-	-	-	-	-
PN9126R	1.0 – 2.0	6	40	40	40	40	40	40	40	40	33	30	24	22	-	-	-	-	-	-
PN9123R	2.0 – 4.0	6	40	40	40	40	40	40	37	31	16	13	11	10	-	-	-	-	-	-
PN9220R	0.2 – 1.0	6	40	40	40	40	40	40	40	40	40	40	40	40	-	-	-	-	-	-
PN9220R	0.4 – 1.2	6	40	40	40	40	40	40	40	40	40	40	40	40	-	-	-	-	-	-
PN9226R	1.0 – 2.0	6	40	40	40	40	40	40	40	40	40	40	40	40	-	-	-	-	-	-
PN9223R	2.0 – 4.0	6	40	40	40	40	40	40	40	40	40	40	40	40	-	-	-	-	-	-
PN9320R	0.2 – 1.0	4	40	40	40	40	40	40	40	40	40	40	40	40	-	-	-	-	-	-
PN9320R	0.4 – 1.2	4	40	40	40	40	40	40	40	40	40	40	40	40	-	-	-	-	-	-
PN9330R	0.4 – 1.2	4	-	-	-	-	-	-	-	-	-	-	-	-	40	40	40	40	26	26
PN9336R	1.0 – 2.0	4	-	-	-	-	-	-	-	-	-	-	-	-	40	40	30	29	19	18
PN9337R	2.5 – 3.5	4	-	-	-	-	-	-	-	-	-	-	-	-	11	10	7	6	5	4

4.2

Клапаны KE, LE, KEA и LEA с сильфонным и дополнительным шевронным PTFE или графитовым (H) уплотнением

Привод	Диапазон пружины	Максимальное давление сжатого воздуха, бар	Максимальный перепад давления, бар																	
			Ду15		Ду20		Ду25		Ду32		Ду40		Ду50		Ду65		Ду80		Ду100	
			PTFE	Графит. уплотн.	PTFE	Графит. уплотн.	PTFE	Графит. уплотн.	PTFE	Графит. уплотн.	PTFE	Графит. уплотн.	PTFE	Графит. уплотн.	PTFE	Графит. уплотн.	PTFE	Графит. уплотн.	PTFE	Графит. уплотн.
PN9120R	0.2 – 1.0	6	40	40	40	40	40	40	40	40	28	26	20	18	-	-	-	-	-	-
PN9120R	0.4 – 1.2	6	40	40	40	40	40	40	40	40	27	24	19	17	-	-	-	-	-	-
PN9125R	0.4 - 2.0	6	40	40	40	40	40	40	40	40	20	17	14	12	-	-	-	-	-	-
PN9126R	1.0 – 2.0	6	40	40	40	40	40	40	40	40	20	17	14	12	-	-	-	-	-	-
PN9123R	2.0 – 4.0	6	16	1	13	1	8	1	7	-	3	-	2	-	-	-	-	-	-	-
PN9220R	0.2 – 1.0	6	40	40	40	40	40	40	40	40	40	40	40	40	-	-	-	-	-	-
PN9220R	0.4 – 1.2	6	40	40	40	40	40	40	40	40	40	40	40	40	-	-	-	-	-	-
PN9226R	1.0 – 2.0	6	40	40	40	40	40	40	40	40	40	40	40	40	-	-	-	-	-	-
PN9223R	2.0 – 4.0	6	40	40	40	40	40	40	40	40	40	40	33	31	-	-	-	-	-	-
PN9320R	0.2 – 1.0	4	40	40	40	40	40	40	40	40	40	40	40	40	-	-	-	-	-	-
PN9320R	0.4 – 1.2	4	40	40	40	40	40	40	40	40	40	40	40	40	-	-	-	-	-	-
PN9330R	0.4 – 1.2	4	-	-	-	-	-	-	-	-	-	-	-	-	40	40	37	36	23	-23
PN9336R	1.0 – 2.0	4	-	-	-	-	-	-	-	-	-	-	-	-	39	38	25	24	16	15
PN9337R	2.5 – 3.5	4	-	-	-	-	-	-	-	-	-	-	-	-	4	2	2	1	2	1

Максимальные перепады давления для закрытия по Классу IV - PN9000R

Клапаны KE, LE, KEA и LEA с шевронным PTFE или высокотемпературным графитовым (H) уплотнением

Привод	Диапазон пружины	Максимальное давление сжатого воздуха, бар	Максимальный перепад давления, бар																	
			Ду15		Ду20		Ду25		Ду32		Ду40		Ду50		Ду65		Ду80		Ду100	
			PTFE	Графит. уплотн.	PTFE	Графит. уплотн.	PTFE	Графит. уплотн.	PTFE	Графит. уплотн.	PTFE	Графит. уплотн.	PTFE	Графит. уплотн.	PTFE	Графит. уплотн.	PTFE	Графит. уплотн.	PTFE	Графит. уплотн.
PN9120R	0.2 – 1.0	6	40	40	40	40	40	40	40	40	36	34	25	23	-	-	-	-	-	-
PN9120R	0.4 – 1.2	6	40	40	40	40	40	40	40	40	34	32	24	22	-	-	-	-	-	-
PN9125R	0.4 - 2.0	6	40	40	40	40	40	40	40	40	28	25	19	17	-	-	-	-	-	-
PN9126R	1.0 – 2.0	6	40	40	40	40	40	40	40	40	28	25	19	17	-	-	-	-	-	-
PN9123R	2.0 – 4.0	6	40	40	40	40	37	29	29	23	11	8	7	5	-	-	-	-	-	-
PN9220R	0.2 – 1.0	6	40	40	40	40	40	40	40	40	40	40	40	40	-	-	-	-	-	-
PN9220R	0.4 – 1.2	6	40	40	40	40	40	40	40	40	40	40	40	40	-	-	-	-	-	-
PN9226R	1.0 – 2.0	6	40	40	40	40	40	40	40	40	40	40	40	40	-	-	-	-	-	-
PN9223R	2.0 – 4.0	6	40	40	40	40	40	40	40	40	40	40	38	36	-	-	-	-	-	-
PN9320R	0.2 – 1.0	4	40	40	40	40	40	40	40	40	40	40	40	40	-	-	-	-	-	-
PN9320R	0.4 – 1.2	4	40	40	40	40	40	40	40	40	40	40	40	40	-	-	-	-	-	-
PN9330R	0.4 – 1.2	4	-	-	-	-	-	-	-	-	-	-	-	-	40	40	39	38	24	23
PN9336R	1.0 – 2.0	4	-	-	-	-	-	-	-	-	-	-	-	-	40	40	27	26	17	16
PN9337R	2.5 – 3.5	4	-	-	-	-	-	-	-	-	-	-	-	-	8	6	5	3	2	2

Клапаны KE, LE, KEA и LEA с сильфонным и дополнительным шевронным PTFE или графитовым (H) уплотнением

Привод	Диапазон пружины	Максимальное давление сжатого воздуха, бар	Максимальный перепад давления, бар																	
			Ду15		Ду20		Ду25		Ду32		Ду40		Ду50		Ду65		Ду80		Ду100	
			PTFE	Графит. уплотн.	PTFE	Графит. уплотн.	PTFE	Графит. уплотн.	PTFE	Графит. уплотн.	PTFE	Графит. уплотн.	PTFE	Графит. уплотн.	PTFE	Графит. уплотн.	PTFE	Графит. уплотн.	PTFE	Графит. уплотн.
PN9120R	0.2 – 1.0	6	40	40	40	40	40	40	40	40	22	19	15	13	-	-	-	-	-	-
PN9120R	0.4 – 1.2	6	40	40	40	40	40	40	40	40	20	18	14	12	-	-	-	-	-	-
PN9125R	0.4 - 2.0	6	40	40	40	40	40	40	36	30	13	11	9	7	-	-	-	-	-	-
PN9126R	1.0 – 2.0	6	40	40	40	40	40	40	36	30	13	11	9	7	-	-	-	-	-	-
PN9220R	0.2 – 1.0	6	40	40	40	40	40	40	40	40	40	40	40	40	-	-	-	-	-	-
PN9220R	0.4 – 1.2	6	40	40	40	40	40	40	40	40	40	40	40	40	-	-	-	-	-	-
PN9226R	1.0 – 2.0	6	40	40	40	40	40	40	40	40	40	40	40	40	-	-	-	-	-	-
PN9223R	2.0 – 4.0	6	40	40	40	40	40	40	40	40	40	37	27	25	-	-	-	-	-	-
PN9320R	0.2 – 1.0	4	40	40	40	40	40	40	40	40	40	40	40	40	-	-	-	-	-	-
PN9320R	0.4 – 1.2	4	40	40	40	40	40	40	40	40	40	40	40	40	-	-	-	-	-	-
PN9330R	0.4 – 1.2	4	-	-	-	-	-	-	-	-	-	-	-	-	40	40	34	33	21	20
PN9336R	1.0 – 2.0	4	-	-	-	-	-	-	-	-	-	-	-	-	35	34	22	21	13	12

Максимальные перепады давления для закрытия по Классу VI - PN9000R (только для клапанов с кольцом из материала PFTE на плунжере)

Клапаны KE, LE, KEA и LEA с шевронным PTFE или высокотемпературным графитовым (H) уплотнением

Привод	Диапазон пружины	Максимальное давление сжатого воздуха, бар	Максимальный перепад давления, бар																	
			Ду15		Ду20		Ду25		Ду32		Ду40		Ду50		Ду65		Ду80		Ду100	
			PTFE	Графит. уплотн.	PTFE	Графит. уплотн.	PTFE	Графит. уплотн.	PTFE	Графит. уплотн.	PTFE	Графит. уплотн.	PTFE	Графит. уплотн.	PTFE	Графит. уплотн.	PTFE	Графит. уплотн.	PTFE	Графит. уплотн.
PN9120R	0.2 – 1.0	6	40	40	40	40	40	40	40	40	40	39	29	28	-	-	-	-	-	-
PN9120R	0.4 – 1.2	6	40	40	40	40	40	40	40	40	40	37	28	26	-	-	-	-	-	-
PN9125R	0.4 - 2.0	6	40	40	40	40	40	40	40	40	33	30	23	21	-	-	-	-	-	-
PN9126R	1.0 – 2.0	6	40	40	40	40	40	40	40	40	33	30	23	21	-	-	-	-	-	-
PN9123R	2.0 – 4.0	6	40	40	40	40	40	40	37	31	16	13	11	9	-	-	-	-	-	-
PN9220R	0.2 – 1.0	6	40	40	40	40	40	40	40	40	40	40	40	40	-	-	-	-	-	-
PN9220R	0.4 – 1.2	6	40	40	40	40	40	40	40	40	40	40	40	40	-	-	-	-	-	-
PN9226R	1.0 – 2.0	6	40	40	40	40	40	40	40	40	40	40	40	40	-	-	-	-	-	-
PN9223R	2.0 – 4.0	6	40	40	40	40	40	40	40	40	40	40	40	40	-	-	-	-	-	-
PN9320R	0.2 – 1.0	4	40	40	40	40	40	40	40	40	40	40	40	40	-	-	-	-	-	-
PN9320R	0.4 – 1.2	4	40	40	40	40	40	40	40	40	40	40	40	40	-	-	-	-	-	-
PN9330R	0.4 – 1.2	4	-	-	-	-	-	-	-	-	-	-	-	-	40	40	40	40	26	25
PN9336R	1.0 – 2.0	4	-	-	-	-	-	-	-	-	-	-	-	-	40	40	30	29	19	18
PN9337	2.5 – 3.5	4	-	-	-	-	-	-	-	-	-	-	-	-	11	9	7	6	4	4

4.2

Клапаны KE, LE, KEA и LEA с сильфонным и дополнительным шевронным PTFE или графитовым (H) уплотнением

Привод	Диапазон пружины	Максимальное давление сжатого воздуха, бар	Максимальный перепад давления, бар																	
			Ду15		Ду20		Ду25		Ду32		Ду40		Ду50		Ду65		Ду80		Ду100	
			PTFE	Графит. уплотн.	PTFE	Графит. уплотн.	PTFE	Графит. уплотн.	PTFE	Графит. уплотн.	PTFE	Графит. уплотн.	PTFE	Графит. уплотн.	PTFE	Графит. уплотн.	PTFE	Графит. уплотн.	PTFE	Графит. уплотн.
PN9120R	0.2 – 1.0	6	40	40	40	40	40	40	40	40	28	25	20	18	-	-	-	-	-	-
PN9120R	0.4 – 1.2	6	40	40	40	40	40	40	40	40	26	24	19	17	-	-	-	-	-	-
PN9125R	0.4 - 2.0	6	40	40	40	40	40	40	40	39	20	17	14	12	-	-	-	-	-	-
PN9126R	1.0 – 2.0	6	40	40	40	40	40	40	40	39	20	17	14	12	-	-	-	-	-	-
PN9123R	2.0 – 4.0	6	16	1	12	-	8	-	6	-	3	-	2	-	-	-	-	-	-	-
PN9220R	0.2 – 1.0	6	40	40	40	40	40	40	40	40	40	40	40	40	-	-	-	-	-	-
PN9220R	0.4 – 1.2	6	40	40	40	40	40	40	40	40	40	40	40	40	-	-	-	-	-	-
PN9226R	1.0 – 2.0	6	40	40	40	40	40	40	40	40	40	40	40	40	-	-	-	-	-	-
PN9223R	2.0 – 4.0	6	40	40	40	40	40	40	40	40	40	40	33	31	-	-	-	-	-	-
PN9320R	0.2 – 1.0	4	40	40	40	40	40	40	40	40	40	40	40	40	-	-	-	-	-	-
PN9320R	0.4 – 1.2	4	40	40	40	40	40	40	40	40	40	40	40	40	-	-	-	-	-	-
PN9330R	0.4 – 1.2	4	-	-	-	-	-	-	-	-	-	-	-	-	40	40	37	36	23	23
PN9336R	1.0 – 2.0	4	-	-	-	-	-	-	-	-	-	-	-	-	39	38	25	24	16	15
PN9337R	2.5 – 3.5	4	-	-	-	-	-	-	-	-	-	-	-	-	4	2	2	1	1	1

Пример выбора пневмопривода серии PN9000:

Тип	PN = Окрашенный порошковой краской (стандартное исполнение) PNP = Электроникелиевое покрытие		PN
Серия	9 = 9000		9
Размер диафрагмы	1 = 100 см² 2 = 340 см² 3 = 670 см²		3
Ход штока	2 = 20 мм 3 = 30 мм		3
Диапазон пружины	0 = от 0,2 до 1,0 бар (опция - от 0,4 до 1,2 бар) 3 = от 2,0 до 4,0 бар 6 = от 1,0 до 2,0 бар 7 = от 2,5 до 3,5 бар		7
Положение штока при отсутствии сигнала сжатого воздуха	E = Нормально закрытый (шток в нижнем положении) R = Нормально открытый (шток в нижнем положении)		E
Опция	H = Маховик для ручного управления		

Как заказать:

Пневмопривод PN9337E.

Запасные части

В качестве запасных поставляются только детали, указанные ниже в таблице. Они общие для нормально открытых и нормально закрытых версий.

Поставляемые запчасти	
Уплотнение штока	**17, 18, 30**
Диафрагма	**4, 9**
Индикатор положения	**15, 19, 20**
Комплект пружин	**5**
Адаптер-соединитель	**10, 13, 14, 26, 27**

Как заказать
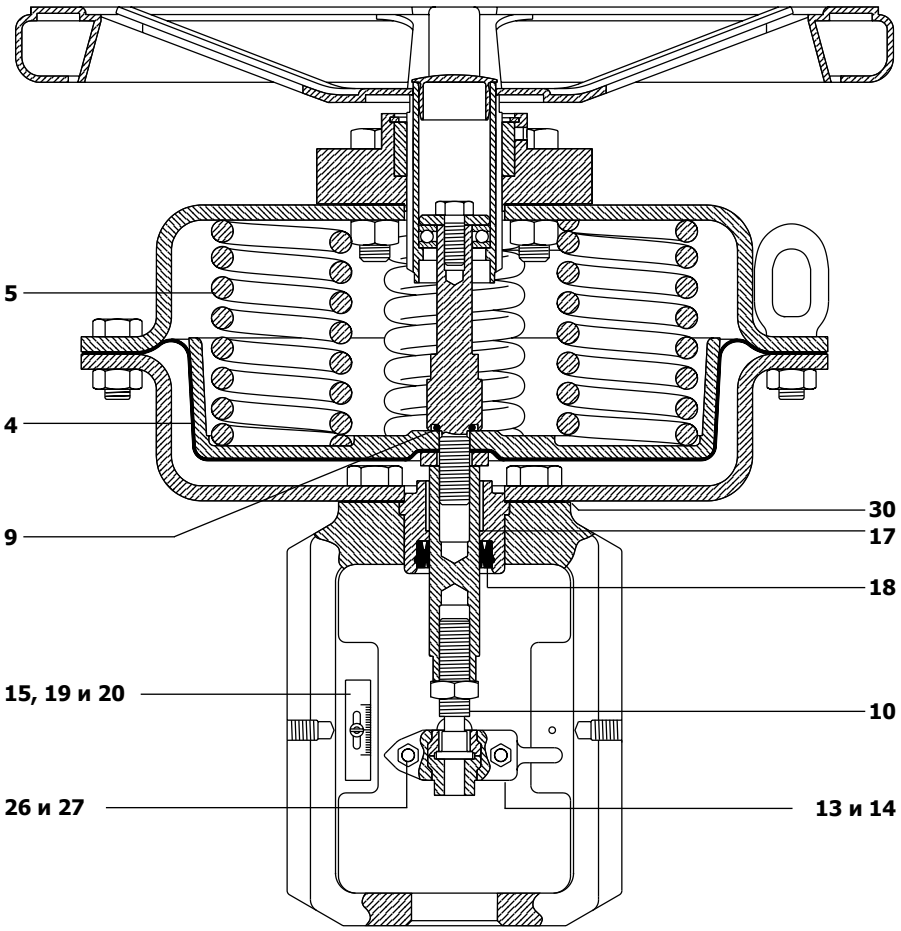
При заказе используйте описание из таблицы "Поставляемые запчасти" и указывайте тип пневмопривода.
Пример: Уплотнение штока для пневмопривода PN9120.