spirax sarco

TI-P320-59
CH Выпуск 1

Контроллер TC10 для медленного запуска паровых систем

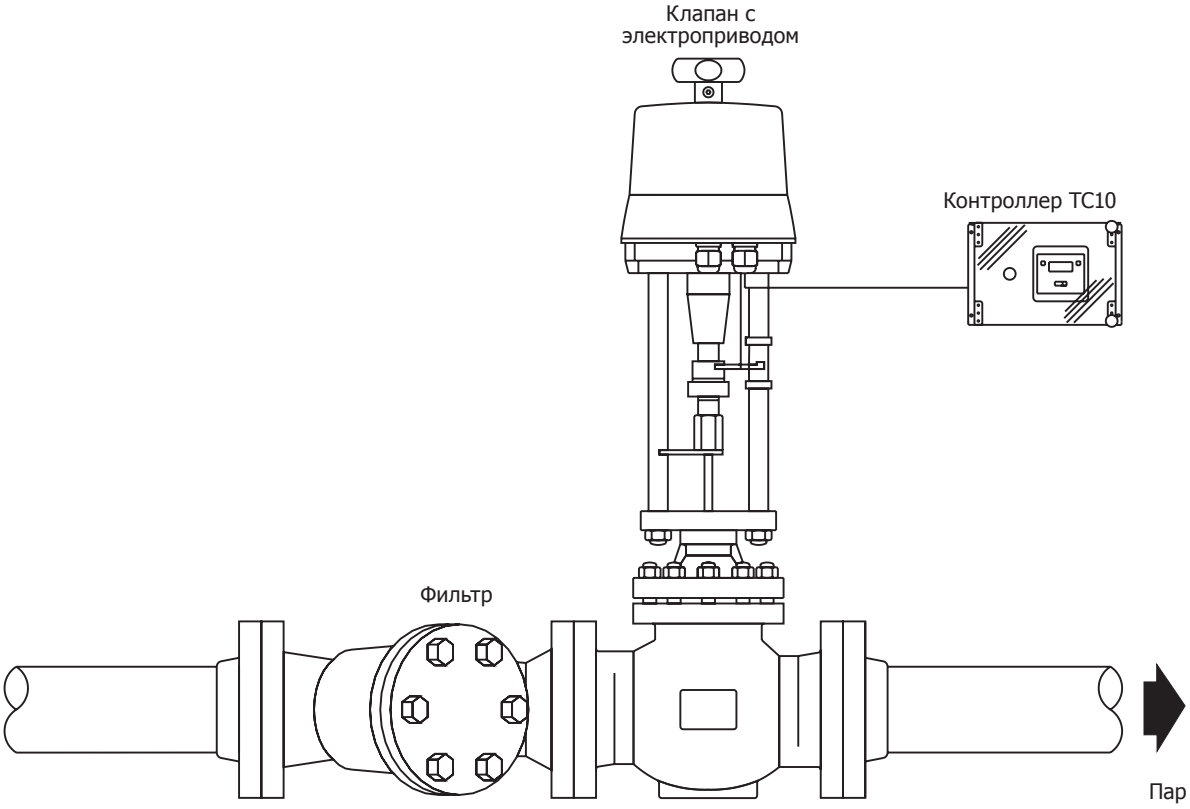

Описание

Контроллер TC10 представляет собой таймер для открытия и закрытия клапанов, оснащенных электроприводами. Контроллер применяется для медленного открытия главных паровых клапанов для обеспечения прогрева и запуска паровой системы без гидравлических ударов.
Контроллер может быть запрограммирован на закрытие клапана при отсутствии необходимости в паре.

Основные характеристики:

- Встроенный календарь на 7 дней и часы с питанием 220 В. Он применяется при программировании открытия и закрытия клапана с 7-ми дневным циклом. Имеется возможность задания 6 различных открытий и закрытий клапана в различные дни недели.
- Монтаж контроллера осуществляется на рейку DIN. Может задаваться время хода штока клапана. Оно задается количеством импульсов питания и промежутками между ними.
- Индикатор питания.
- На переднюю панель помещается шильдик с введенными данными.
- Кабель имеет уплотнение на входе в контроллер.

Паровая система

Типичная паровая система имеет главный паровой клапан, который должен закрываться когда потребности в паре нет. Это может значительно сократить потери пара. Контроллер TC10 имеет семидневный календарь и часы для возможности задания даты и времени открытия или закрытия клапана. На клапан подаются кратковременные импульсы напряжения с задаваемыми промежутками, что позволяет открывать или закрывать клапан за определенный промежуток времени.

Кроме самого клапана с электроприводом и контроллера необходимо предусмотреть:

- Запорный клапан, фильтр и блок дренажа паропровода перед клапаном с электроприводом.
- Дренаж паропровода и точки выпуска воздуха за клапаном с электроприводом.

Клапан

А качестве клапана с электроприводом может использоваться клапан Spirax Sarco серии "L" или "K". Обычно выбирается клапан того же Ду что и Ду паропровода.

Технические данные

Исполнение корпуса	IP65
Температура окружающего воздуха	от -10°C до +50°C
Напряжение питания	230 В, 50 Гц
Питание, подаваемое на электропривод клапана	от 115 до 230 В пер. тока или 24 В пост. тока
Минимальный шаг настройки	1 минута
Время работы часов на батарейке	1 000 часов
Минимальное время открытия клапана	Соответствует скорости электропривода
Максимальное время открытия клапана	В зависимости от настройки
Время закрытия клапана	Соответствует скорости электропривода

Размеры и вес (ориентировочные), с мм и кг

С настенным креплением	A	140 мм
	B	215 мм
	C	195 мм
	Вес	2,2 кг

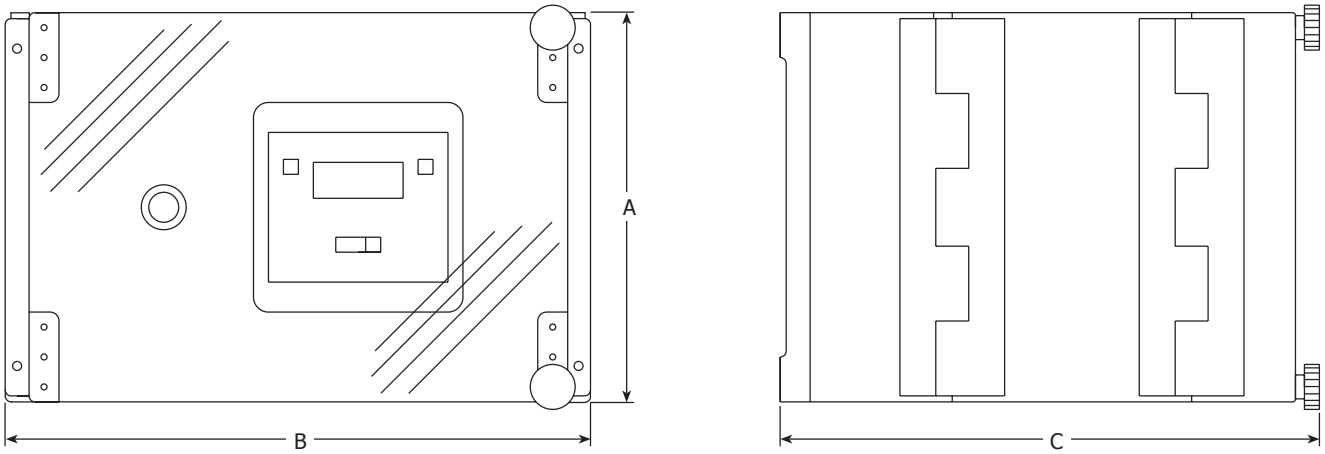

Как заказать

Пример: Контроллер TC10.