spirax sarco

TI-P323-20
СН Выпуск 1

Контроллер SX75

Описание
Контроллер SX75 предназначен для монтажа в панели приборов и может использоваться для поддержания двух программируемых параметров. Контроллер имеет универсальные вход и выход. При регулировании используется PID характеристики со специальным алгоритмом, приспособленным к регулированию промышленных процессов.
SX75 может использоваться совместно с пневмо- и электроприводами, поставляемыми компанией Spirax Sarco.

Возможные типы
Выпускаются две модели контроллера SX75: базовая и SX75+, которая имеет функцию ретрансляции выходного сигнала и возможность соединения с компьютером.

Технические данные SX75

Крепление		В панель приборов по 1/8 DIN, глубина 150 мм
Питание		от 100 до 240 В 50/60 Гц -15/+10% (250 В макс.)
Электрические разъемы		Блок с винтовыми креплениями
Энергопотребление		4 ВА
Исполнение корпуса		IP54 (IP65 по спецзаказу)
Рабочая температура		от 0 до 50°C, влажность 35 - 85%
Климатическая категория		от KWF до DIN 40040 или подобн.
Вход	**RTD**	PT100 2 или 3 провода
	Линейный, мА	0 - 20 мА или 4 - 20 мА Входное сопротивление 30 Ом с питанием 24 В пост. тока
	Линейный, В	0 - 1 В пост. тока или 1 - 10 В Входное сопротивление 10 КОм
	Термопара	Типы J, K, S, (IEC 584), L DIN 43710)
Точность, при температуре окружающего воздуха 25°C		0,2 % ± 1 знак (для RTD Pt100 и термопар)
		0,1 % ± 1 знак (для мА и В)
Частота выборки		500 мс
Дополнительное питание датчиков		24 В пост. тока ± 10 % для преобразователей с 2, 3 и 4 проводом подключения
Выход 1	**Постоянный**	4 - 20 мА, макс. нагрузка 500 Ом
	Вольтовый	0 - 10 В пост. тока, мин. нагр. 500 Ом
	VMD (релейный)	2 SPST встроенных, нормально открытых реле 5 А, 250 В
	Реле	1 нормально открытое реле 5 А, 250 В
	Логический вольтовый	0 - 18 В пост. тока ± 10 %, 20 мА макс., для замыкания полупроводниковых реле
Выход 2		Норм. откр. контактное реле, 5 А, 250 В, программируемое на **"Событие"**
Выход 3		Норм. откр. контактное реле, 5 А, 250 В, программируемое на **"Событие"**
Логический вход		3 логических входа для выбора той или иной уставки
Уставка		4 уставки, выбираемых вручную или с помощью логических входов (плюс серийный интерфейс SX75+)

Дистанционно изменяемая уставка (каскадный контроль)	4 - 20 мА (15 Ом) или 0 - 10 В пост. тока (330 кОм) для изменения введенной уставки, введение смещения в инженерных единицах и диапазона пропорционального регулирования от -100 до +100 %
Вес	600 г.

Дополнительные функции контроллера SX75+

Ретрансляция выходного сигнала 4	4 - 20 мА или 0 - 10 В пост. тока Ретрансляция реального значения регулируемого параметра (измеряемого). Точность 0,1 % при 25°C окружающего воздуха, Резолюция 12 знаков (0,025 %)
Дополнительные соединения	ASCII code / MODBUS-JBUS (Baud rate 600, 1 200, 2 400, 4 800 или 9600 бит/с)

Характеристики регулирования
Опции контроля включено/выключено, PID (I и D могут быть выключены), и PID-Fuzzy

Параметры	
Диапазон пропорционального регулирования	от 0,5 до 999,9 %
Интегральное время	от 0,1 до 100 минут
Производное время	от 0,01 до 10 минут
Интенсивность режима Fuzzy	от 0 до 90 %

Доступные функции контроллера SX75 :

- **Универсальный вход**
  Термометр сопротивления, термопара, мА и В.
- **Универсальный выход**
  VMD (релейный), мА, Вольтовый, Реле, Логический.
- **Питание датчиков**
  Для внешних датчиков-преобразователей 24 В пост. тока.
- **PID с режимом Fuzzy**
  Новейший алгоритм регулирования Fussy совместно с регулированием PID для управления промышленными процессами.
- **Уставка**
  В SX75 могут быть введены 4 уставки: непосредственно с панели или дистанционно.
- **Время достижения уставки**
  Имеется возможность задания двух независимых режимов достижения уставки (например, нагрев за заданное время до необходимого значения, выдержка в течение определенного времени и затем охлаждение за определенное время до другого значения).
- **Дистанционно изменяемая уставка**
  Для каскадного контроля использующего 2 контроллера: основной и вспомогательный, или просто для дистанционного введения уставки.
- **Сигнализации ("События")**
  2 программируемые сигнализации.
- **Режимы регулирования: автоматический / ручной**
  Тот или иной режим выбирается на панели управления или при помощи логических входов. Плюс серийный интерфейс (с SX75+).

Дополнительные функции контроллера SX75+:

- **Дополнительные соединения**
  Для возможности перекачки всей информации на компьютер Связь по серийному порту RS 232 или RS 422 или RS 485.
- **Ретрансляция**
  Для ретрансляции реального значения регулируемой величины или порт может использоваться как второй выход.

Дополнительные опции:

- Исполнение по IP65

Как заказать

Контроллер SX75 или SX75+.

Одобрения

Изделие маркировано знаком CE и соответствует требованиям 89/336/EEC и 92/31EEC, которые изменяют требования 89/336/EEC (Электромагнитная совместимость) в соответствии со стандартами EN 50081-2 и EN 50082-2. А также директивам 73/23/EEC (низкое напряжение), как заменяющим статью 13 директивы 93/68/EEC стандарта EN 61010-1.

Корпус выполнен из негорючего материала UL94V1. Изоляция C по VDE 0110

Размеры (ориентировочные), в мм

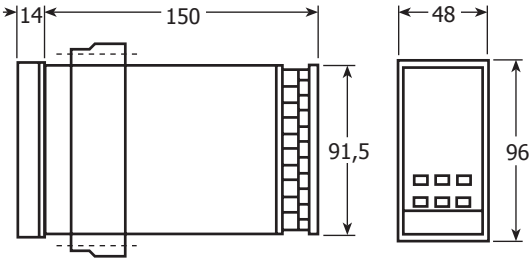

Отверстие для монтажа в мм

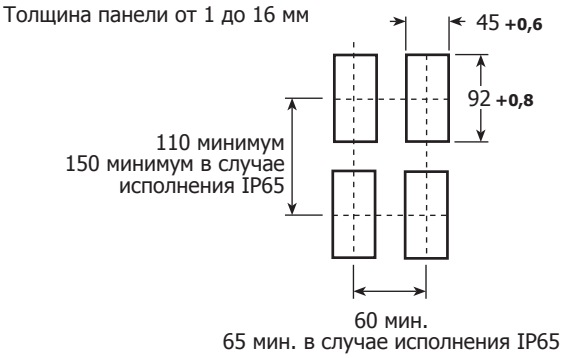
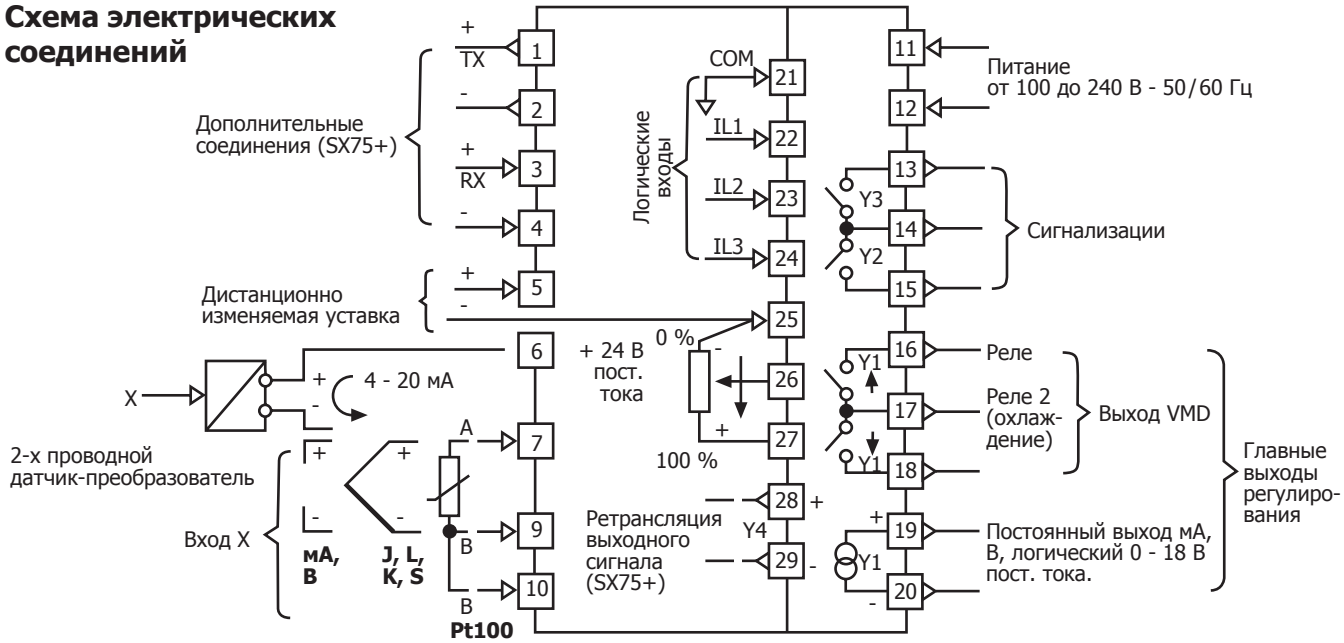
Схема электрических соединений