spirax sarco

**TI-P036-02**
СН Выпуск 2

# Клапаны BX и BXRA для систем регулирования температуры прямого действия

## Описание

Клапаны серии BX предназначены для использования в системах регулирования температуры прямого действия.
Также клапаны могут поставляться, оснащенные электроприводами серии EL3500 .

**Поставляемые типы**

| | |
|---|---|
| **BX** | Нормально открытые, односедельные клапаны: **BX2, BX3, BX4** и **BX6**. |
| **BXRA** | Нормально закрытый односедельный клапан. |

## Размеры и соединения

**½**" Резьба BSP или NPT.

## Ограничение применения

| | | |
|---|---|---|
| Корпус соответствует нормали | | Ру25 |
| Максимальная рабочая температура | С использование проставки | 260°C |
| | При монтаже прямо на клапане | 232°C |
| Давление холодного гидроиспытания | | 38 бари |

## Рабочий диапазон

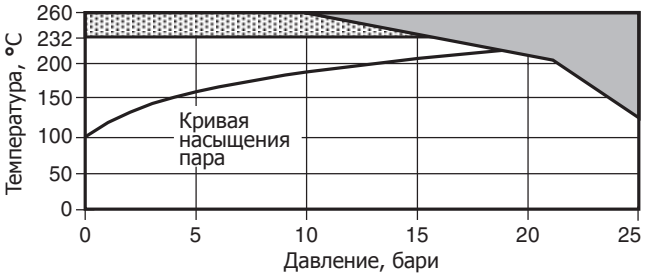


Изделие **не должно** использоваться в данной области параметров.

Для использования в данной области **необходимо** применение проставки.

**ΔPMX Максимальный перепад давления, бар**

| Ду | BX | BXRA |
|---|---|---|
| **½"** | 17,2 | 10,3 |

## Материалы

| № | Деталь | Материал | |
|---|---|---|---|
| **1** | Корпус | Бронза | CC491 K or CC491 K M |
| **2** | Плунжер | Сталь нерж. | AISI 440B |
| **3** | Седло | Сталь нерж. | BS 970 431 S29 |
| **4** | Прокладка седла | Медь | BS 2870 C102 |
| **5** | Возвратная пружина шарика | Сталь нерж. | BS 2056 302 S26 |
| **6** | Главная возвратная пружина | Сталь нерж. | BS 2056 302 S26 |
| **7** | Крышка | Латунь | BS 2872 CZ 122 |
| **8** | Прокладка | Армированный графит | |

**BX**

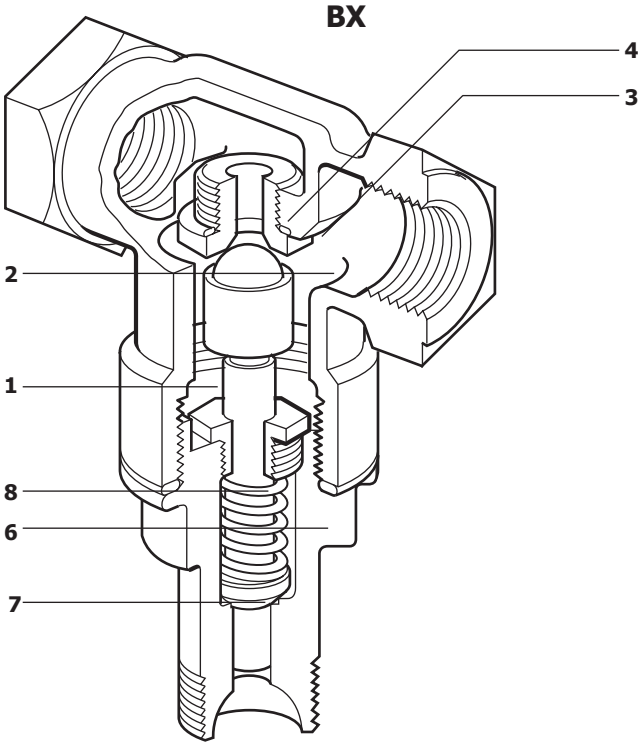


**BXRA**

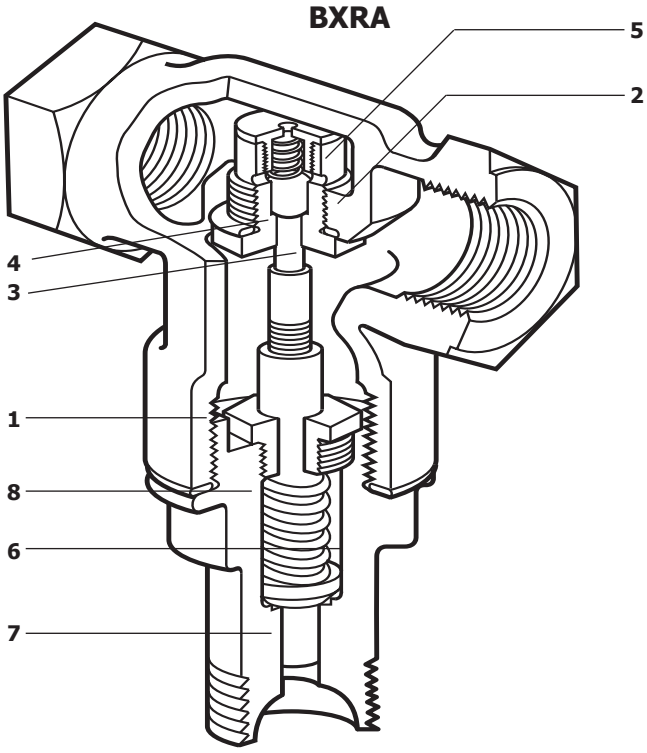

## Коэффициент Kvs

| BX2 | BX3 | BX4 | BX6 | BXRA |
|---|---|---|---|---|
| 0,38 | 0,64 | 1,03 | 1,65 | 0,59 |

## Пропускная способность

Для насыщенного пара см. TI-GCH-03.
Для воды см. TI-GCH-04.

## Размеры и вес (ориентировочные), в мм и кг

| Ду | A | B | Вес |
|---|---|---|---|
| ½" | 95 | 83 | 0,7 |

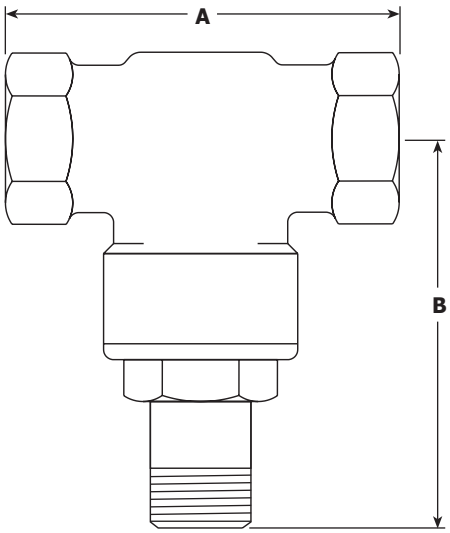


## Информация о безопасности, монтаже, обслуживании

Полная инструкция по монтажу и эксплуатации IM-S21-01 поставляется с каждым изделием.

### Замечание по монтажу:

Клапан должен быть смонтирован на горизонтальном трубопроводе.

## Как заказать

**Пример:** Клапан BX4, ½" резьба BSP.

## Запасные части

Поставляемые запасные части показаны сплошными линиями. Детали, изображенные пунктирными линиями, как запчасти не поставляются.

**Поставляемые запчасти**

| | | |
|---|---|---|
| Седло в сборе | BX | **3, 4, 6, 8** |
| | BXRA | **3, 4, 6, 8** |
| Комплект прокладок | (по 3 шт.) | **4, 8** |

**Как заказать**

При заказе запчастей всегда пользуйтесь наименованиями, приведенными в столбце "Поставляемые запчасти", и указывайте размер и тип клапана.

**Пример:** Седло в сборе для клапана ½" BXRA .

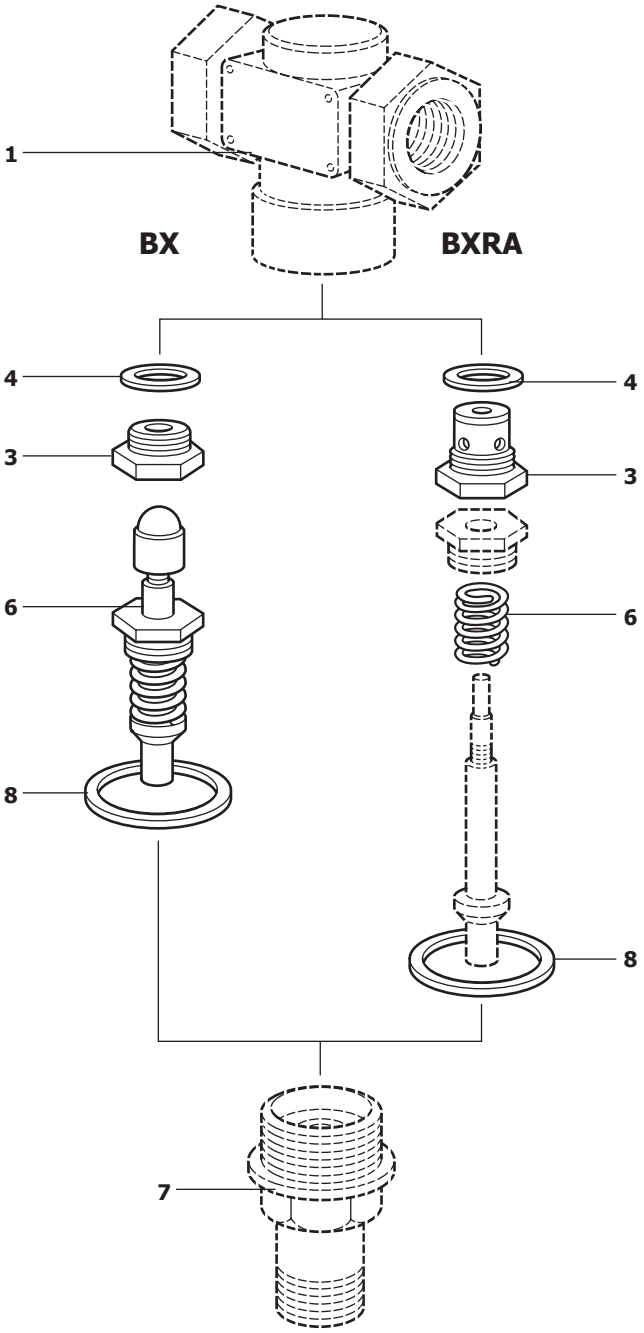


**Рекомендуемые усилия затяжки**

| № | Деталь | или мм | Нм |
|---|---|---|---|
| **3** | Седло | 18 A/F | 40 - 50 |
| **7** | Крышка | | 40 - 50 |