spirax sarco

TI-P044-01
СН Выпуск 5

Клапаны SB и SBRA с корпусами из бронзы

Описание

SB - Нормально открытый, односедельный
SBRA - Нормально закрытый, односедельный или односедельный с отверстием постоянной протечки и как опция - защитное устройство от перегрева.

Ограничение

Корпус соответствует нормали
Ру25

Максимальная рабочая температура	260°C
Максимальное давление холодного гидроиспытания	38 бари

Рабочий диапазон

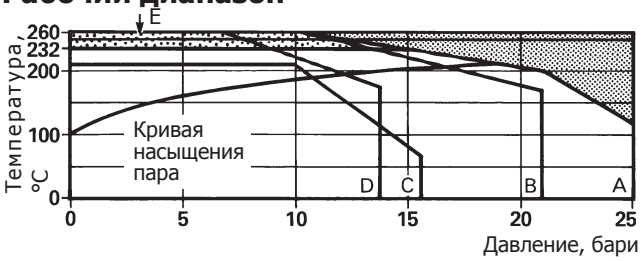

A - Резьба
E - Если клапан используется с системой прямого действия, оснащенной специальной проставкой, максимально возможная температура (232°C) может быть увеличена до 260°C, как показано на графике.

Изделие **не должно** использоваться в данной области параметров.

Максимальный перепад давления на клапане ΔP

	SB	SBRA
½"	17,2 бар	12 бар
¾"	10,3 бар	7 бар
1"	6,8 бар	4,7 бар

Размеры и соединения

½", **¾"**, 1"
Резьба BSP.

Материалы

№	Деталь	Материал	
1	Корпус	Бронза	BS 1400 LG2
2	Плунжер	Сталь нерж.	BS 970 431 S29
3	Седло	Сталь нерж.	BS 970 431 S29
4	Прокладка седла	Медь	BS 2870 C102
5	Возвратная пружина	Сталь нерж.	BS 2056 302 S26
6	Шток	Латунь	BS 2874 CZ 121
7	Крышка	Латунь	BS 2872 CZ 122
8	Прокладка	Армированный графит	
9	Крышка	Латунь	BS 2872 CZ 122
10	Пружина	Сталь нерж.	BS 2056 302 S26
11	Предохранительное устройство	Латунь	BS 2874 CZ 121

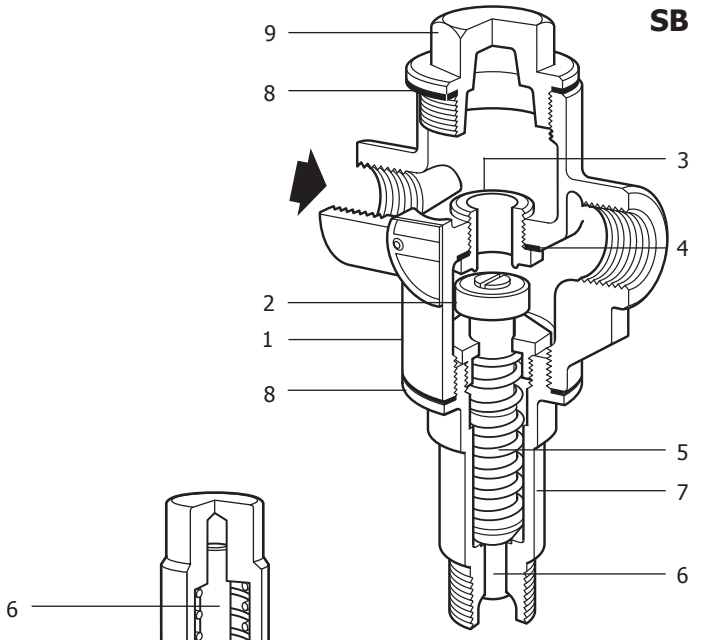

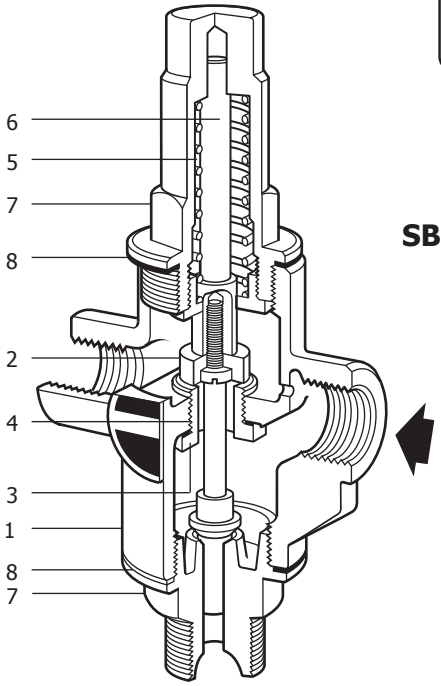

SBRA

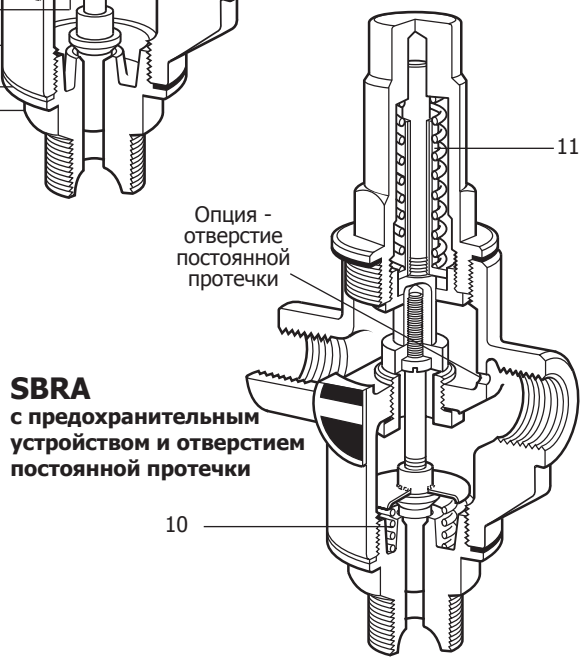

SBRA
с предохранительным устройством и отверстием постоянной протечки

Размеры (ориентировочные), в мм

Размер	A	B	C	D	E	Вес
½"	79	101	66	50	95	1,0 кг
¾"	105	101	66	50	95	1,3 кг
1"	121	101	66	50	95	1,5 кг

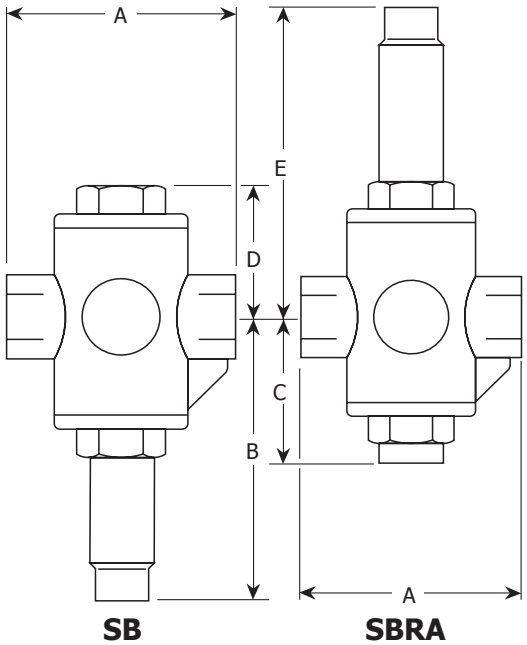

Монтаж
Подробная инструкция по монтажу и эксплуатации поставля-ется с каждым изделием.

Коэффициент Kvs

½"	¾"	1"
2,58	3,86	6,80

Как заказать
Клапан SB, 1" с корпусом из бронзы, резьба BSP.

Опции
Отверстие постоянной протечки
Предохранительное устройство (12)
Прим.: Обе опции возможны только у резьбовых клапанов SBRA использующихся в системах охлаждения.

Запасные части
Запасные части изображены сплошными линиями.
Детали, изображенные пунктирными линиями, как запасные не поставляются.

ПОСТАВЛЯЕМЫЕ ЗАПЧАСТИ	
Седло и шток клапана (SB)	**A, D, E, L**
Седло и шток клапана (SBRA, с или без предохранительного устройства)	**A1, D1, E, T1, R, S**
Предохранительное устройство	**T**
Комплект всех прокладок (SB)	**E, L**
Комплект всех прокладок (SBRA, с или без предохранительного устройства)	**L1, L2, E**

Как заказать
При заказе используйте описание из табицы, а также указывайте тип и размер клапана.

Пример: Седло и шток для клапана SBRA, ½".
Выньте датчик системы регулирования температуры прямого действия из трубопровода или бака и дайте ему остыть.
Открутите толкатель от клапана.
Перед тем, как проводить какие-либо работы, убедитесь, что вентили до и после клапана закрыты.
При обслуживании рекомендуется полностью менять запасные части. При замене деталей все соприкасающиеся поверхности должны быть чистыми. Всегда используйте новые прокладки, которые перед установкой рекомендуется слегка смазать смазкой (лучше без содержания графита).

Замена седла и штока у клапана SB
Снимите крышку. Вытащите шток с плунжером (A). Выкрутите седло клапана (D). Установите новые детали. Смазывайте прокладки соответствующей смазкой.

Замена седла и штока у клапана SBRA
Снимите нижнюю крышку, вытащите шток, выкрутите седло (D1) и установите новое, предварительно смазав прокладку под него. Снимите верхнюю крышку, открутите гайку пружины и вытащите плунжер и шток. Замените их на новые.

Для снятия седла необходимы следующие ключи:-
23 мм для клапана ½"
30 мм для клапана ¾"
33 мм для клапана 1"

Замена предохранительного устройства
Снимите верхнюю крышку, открутите гайку пружины и вытащите плунжер и шток в сборе. Теперь можно снять со штока предохранительное устройство и поставить новое.

Рекомендуемые усилия затяжки :-

Седло клапана (D)	½"	23 мм A/F 50/60 Нм
(D1)	¾"	30 мм A/F 90/100 Нм
	1"	33 мм A/F 110/120 Нм
Крышка (дет. 9 на стр.1)		90/100 Нм
Крышка (дет. 9 на стр.1)	½"	90/100 Нм
	¾" и 1"	90/110 Нм

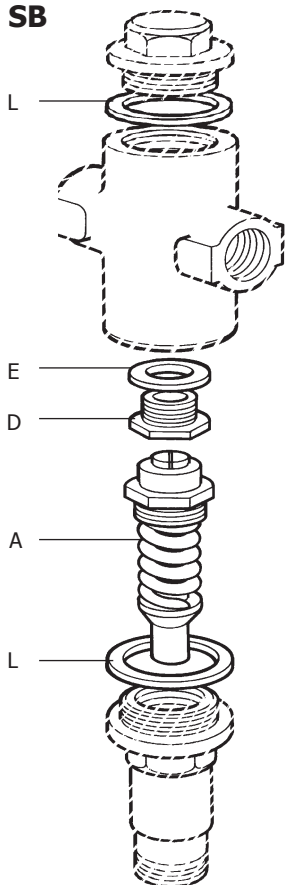

SBRA и SBRA с предохранительным устройством

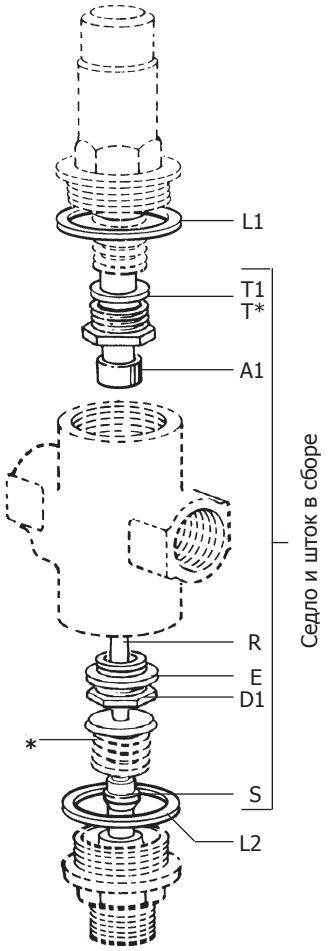

4.5