spirax sarco

TI-P049-01
СН Выпуск 3

Клапаны NS и NSRA

Возможные типы
NS - нормально открытый, двухседельный
NSRA - нормально закрытый, двухседельный

Ограничение применения
Максимальный перепад давления

Ду	NS	NSRA
65	10 бар	2,7 бар
80	10 бар	2 бар

Максимальное давление для корпуса
25 бари при 120°C
17,5 бари при 220°C
10,5 бари при 260°C
Максимальное давление холодного гидроиспытания 38 бар
Максимальная температура среды
При монтаже клапана непосредственно с толкателем-приводом - 232°C
При монтаже клапана с толкателем-приводом через проставку - 260°C

4.5

Размеры и соединения
Ду65 и 80
Резьбы BSP (BS 21 параллельная) (NPT по спецзаказу).
Фланцы Ру25, (ANSI 150 по спецзаказу).

Материалы

№.	Деталь	Материал	
1	Корпус	Бронза	BS 1400 LG2
2	Прокладка	Графит	BS 2815 Gr.A
3	Диск	Бронза	BS 1400 LG2
4	Плунжер	Латунь	BS 2874 CZ 121
5	Направляющая плунжера	Латунь	BS 2874 CZ 121
6	Пружина	Сталь нерж.	BS 2056 302 S 26
7	Крышка	Бронза	BS 1400 LG 2
8	Крышка	Бронза	BS 1400 LG 2
9	Шток	Латунь	BS 2874 CZ 121
10	Болты	Сталь	BS 4439 Gr 8.8
	Гайки	Сталь	BS 3692 Gr 8
	Ду65	M12	
	Ду80	M16	

Монтаж
Клапан должен устанавливаться на горизонтальном трубопроводе так, чтобы толкатель присоединялся к клапану снизу. Полная инструкция поставляется с каждым изделием.

Коэффициент Kvs

Ду	65	80
	65,0	94,0

Как заказать
Клапан NS, Ду65 с корпусом из бронзы, резьба BSP.

NS

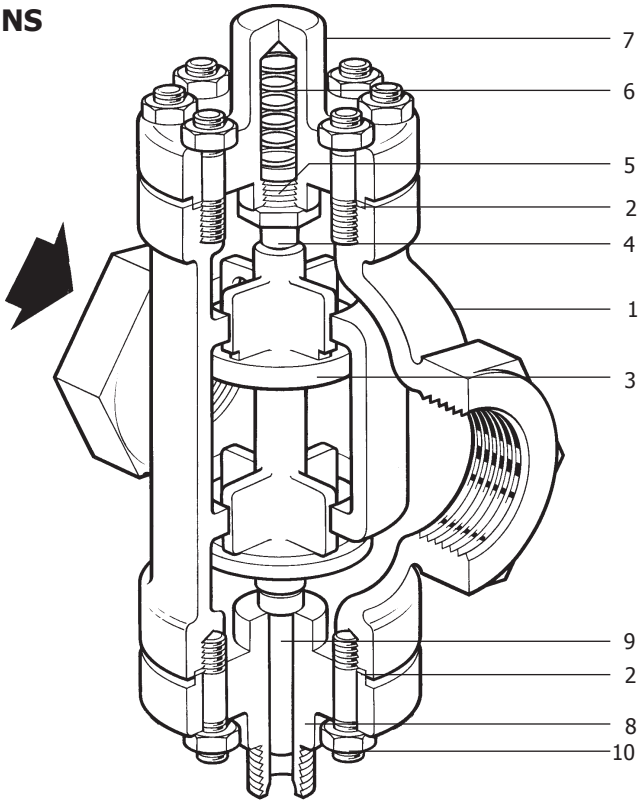

NSRA

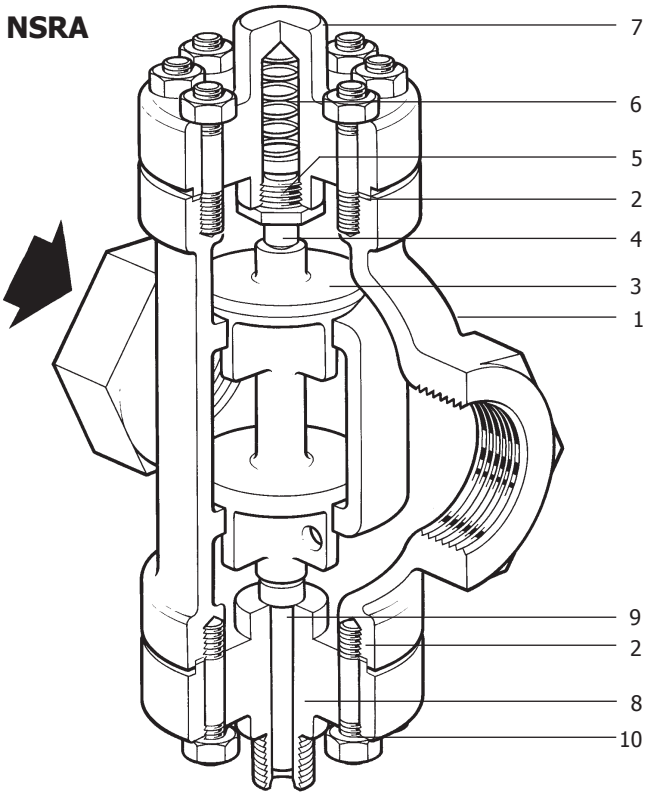

Размеры (ориентировочные), в мм

Ду	A	ANSI 150 BS 4504 Py25 B	BST F/H B	C	Вес Резьба	Вес Фланцы
65	171	203	190	150	8,1 кг	17,2 кг
80	194	236	216	160	13,6 кг	22,7 кг

Запасные части

Прокладки (деталь 2) поставляются в комплекте из 6 шт.

Как заказать
Прокладки для клапана NS, Ду65.

Как установить
Выньте датчик температуры из среды и дайте ему остыть.
Отсоедините толкатель от клапана.
Перед обслуживанием убедитесь, что запорные вентили до и после клапана закрыты.
При установке новой прокладки убедитесь, что поверхности чистые.

Рекомендуемые моменты затяжки
Болты и гайки корпуса Ду65 50/55 Нм
Ду80 100/110 Нм

NS

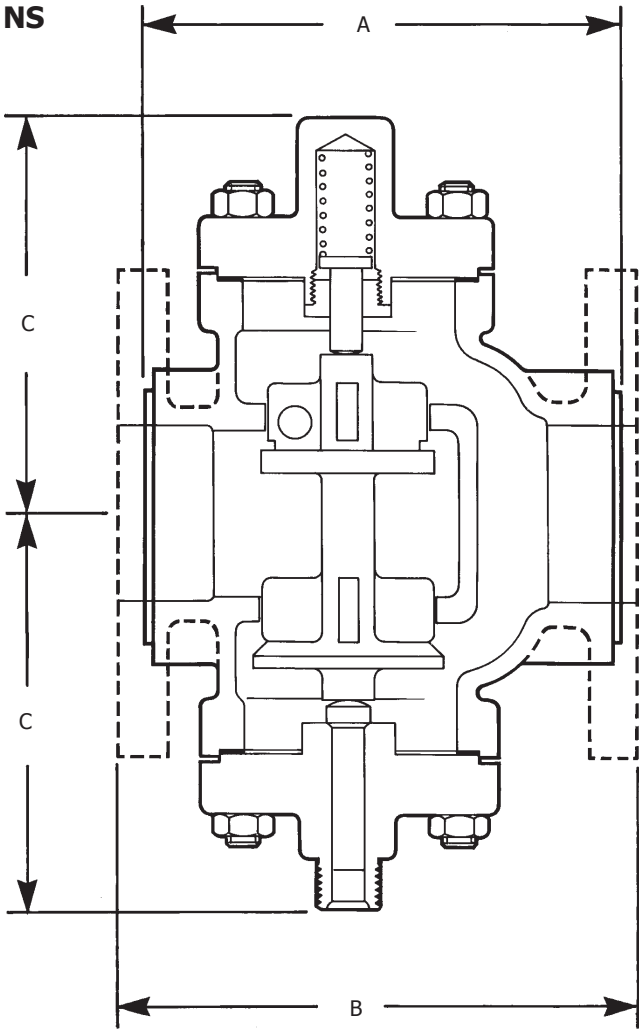

NSRA

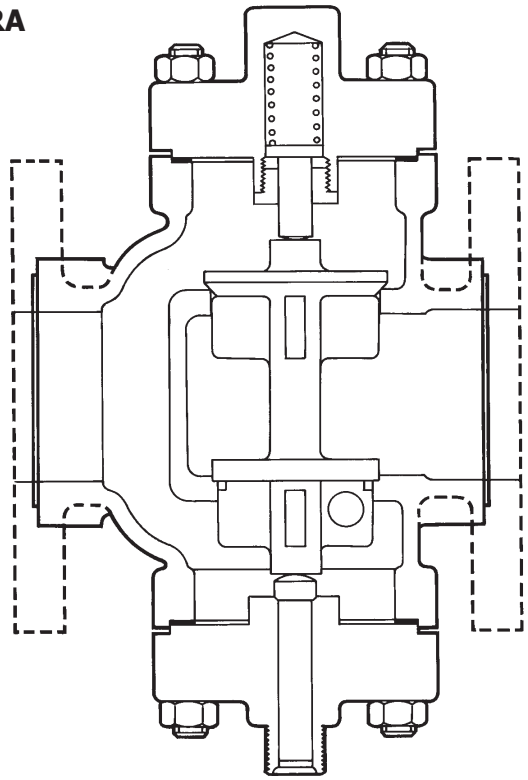

4.5