spirax sarco

TI-P073-11
СН Выпуск 2

Быстрозапорный клапан HL17

Описание
HL17 представляет собой управляемый посредством соленоида клапан, предназначенный для быстрого перекрытия подачи пара путем прекращения подачи питания на встроенный соленоид.

Размеры и соединения
Ду15, 20, 25, 32, 40, 50 и 80
Резьба BSP или API (только Ду15 - 25)

Фланцы	Ду15 - 50 Ру16 и Ру25
	Ду25 - 50 ANSI 300
	Ду80 - Ру40 и ANSI 300
Возможные фланцы	Ду15 - 50 ANSI 150
	Ду15 - ANSI 300
	Ду80 - ANSI 150

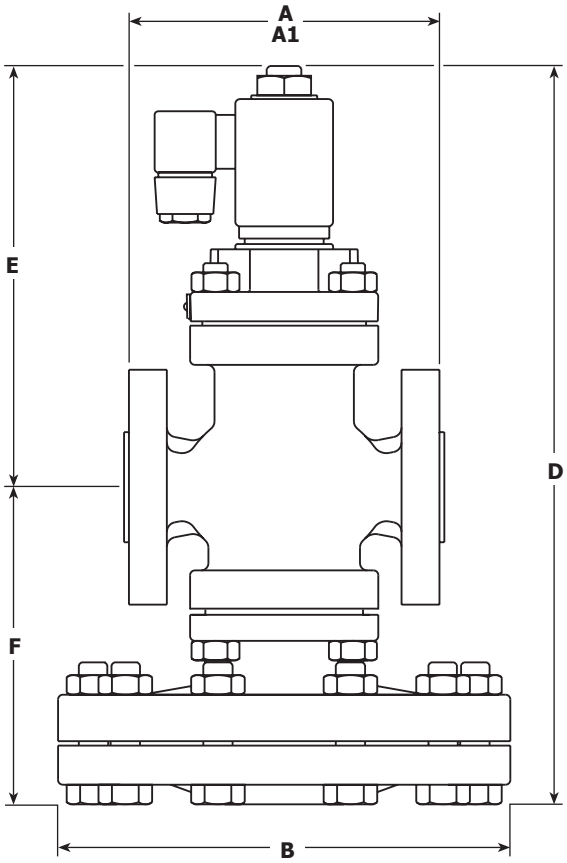

Ограничение применения

Корпус соответствует нормали	Ду15 - 50	Ру25
	Ду80	Ру40
Максимальная расчетная температура		190°C
Максимальное рабочее давление		10 бари
Давление холодного гидроиспытания:	Ду15 - 50	38 бари
	Ду80	60 бари

4.5

Рабочий диапазон

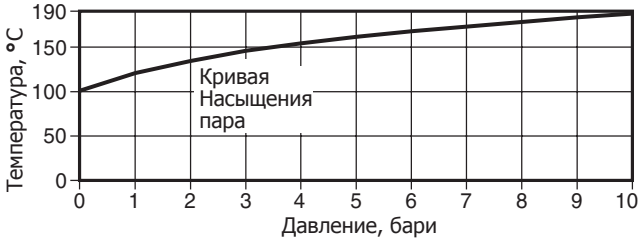

Технические данные (соленоидный клапан)

Напряжение питания		220/240 ±10% пер. тока (другое напряжение по заказу).
Частота		50/60 Гц
Электропотребление	При пуске	45 ВА
	В запитанном состоянии	23 ВА

Пропускная способность
Используя диаграмму TI-GCH-03, найдите требуемый коэффициент Kv и выберите клапан с ближайшим большим Kvs.

Ду15	Ду20	Ду25	Ду32	Ду40	Ду50	Ду80
4.0	6.2	9.5	16	22	30	75

Размеры и вес (ориентировочные), в мм и кг

	Резьба	BS 10 H	Ру16/25	ANSI 300	BS 10 F	ANSI 150	JIS 10/16					Вес	
Размер	A	A1	A1	A1	A1	A1	A1	B	D	E	F	Резьба	Фланцы
Ду15	160	-	130	126.6	117	120.2	122	185	301	171	130	11.0	11.8
Ду20	160	-	150	-	133	139.4	142	185	301	171	130	11.0	12.7
Ду25	180	160	160	160.0	-	160.0	152	207	325	177	148	12.0	15.0
Ду32	-	180	180	180.0	-	176.0	176	207	325	177	148		16.0
Ду40	-	200	200	200.0	-	199.0	196	255	369	191	178		28.0
Ду50	-	230	230	230.0	-	228.0	222	255	369	191	178		30.5
			Ру40		**BS 10 J**								
Ду80	-	-	310	319.0	325	310.0	-	350	473	215	259	-	100.0

Материалы

№.	Деталь	Материал	
1	Корпус	Чугун SG	DIN 1693 GGG 40.3
		Сталь*	DIN 17245 GSC 25
2	Верхняя камера диафрагмы	Чугун SG	DIN 1693 GGG 40.3
		Сталь*	DIN 17245 GSC 25
3	Нижняя камера диафрагмы	Чугун SG	DIN 1693 GGG 40.3
		Сталь*	DIN 17245 GSC 25
4	Крышка	Чугун SG	
5	Нажимная пластина	Латунь	BS 2872 CZ 122
		Сталь нерж.*	BS 970 431 S29
6	Шток	Сталь нерж.	BS 970 431 S29
7	Седло	Сталь нерж.	BS 970 431 S29
8	Плунжер	Сталь нерж.	BS 970 431 S29
9	Возвратная пружина	Сталь нерж.	BS 2056 302 S25
		Сталь нерж.*	BS 2056 302 S16
10	Стопор	Сталь	BS 3692 Gr. 8
11	Диафрагма (2 шт.)	Фосфористая бронза BS2870 PB 102 1980	
		Сталь нерж.*	BS 1449 316 S31
19	Прокладка (2 шт.)	Графит армированный нерж. сталью	
21	Болты камеры диафрагмы	Сталь	BS 3692 Gr. 8.8
		Сталь*	BS 4882 Gr. 2H
22	Гайки камеры диафрагмы	Сталь	BS 3692 Gr. 8
		Сталь*	BS 3692 Gr. 2H
23	Болты корпуса	Сталь	BS 4439 Gr. 8.8
		Сталь*	BS 4439 Gr. B7
24	Гайки корпуса	Сталь	BS 3692 Gr. 8
		Сталь*	BS 3692 Gr. 2H
30	Соленоидный клап.	Латунь	1.4305
31	Фильтр	Сталь нерж.	BS 1449 304 S16

Детали, маркированные "*", относятся только к клапану Ду80 .

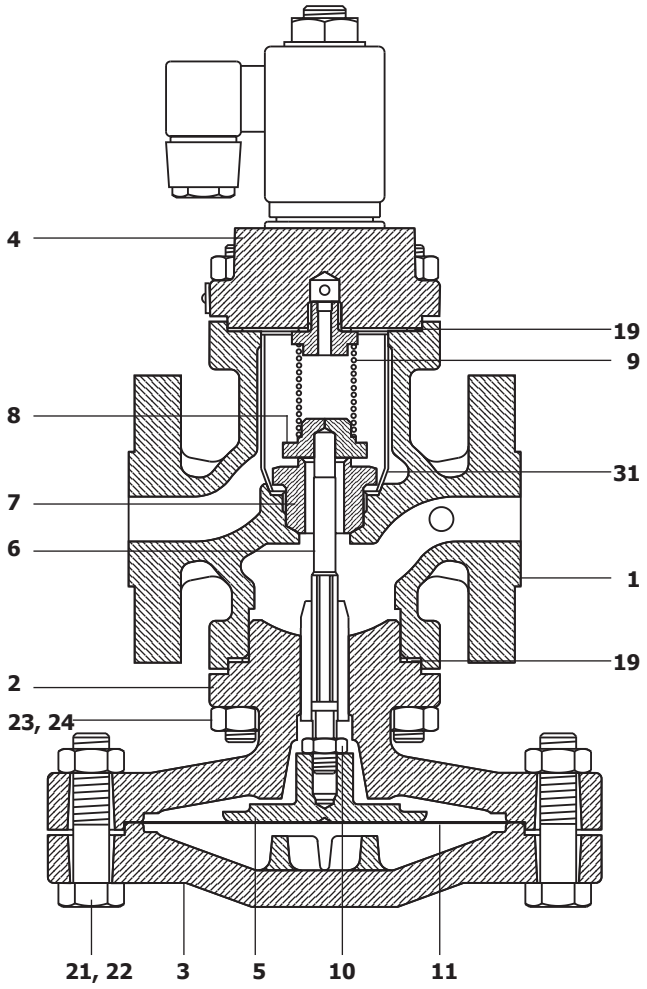

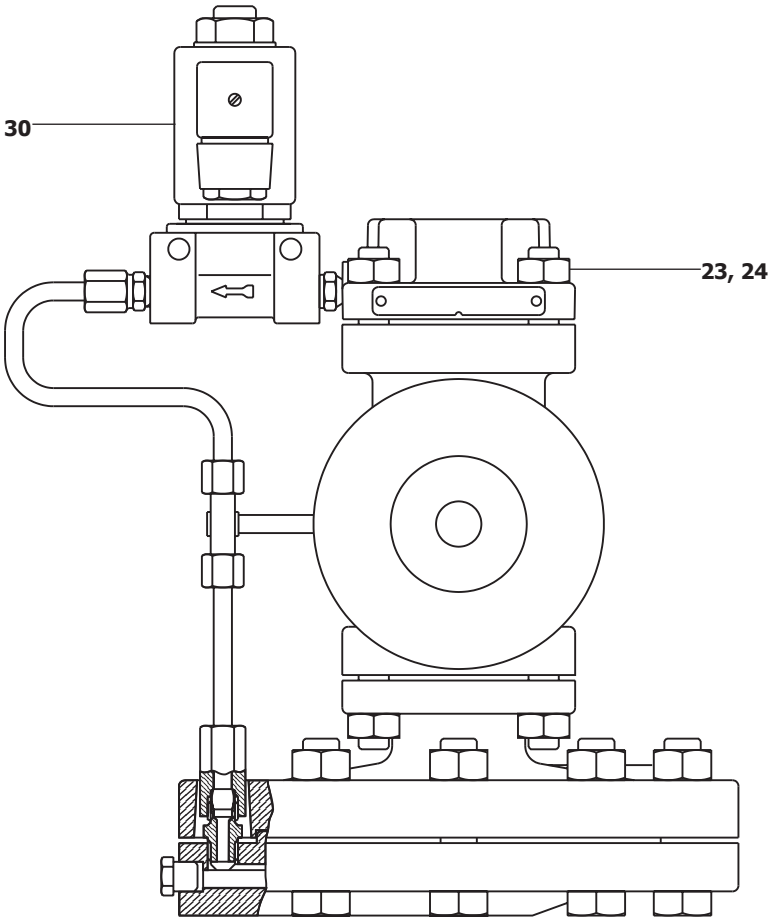

Запасные части
См. IM-P073-10.

Как заказать
Пример: Клапан HL17 Ду32, фланцевый Ру25.