spirax sarco

TI-P078-06
СН Выпуск 2

Клапаны
КА43, КВ43 и КС43 с корпусом из стали

Поставляемые типы

КА43 Нормально открытый, односедельный, фланцевый.
КВ43 Нормально открытый, односедельный с уравновешивающим сильфоном из фосфористой бронзы, фланцевый.
КС43 Нормально открытый, односедельный с уравновешивающим сильфоном из нержавеющей стали, фланцевый.
Уравновешивающий сильфон необходим там, где значителен перепад давления на клапане.

Рабочий диапазон

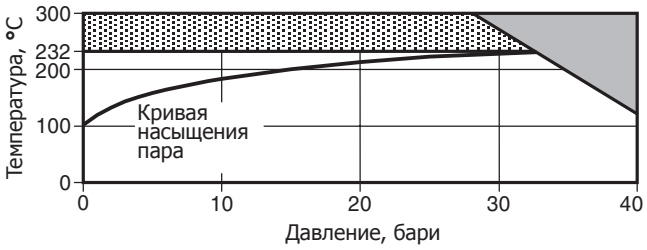

Изделие **не должно** использоваться в данной области параметров.

Для использования в данной области **необходимо** применение проставки.

Корпус соответствует нормали			Pó40
Максимальное расчетное давление			40 бари при 120°C
Максимальная расчетная температура			300°C
Минимальная расчетная температура			-10°C
Максимальная рабочая температура	**КА43, КС43**	С проставкой	300°C
		Без проставки	232°C
	КВ43	Без проставки	232°C
		Использ. КВ43 ограничено 232°C	
Минимальная рабочая температура			0°C

Максимальный перепад давления, бар		Ду15	Ду20	Ду25	Ду32	Ду40	Ду50
	КА43	17.0	10.0	4.5	3.0	2.0	1.5
	КВ43	-	-	10.0	9.0	8.2	6.9
	КС31	-	-	-	16.0	16.0	13.8

Давление холодного гидроиспытания 24 бари

Размеры и соединения

КА43 Ду 15, 20, 25, 32, 40 и 50
КВ43 Ду 25, 32, 40 и 50
КС43 Ду 32, 40 и 50
Стандартные фланцы Ру25, ANSI 300.
По спецзаказу ANSI 150.

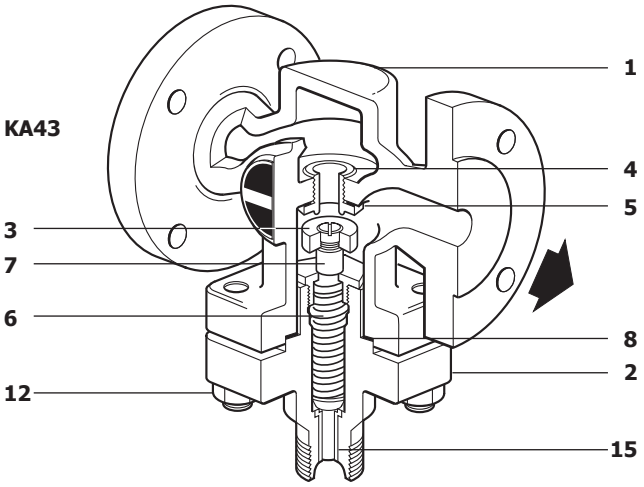

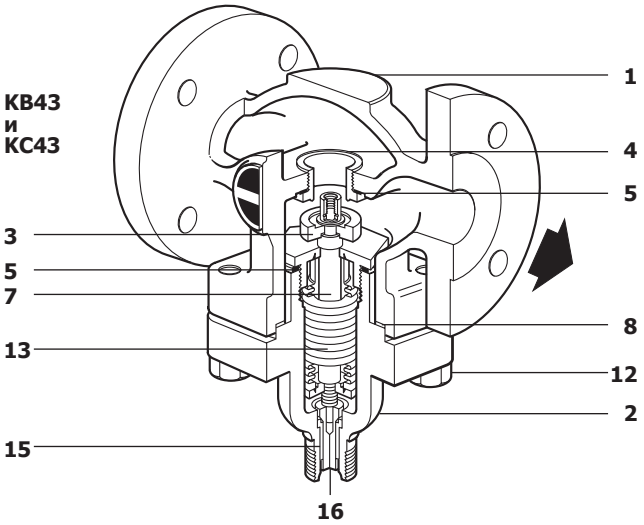

Материалы

№	Деталь	Материал	
1	Корпус	Сталь	DIN 17245 GSC 25
2	Кожух	Сталь	DIN 17245 GSC 25
3	Плунжер со штоком	Сталь нерж.	BS 970 431 S29
4	Седло	Сталь нерж.	BS 970 431 S29
5	Прокладка седла Ду15 - 25 Ду32 - 50	 Сталь Армированный графит	 BS 1449 CS 4
6	Пружина	Сталь нерж.	BS 2056 302 S 26
7	Шток КА и КВ КС	Латунь Сталь нерж.	BS 2872 CZ 121 BS 970 321 S20
8	Прокладка кожуха	Армированный графит	
12	Шпильки кожуха Гайки Ду15 и Ду20 Ду25 - Ду40 Ду50	Сталь Сталь M10 x 30 M10 x 35 M12 x 35	BS 4439 Gr 8.8 BS 3692 Gr 8
13	Сильфон КВ КС	Фосфористая бронза Сталь нерж.	 AISI 316 L
14	Прокладка сильфона	Армированный графит	
15	Втулка	Латунь	BS 2874 CZ 121
16	Толкатель	Латунь	BS 2874 CZ 121

Монтаж
Клапан должен быть смонтирован на горизонтальном трубопроводе, приводом вертикально вниз. Полная инструкция поставляется с каждым изделием.

Коэффициент Kvs

Ду	15	20	25	32	40	50
KA и KB	2,90	4,64	9,80	16,48	23,70	34,00
KC				16,48	16,48	34,00

Выбор размера клапана - пар см. TI-GCH-03
вода см. TI-GCH-04

Как заказать
Клапан KA43, Ду20, фланцевый по DIN Ру40.

Размеры (ориентировочные), в мм

	Ру25	ANSI 300	Табл. 'H'	KA43	KB43 KC43	Вес	
	A	A	A	B	B	KA43	KB43 / KC43
Ду15	130	130	130	105		4.3	
Ду20	20	150	150	146	105		6.3
Ду25	160	162	162	105	138	8.0	8.2
Ду32	180	180	180	110	152	8.7	9.1
Ду40	200	202	198	110	152	9.7	10.1
Ду50	230	232	228	110	152	14.6	15.0

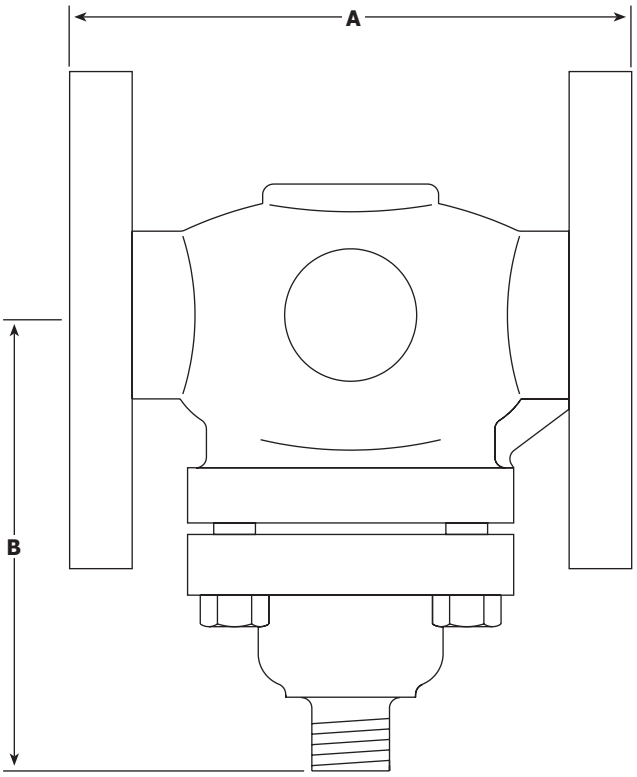

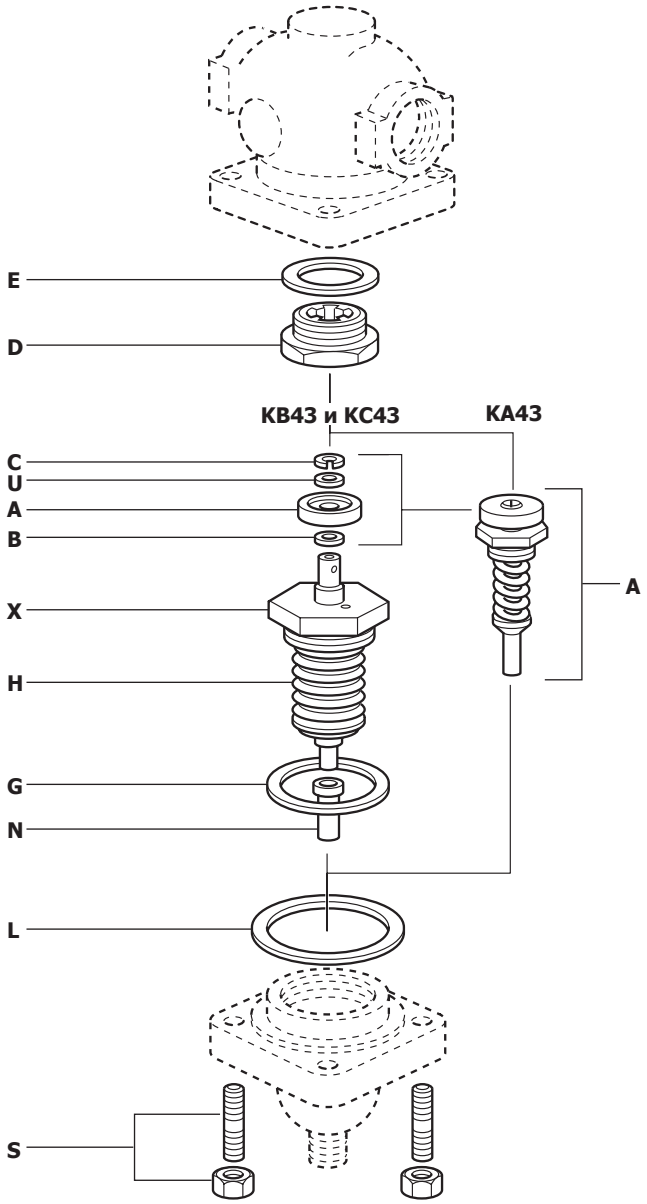

Запасные части
Поставляемые запасные части изображены сплошными линиями. Детали, изображенные пунктирными линиями, как запасные не поставляются.

KA43
Поставляемые запчасти

Седло в сборе	**A, D, E, L**
Комплект прокладок	**E, L**
Комплект шпилек и гаек (4 шт.)	**S**
KB и KC43	
Седло в сборе	**A, B, C, D, E**
(Без сильфона и штока)	**L, U, G**
Сильфон и шток в сборе	**G, L, N, H**
Комплект прокладок	**B, C, E, L, U, G**
Комплект шпилек и гаек (4 шт.)	**S**

Как заказать
При заказе используйте описание из таблицы и указывайте тип клапана и его Ду.
Пример: Седло в сборе для клапана KB43, Ду20.

Рекомендуемые моменты затяжки:

Ду	15	20	25	32	40	50
Седло	50 Нм	110 Нм	160 Нм	100 Нм	150 Нм	165 Нм
Гайки кожуха	13,5 Нм	19 Нм	22 Нм	40 Нм	40 Нм	60 Нм
Сильфон в сборе	105 Нм	180 Нм	180 Нм	200 Нм		