spirax sarco

TI-P358-06
СН Выпуск 3

Дополнительное оборудование для электроприводов серии EL5600

Типы и технические характеристики

EL5961 - 230 В перем. тока, позиционер Потребляемая мощность 1 ВА	
EL5962 - 115 В перем. тока, позиционер	Потребляемая мощность 1 ВА
EL5963 - 24 В перем. тока, позиционер (кроме EL5643 и EL5653)	Потребляемая мощность 1 ВА
EL5964 - 24 В перем. тока, позиционер (только для EL5643 и EL5653)	Потребляемая мощность 1 ВА
EL5951 - 2 дополнительных концевых выключателя	2 шт. по 5 А 230 В пер. тока, включая стопор, монтажный набор и клеммы
EL5952 - Дополнительный потенциометр обратной связи	1000 Ом, включая монтажный набор и шестерню
EL5953 - Двойной потенциометр обратной связи	2 x 1000 Ом, включая монтажный набор и шестерню
EL5954 - 115 - 230 В, антиконденсационный подогреватель	
EL5956 - 24 В, антиконденсационный подогреватель	

Информацию по приводам серии EL5600 см. TI-P358-07

4.3

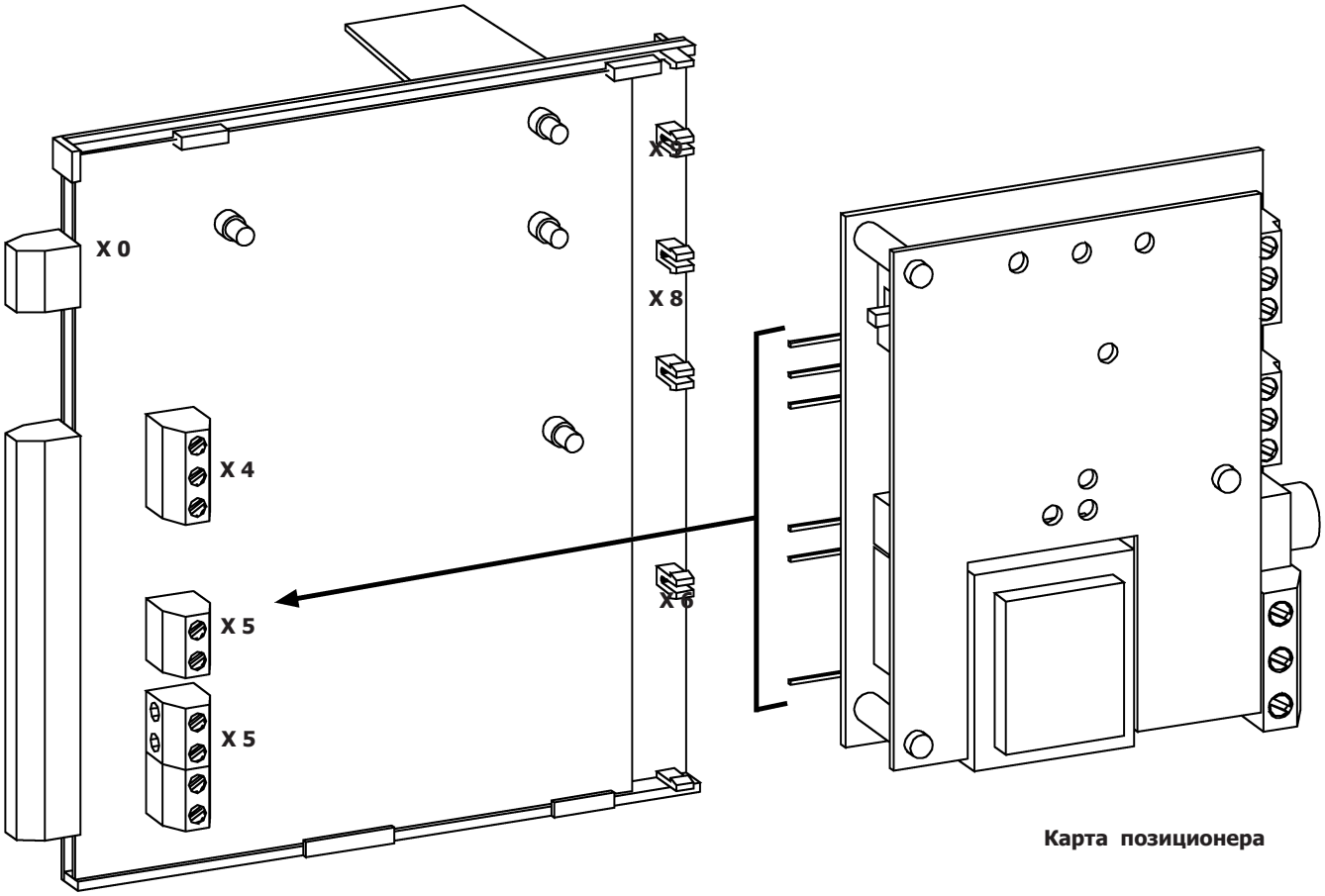

Карта позиционера

Плата разъемов электропривода (показывает расположение позиционера)

Электрические соединения

(Прим.: X0, X4, X5, X6, X8 и X9 относится к плате разъемов)

EL5951 дополнительные концевые выключатели

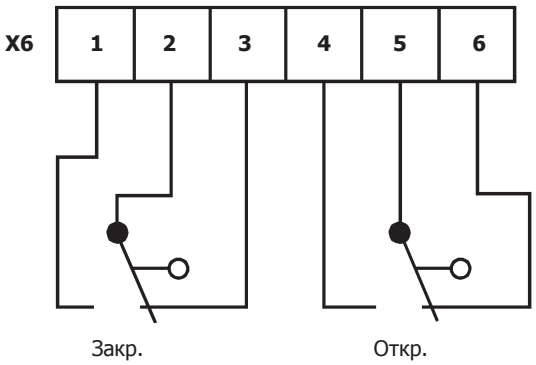

EL5952 потенциометр обратной связи EL5953 1-ый выход от двойного потенциометра

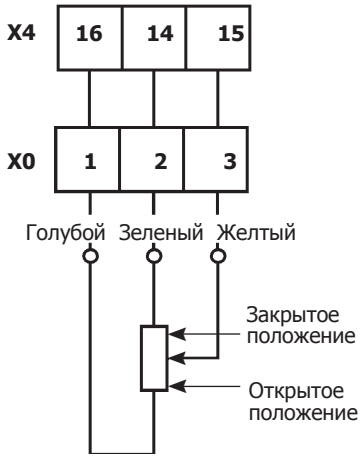

Антиконденсационный подогреватель EL5954 110 - 250 В и EL5956 12 - 36 В

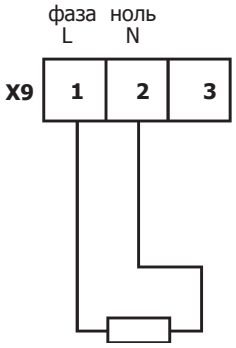

EL5953 2-ой выход от двойного потенциометра

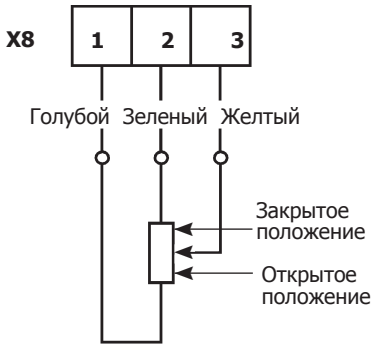

Вид карты позиционера

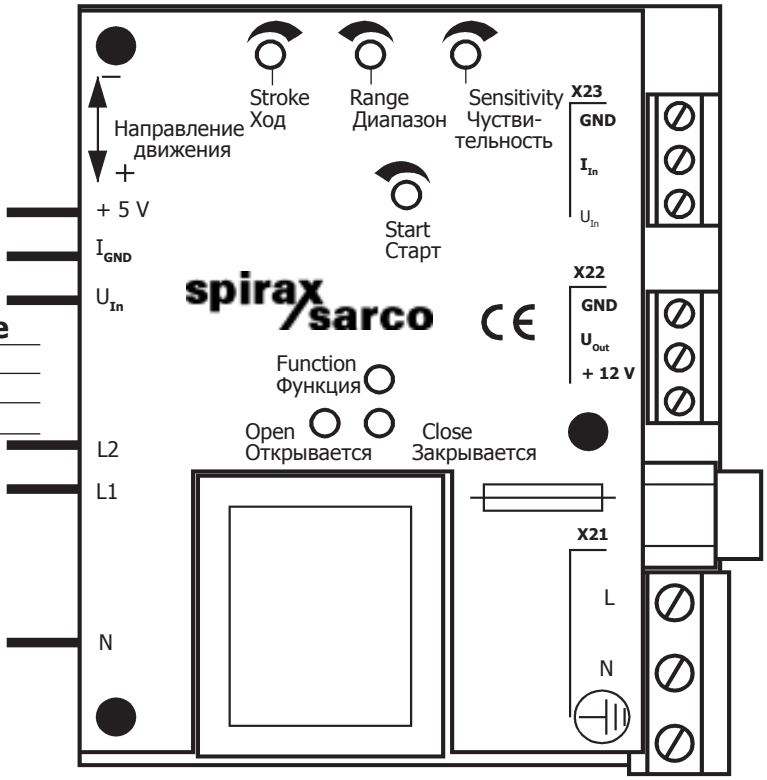

Полное сопротивление

Сигнал	Сопротивление
2-10 В	50 кОм
4-20 мА	100 кОм