spirax sarco

TI-P358-09
CH Выпуск 1

Электроприводы серии EL5650 для клапанов от Ду125 до Ду200

Описание
Электроприводы серии EL5600 являются приводами реверсивного действия с линейным выходом.

Возможные типы
Возможна поставка электроприводов со следующими напряжениями питания 230В, 115В и 24В переменного тока. Стандартное исполнение имеет релейный вход сигнала VMD (Valve Motor Drive). При необходимости в привод может встраиваться позиционер, который позволяет принимать сигнал 4 - 20 мА или 2 - 10 В пост. тока.
Стандартное исполнение включает потенциометр 1 кОм. Он может использоваться как для входного сигнала 2-10 В или 4-20 мА, так и как обратная связь с приводом VMD. Кроме этого, в привод могут встраиваться дополнительные концевые выключатели и нагреватель, предотвращающий конденсацию влаги под крышкой. См. TI-P358-06.
Приводы могут использоваться с ниже приведенными клапанами.

2-х портовые	KE43 и KE73
3-х портовые	QL43 и QL73

4.3

Технические данные

Модель	**EL5651**	**EL5652**	**EL5653**
Питание	230 В	115 В	24 В
Частота сети		50 / 60 Гц	
Электропотребление	142 ВА		
Исполнение	IP65		
Скорость перещения штока	1 мм/с		
Мощность	25 КН		
Ограничение по t наруж. воздуха	от -20 до +60°C (от -20 до +50°C с позиционером)		
Двигатель	Асинхронный, реверсивный		
Разъемы	1,5 м²		
Ручное управл.	Маховик		
Вход проводов	3 x PG16		
Электроотребление позиционера	1ВА		

Одобрения
Привод маркируется CE и соответствует требованиям EN 50081-1 и EN 50082-2 (EMC), EN 61010-1/A2 (Safety), директивам 89/336/EEC по 92/31/EEC и 93/68/EEC (EMC) и 72/73/EEC по 93/68/EEC (LVD).

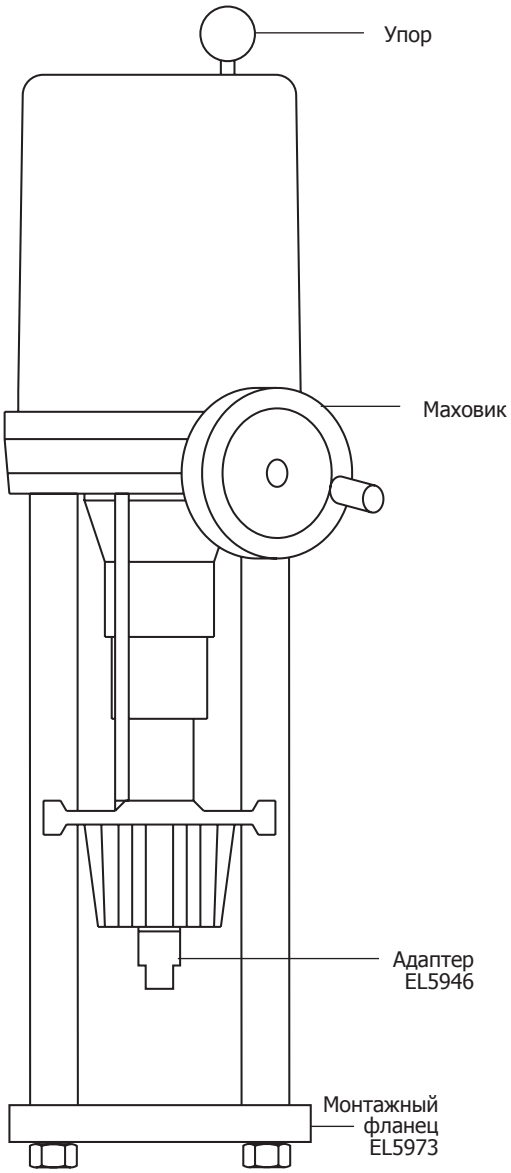

Максимальный перепад давления на клапанах KE и QL

Размер	Ду125				Ду150				Ду200			
Ход штока	50 мм	30 мм			50 мм		30 мм		50 мм			30 мм
Седло	Полный	Уменьшенный Kvs			Полный	Уменьшенный Kvs			Полный	Уменьшенный Kvs		
	Kvs	№1	№2	№3	Kvs	№1	№2	№3	Kvs	№1	№2	№3
Макс. перепад ΔP, в бар	16,2 (15,8)	24,6 (24,1)	38,0 (37,2)	40,0 (40)	11,1 (10,9)	16,2 (15,8)	24,6 (24,1)	38,0 (37,2)	6,2 (6,1)	11,1 (10,9)	16,2 (15,8)	24,6 (24,1)

Прим.: Перепад давления, указанный в скобках ( ), дан для клапанов с высокотемпературным графитовым уплотнением. Привод должен выбираться по Kvs, а не по Ду клапана.

Пример выбора

Клапан	Ду150 KE43
Максимальный ΔP	8 бар
Питание	115 В
Сигнал	4 - 20 мА
Выбран привод	EL5652
Выбран позиционер	EL5962
Выбран адаптер	EL5946
Выбран фланец	EL5973

Размеры (ориентировочные), в мм

Вес 20 кг.

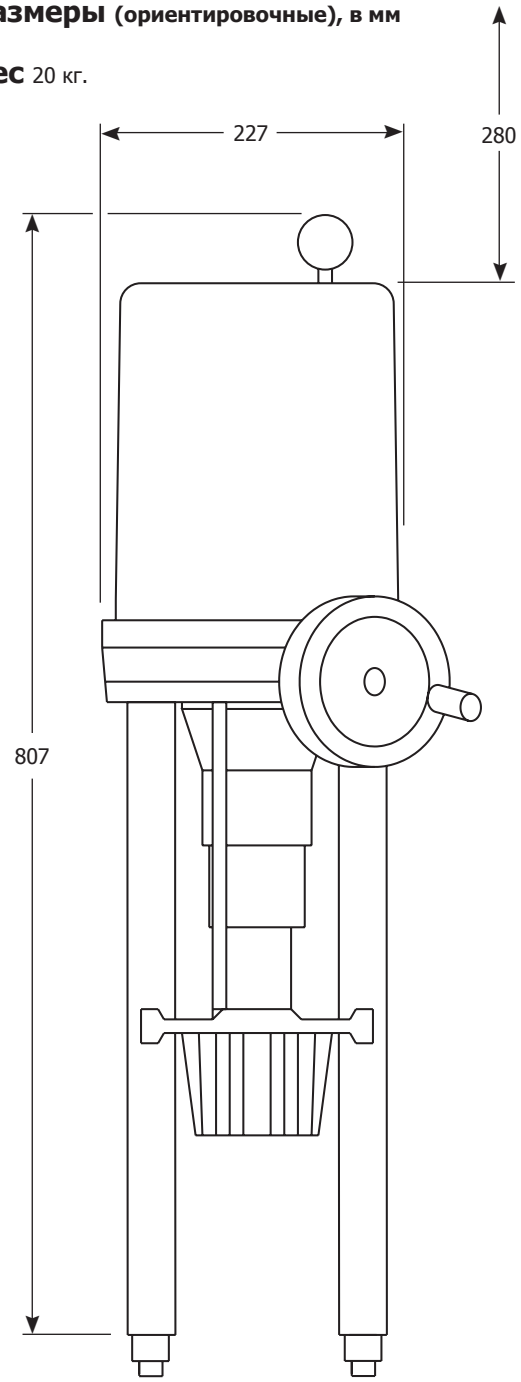

4.3