spirax sarco

TI-P010-02
ST Выпуск 1

Воздушник для паровых систем AV13

Описание
AV13 - ремнтопригодный, термостатический воздушник уравновешенный по давлению, с угловыми соединениями.

Ограничение применения (ISO 6552)

Корпус соответствует нормали	Ру16.
PMA - Максимальное допустимое давление	16 бари
TMA - Максимальная допустимая температура	260°C
Давление холодного гидроиспытания	24 бари

Рабочий диапазон

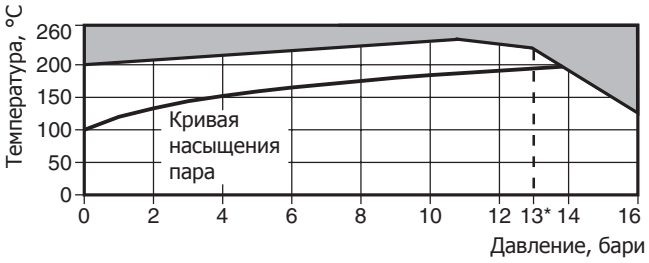

*PMO - Максимальное рабочее давление 13 бари

Изделие **не должно** использоваться в данной области параметров.

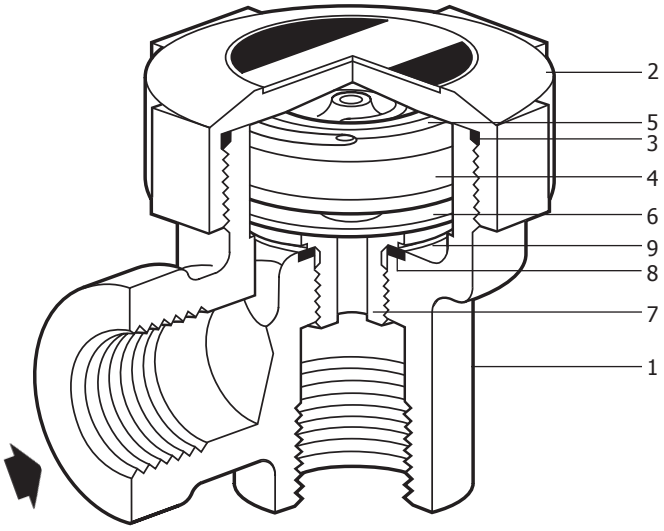

Размеры и соединения
½" и ¾" резьба BSP или NPT.

7.9

Материалы

№	Деталь	Материал
1 Корпус	Латунь	BS 2872 CZ 122
2 Крышка	Латунь	BS 2872 CZ 122
3 Кольцо	Фтороуглерод с высоким содержанием фтора	
4 Капсула	Нерж. сталь	
5 Пружина	Нерж. сталь	BS 2056 302 S26
6 Пластина	Нерж. сталь	BS 1449 304 S16
7 Седло	Нерж. сталь	BS 970 431 S29
8 Прокладка седла	Нерж. сталь	BS 1449 304 S11
9 Сетка фильтра	Нерж. сталь	ASTM A 240 TP 304

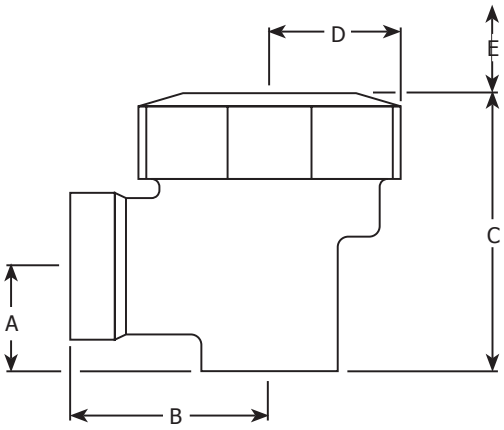

Размеры и вес (ориентировочные), в мм и кг

Размер	A	B	C	D	E	Вес
³/₈"	18	32	49	25	55	0,4 кг
½"	20	38	53	25	55	0,4 кг
¾"	27	40	62	25	55	0,45 кг

Монтаж
Воздушник устанавливается в самой высокой точке трубопровода или установки, где собирается воздух. Выход необходимо отвести в безопасное место.

Как заказать
Воздушник AV13, ½" резьба BSP.

Пропускная способность
Значение Kv= 0,45 (в холодном состоянии)

Запасные части

Поставляемые запасные части изображены сплошными линиями. Детали, нарисованные пунктиром, не поставляются как запасные части.

Поставляемые запчасти

Капсула и седло	**A, B, C, D, E, F, G**
Прокладка крышки (предыдущая модель) (3 шт.) Кольцо (текущая модель) (3 шт.)	**C**

(Предыдущие модели оснащались серийными прокладками. В текущей модели для уплотнения крышки используется кольцо).

Обозначение

При заказе запасных частей используйте описание из таблицы "Запасные части" и не забывайте указать размер и тип воздушника.
Пример: Капсула и седло для воздушника AV13, **½**" .

Монтаж

Дать охладиться, снять крышку и вынуть старую капсулу, пружину и прокладочную пластину. Снять седло клапана, сетку фильтра-ловушки и прокладку. Ввинтить новое седло клапана, сетку фильтра-ловушки и прокладку. Накинуть прокладочную пластину. (Примечание: пластинки устаревших моделей можно было устанавливать любой стороной. Это не относится к более поздним моделям). Установить новую капсулу, пружину и привинтить крышку, установив в углубление вверху крышки новое кольцо, для более старых моделей - прокладку. При замене капсулы необходимо разбирать весь узел.

Рекомендуемые закручивающие усилия:

Крышка (2) кольцо 50/60 Нм, гаечный ключ 50 мм
Прокладка 90/110 Нм, гаечный ключ 50 мм
Седло (B) 35/40 Нм, гаечный ключ 17 мм

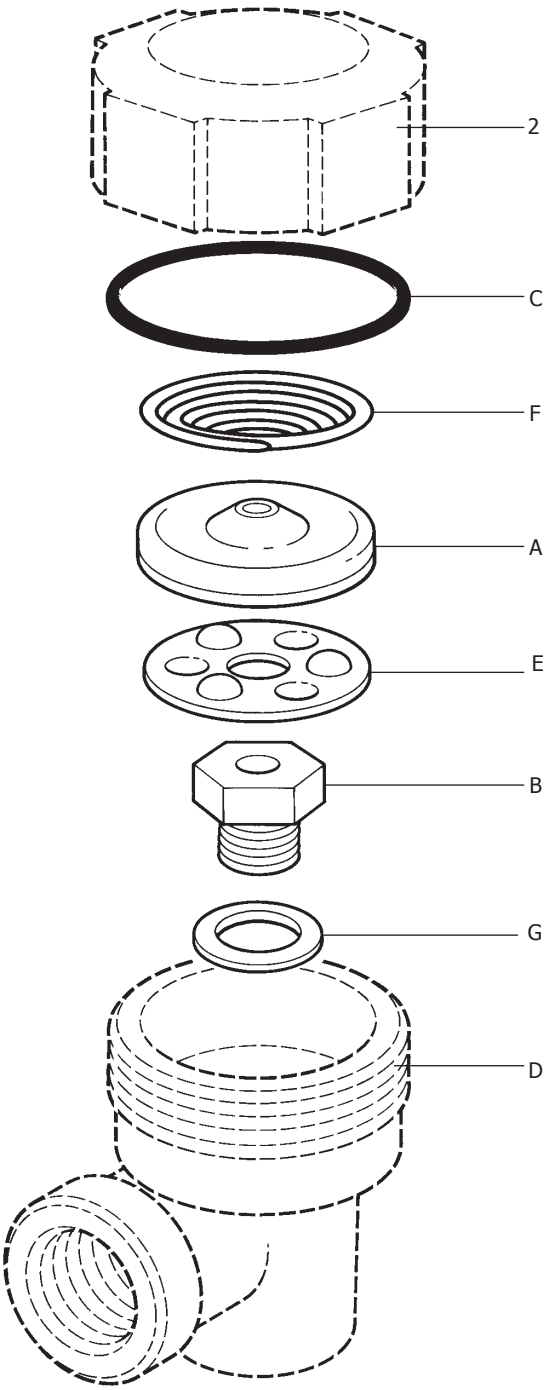

7.9