spirax sarco

TI-P017-10
ST Выпуск 2

AE50S - Автоматический воздушник для жидкостных систем

Описание
Автоматический воздушник **AE50S** разработан для использования в жидкостных системах. Он имеет сварную конструкцию, корпус выполнен из аустенитной нержавеющей стали 304L.

Ограничения применения

Корпус соответствует нормали		ANSI 300
PMO	- Максимальное рабочее давление	41,4 бари
TMO	- максимальная рабочая температура	427°C
ΔPMX	- максимальный перепад давления	30 бари
PMA	- Максимальное допустимое давление	41,4 бари
TMA	- Максимальная допустимая температура	427°C
Максимальное давление холодного гидравлического испытания		63 бари

Минимальная удельная плотность жидкости 0,65.

Рабочий диапазон

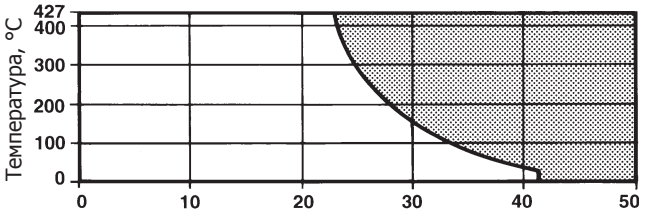

Изделие **не должно** использоваться в данной области параметров.

Размеры и соединения
AE50S: Вход ¾" резьба BSP или NPT
Выход ½" резьба BSP или NPT

Материалы

№	Деталь	Материал	Спецификация
1	Корпус	Аустенитная нерж. сталь	ASTM A240 304L
2	Крышка	Аустенитная нерж. сталь	ASTM A182 304L
3	Вход	Аустенитная нерж. сталь	AISI 304
4	Поплавок	Аустенитная нерж. сталь	AISI 316L
5	Седло кл-на	Аустенитная нерж. сталь	ASTM A276 316
6	Рычаг	Аустенитная нерж. сталь	AISI 304 2B
7	Клапан	Нерж. сталь	X30 Cr 13
8	Прокладка	Аустенитная нерж. сталь	AISI 301
9	Прокладка	Аустенитная нерж. сталь	AISI 304
10	Зажим	Аустенитная нерж. сталь	AISI 316
11	Шток	Аустенитная нерж. сталь	AISI 304
12	Опора	Аустенитная нерж. сталь	AISI 304 2B
13	Винт	Аустенитная нерж. сталь	BS6105 CI A2.70

Как заказать
Автоматический воздушник AE50S, ¾" резьба BSP.

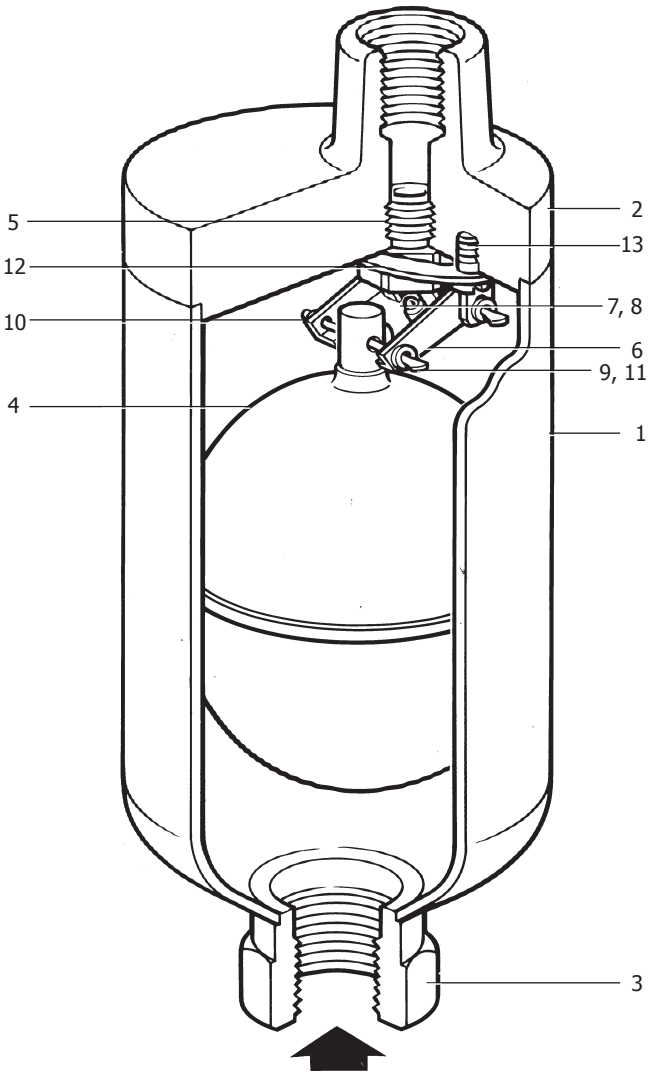

Пропускная способность
Для воздуха при н.у. (Для воздуха при 15°C)

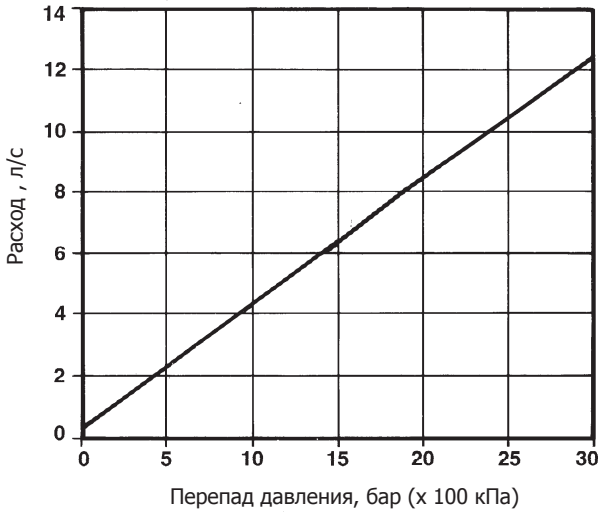

Если температура воздуха отличается от 15°C, то производительность по графику может быть скорректирована умножением на коэффициент, получаемый по следующему уравнению:

$$\frac{289}{273+ T \text{ (T действительная температура в °C)}}$$

Можно принять, что температура воздуха равна температуре воды.

Размеры и вес (ориентировочные), в мм и кг

A	B	C	D	Вес
175	72	18,5	32 (A/F)	1 кг

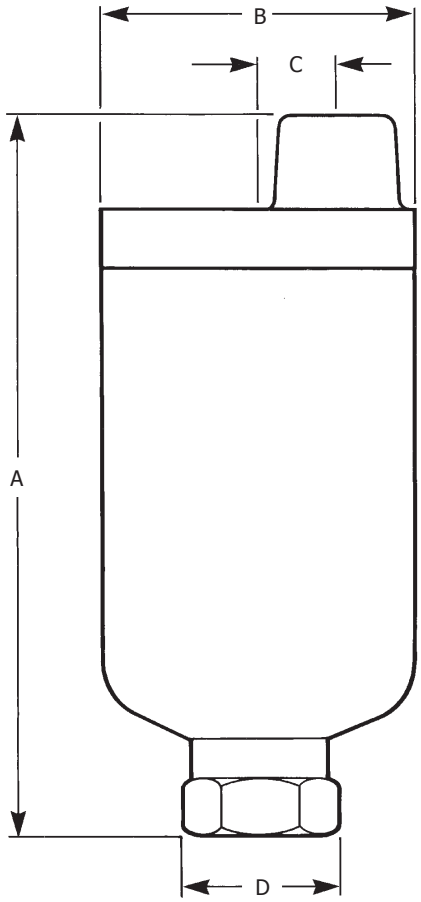

Установка
Воздушник AE50S должен быть установлен вертикально-вход снизу. При выпуске воздуха все воздушники выпускают небольшое количество воды или жидкости - это совершенно нормально.
Рекомендуем отводить выпуск в безопасное место или отводить в дренаж через воздушный зазор.

Установка на перегретой воде
При использовании на перегретой воде, до входа в воздушник мы рекомендуем установить от 1 до 2 м вертикальной трубы Ду ¾" . На перегретой воде размер выходной трубы должен быть выбран с учетом образующегося вторичного пара.
Выходной патрубок выпускной трубы должен быть направлен в безопасное место.

Запасные части
Для данного неразборного и необслуживаемого изделия запчасти не поставляются.

Обслуживание
Если необходимо заменить воздушник, убедитесь, что он надежно отключен от системы. Для этой цели необходимо установить отсечной кран до воздушника. Перед снятием изделие должно остыть, если оно используется при высоких температурах.