spirax sarco

TI-P132-09
ST Выпуск 3

Клапан с сильфонным уплотнением A3S

Описание

A3S - Клапаны с сильфонным уплотнением с резьбовым соединением или с соединением под сварку могут использоваться с такими средами как пар, конденсат, вода и другие технологические жидкости.

Ограничение применения

Корпус соответствует нормали	Class 800
Максимальная расчетная температура	425°C
Максимальное давление холодного гидравлического испытания	150 бари

Рабочий диапазон (Class 800)

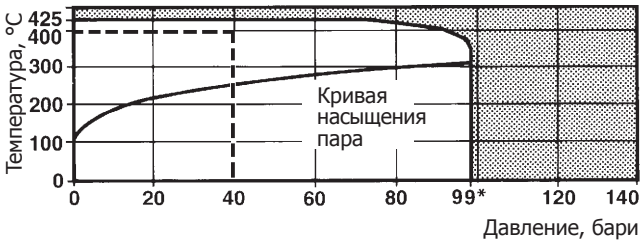

* PMO - Максимальное рабочее давление

Ограничение применения по стандарту BS5352

Изделие **не должно** использоваться в данной области параметров.

Размеры и соединения

½", ¾", 1", 1¼", 1½", 2"
Резьба BSP (BS 21) или NPT
Под сварку по BS3799/ANSI B16.11

Материалы

№	Деталь	Материал	
1	Корпус	Кованная сталь	ASTM A105
2	Крышка	Кованная сталь	ASTM A105
3	Нажимной фланец	Кованная сталь	ASTM A105
4	Седло	Стеллит	Gr.6
5	Диск	Сталь нерж.	ASTM A276 Type 410 + stellite Gr.6
6	Сильфон	Сталь нерж.	ASTM A479 Type 321
7	Прокладки	Сталь нерж./графит	
8	Болты корпуса	Сталь углеродистая	ASTM A276 B7
9	Гайки	Сталь углеродистая	ASTM A194 2H
10	Шпильки	Сталь нерж.	AISI 410
11	Уплотнение	Графит	
12	Направляющая	Сталь нерж.	ASTM A276 Type 410
13	Маховик	Сталь углеродистая	
14	Гайка	Сталь углеродистая	
15	Шильдик	Сталь нерж.	
16	Шток	Сталь нерж.	ASTM A276 Type 410
17	Гайка	Сталь нерж.	ASTM A582 Type 416

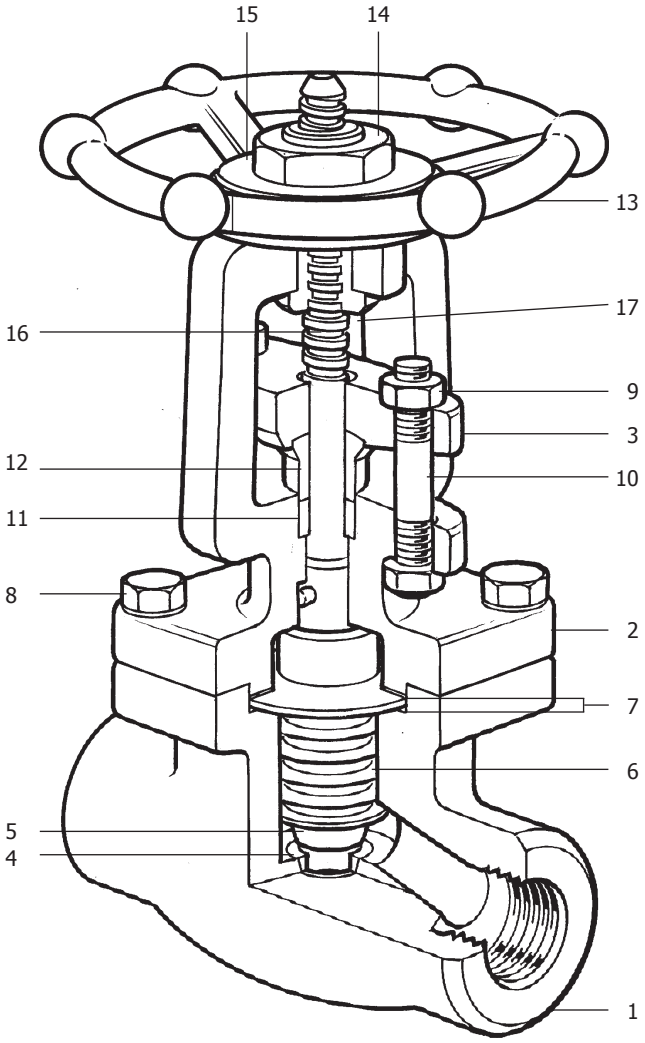

Коэффициент Kvs

Размер	½"	¾"	1"	1¼"	1½"	2"
Kvs	1,3	3,2	5,8	9,0	17,0	19,2

Как заказать

Клапан с сильфонным уплотнением A3S, 1", резьба BSP.

Размеры и вес (ориентировочные), в мм и кг

Разм.	A	B (клапан открыт)	C	Вес (кг)
½"	80	136	70	1,7
¾"	90	144	90	2,3
1"	110	167	110	3,6
1¼"	127	194	110	5,9
1½"	155	220	130	8,5
2"	170	230	180	11,6

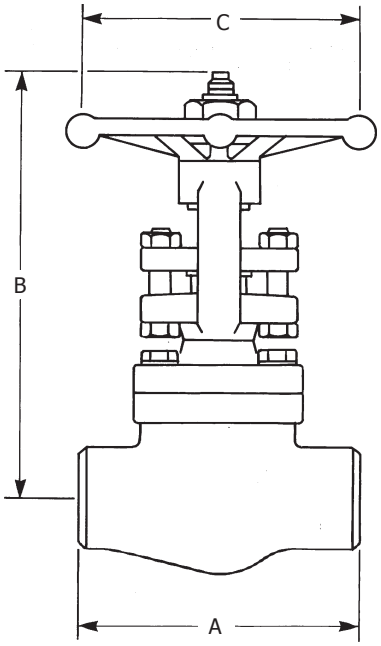

Монтаж

Клапан устанавливается так, чтобы направление потока соответствовало стрелке на корпусе клапана, а маховик находился в удобном положении. Предпочтительное расположение - шток находиться вертикально.

Запасные части

Поставляемые запасные части изображены сплошными линиями. Детали, изображенные пунктирными линиями, как запасные не поставляются.

ПОСТАВЛЯЕМЫЕ ЗАПЧАСТИ

Комплект прокладок	**7**
Диск и сильфон в сборе	**5, 6**

Как заказать

Используйте описание из таблицы и указывайте размер и тип клапана.

Пример: Комплект прокладок для клапана A3S, 1".

Обслуживание

Важно

Перед обслуживанием убедитесь, что вентиль изолирован, и давление сброшено до нуля. Также убедитесь, что клапан остыл до приемлемой температуры.

Для замены прокладок и сильфона отдайте четыре болта 8 и снимите крышку. Теперь верхняя прокладка доступна и может быть заменена без дальнейшей разборки. При замене прокладки убедитесь, что все поверхности, к которым она прилегает, чистые.

Для замены нижней прокладки и сильфона (6) открутите сильфон в сборе по часовой стрелке со штока (16). Теперь доступна вторая прокладка. Убедитесь, что штифт, предотвращающий вращение сильфона, на своем месте. Теперь закрутите против часовой стрелки новый сильфон в сборе. Убедитесь, что прокладки на своих местах. Открутите сильфон приблизительно на половину оборота. Это позволит облегчить сборку. Установите на место крышку и затяните болты (8).

Через 24 часа после обслуживания подтяните болты.

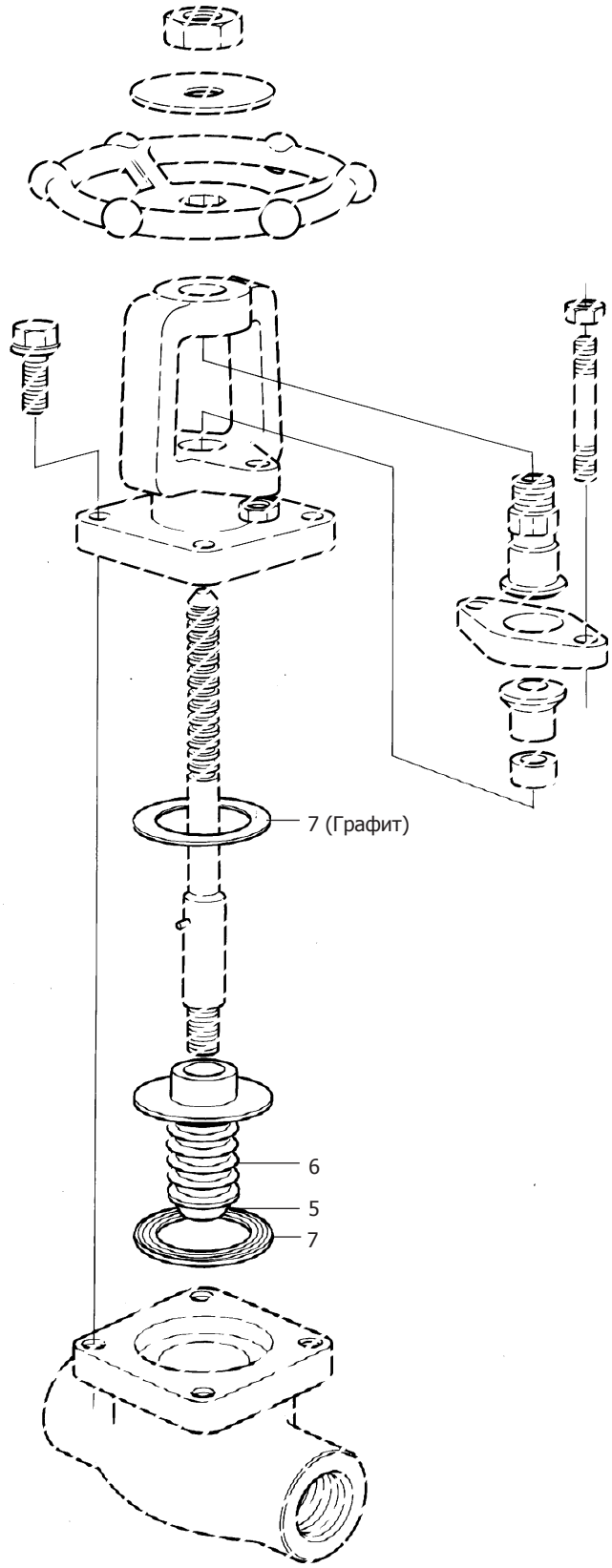

Рекомендуемые моменты затяжки

Размер	Болт	Нм
½"	M10	40- 50
¾"	M10	40 - 50
1"	M12	70 - 90
1¼"	M12	70 - 90
1½"	M14	110 -130
2"	M16	160 -190