spirax sarco

TI-P060-01
ST Выпуск 3

Запорный клапан HV3

Описание
HV3 - Клапаны с бронзовым корпусом для пара, воды, нефтепродуктов и воздуха.

Ограничение применения
Корпус соответствует нормали	Ру25
PMA - Максимальное допустимое давление	25 бари
TMA - Максимальная допустимая температура	260°C
Давление холодного гидроиспытания	38 бари

Рабочий диапазон

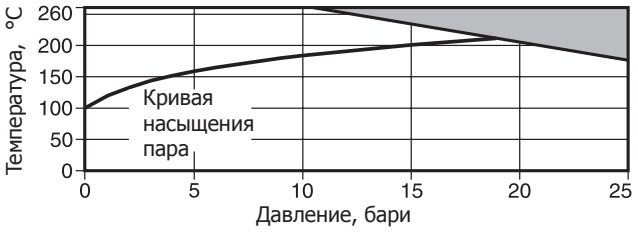

Изделие **не должно** использоваться в данной области параметров.

Размеры и соединения
½", ¾", 1", 1¼",1½" и 2" резьба BSP

Материалы
№	Деталь	Материалы	
1	Корпус	Бронза	ASTM B62
2	Седло клапана	Нержавеющая сталь	AISI 431
3	Клапан	Нержавеющая сталь	AISI 431
4	Контргайка	Бронза	ASTM B62
5	Головка	Бронза	ASTM B62
6	Шток ½" - 1"	Аустенитная нерж.сталь	BS 970 303 S31
	1¼" - 2"	Бронза	ASTM B62
7	Шайба	Бронза	ASTM B62
8	Сальник	PTFE (тефлон)	
9	Букса	Бронза	ASTM B62
10	Гайка сальника	Бронза	ASTM B62
11	Маховик	Алюминий	DIN 1725 GK-A1 Si 1
12	Гайка маховика	Латунь	DIN 17660 MS63

Размеры и вес (ориентировочные), в мм и кг
Размер	A	B	B1	C	Вес
½"	67	105	111	60	0,6 кг
¾"	80	113	123	60	0,86 кг
1"	95	130	141	80	1,3 кг
1¼"	112	149	160	100	2,08 кг
1½"	132	149	163	100	2,86 кг
2"	160	184	206	120	4,65 кг

Коэффициент Kvs
Размер	½"	¾"	1"	1¼"	1½"	2"
Kvs	1,3	1,6	4,2	13,8	19,7	28

Монтаж
Устанавливается в направлении потока, указанном на корпусе, маховик должен находиться в доступном положении.

Как заказать
Запорный клапан HV3, 1½".

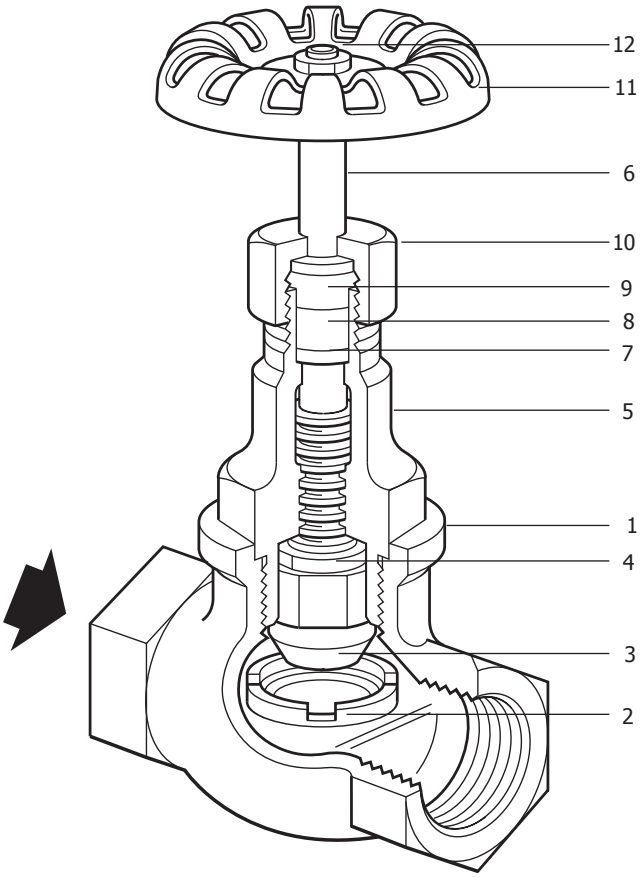

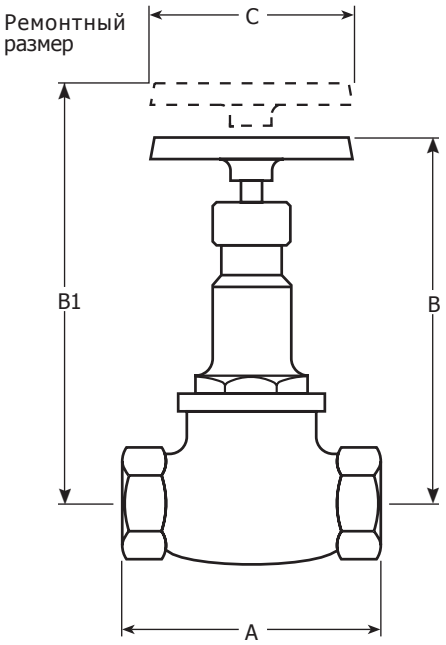

Запасные части

Запасные части изображены сплошными линиями. Детали, изображенные пунктирными линиями, как запасные части не поставляются.

Поставляемые запчасти

Узел седло-клапан	**2, 3**
Втулка сальника (3 шт.)	**8**

Как заказать
При заказе запасных частей используйте описание из таблицы "Поставляемые запчасти" и не забывайте указать размер и тип клапана, а также цвет маховика.
Пример: Плунжер и седло для запорного клапана HV3, 1".
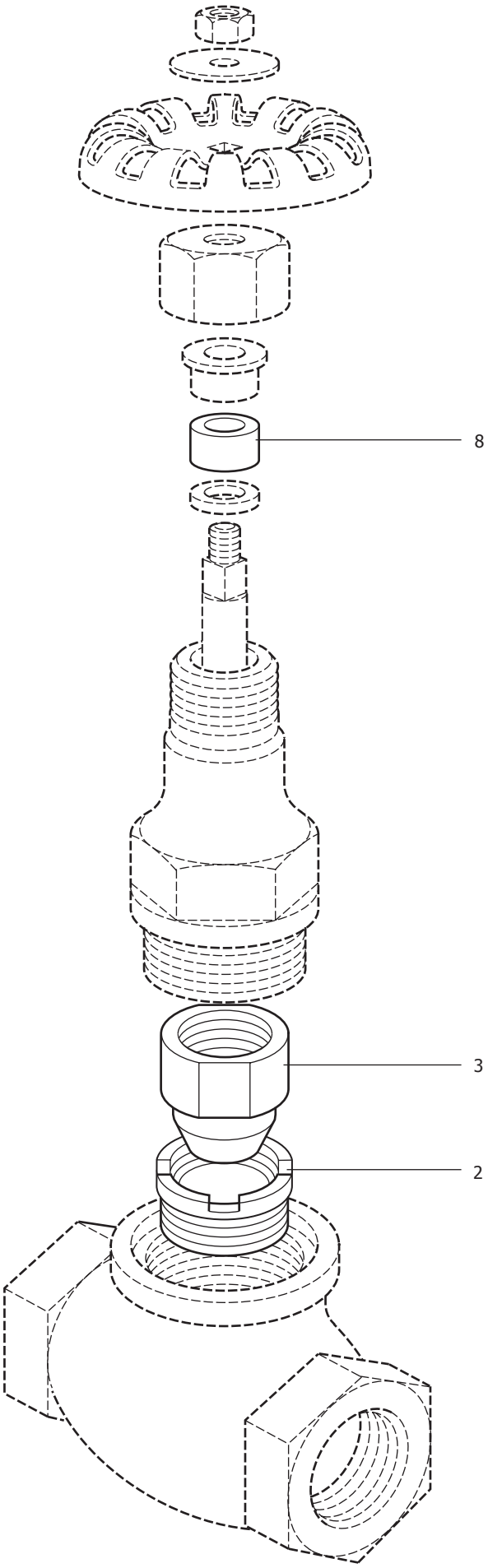
Примечание:
Перечисленные запасные части предназначены для запорного клапана HV3 с маховиком голубого цвета.
Они не взаимозаменяемы с запасными частями для вентилей HV3 с зеленым или красным маховиком.