spirax sarco

TI-P019-02
ST Выпуск 2

Прерыватели вакуума VB14 и VB21

VB14

Описание
Прерыватель вакуума **VB14** предназначен для предотвращения образования вакуума в паровых и водяных системах.

Ограничение применения

Корпус соответствует нормали	Ру16
Максимальная расчетная температура	260°C
Давление холодного гидравлического испытания	24 бари

Рабочий диапазон

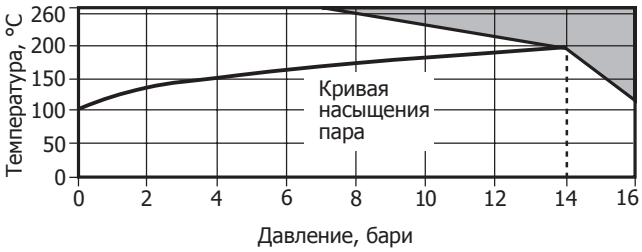

Изделие **не должно** использоваться в данной области параметров.

Размеры и соединения
½" (Соединение с системой) резьба BSP или NPT
⅛" (Соединение с атмосферой) резьба BSP или NPT.

Материалы

№	Деталь	Материал	
1	Крышка	Латунь	CU ZN 39 PB2
2	Клапан	Сталь нерж.	Z 100 CD 17
3	Седло клапана	Сталь нерж.	Z15 CN 16 02
4	Корпус	Латунь	CU ZN 39 PB2
5	Прокладка	Сталь нерж.	AISI 304

Размеры (ориентировочные), в мм

Размер	A	B (A/F)	C	Вес, кг
½"	55	34	39	0,35

Пропускная способность

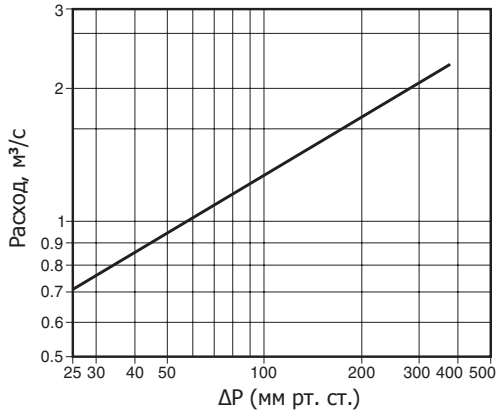

Коэффициент Kvs = 0,52
Перепад давления, необходимый для полного открытия прерывателя вакуума - 4,6 мм рт. ст.

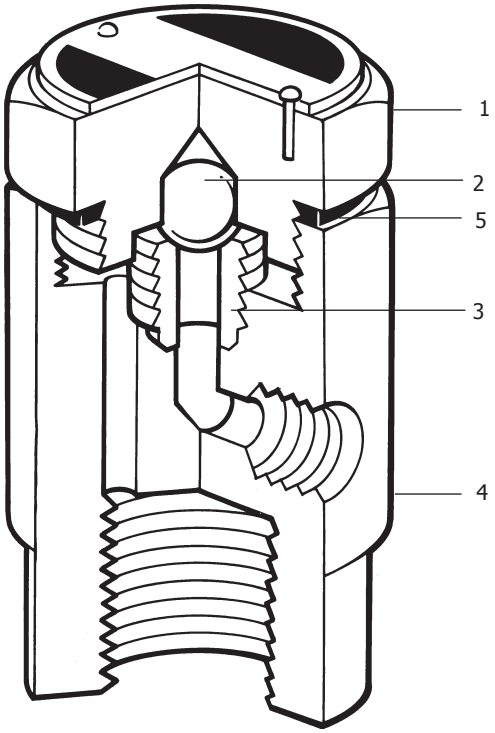

VB14

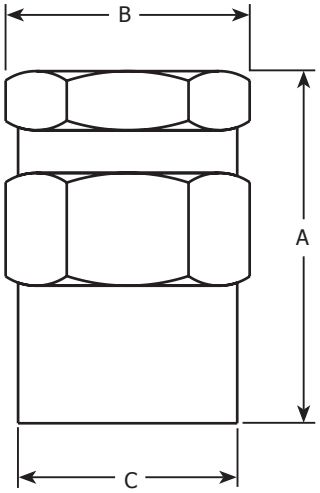

Установка
Прерыватель вакуума VB14 должен устанавливаться в вертикальном положении так, чтобы соединение с системой было снизу.

Как заказать
Прерыватель вакуума VB14, ½" резьба BSP.

VB21

Описание
Прерыватель вакуума VB14 предназначен для предотвращения образования вакуума в паровых и водяных системах.

Ограничение применения

Корпус соответствует нормали	Ру25
Максимальная расчетная температура	400°C
Давление холодного гидравлического испытания	38 бари

Рабочий диапазон

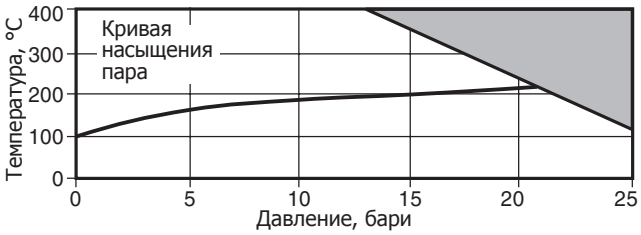

Изделие **не должно** использоваться в данной области параметров.

Размеры и соединения
½" (Соединение с системой) резьба BSP или NPT
1/8" (Соединение с атмосферой) резьба BSP или NPT.

Материалы

№	Деталь	Материал	
1	Крышка	Сталь нерж.	AISI 303
2	Клапан	Сталь нерж.	AISI 440 C
3	Корпус	Сталь нерж.	AISI 303
4	Прокладка	Сталь нерж.	AISI 304

Размеры и вес (ориентировочные), в мм в кг

Размер	A	B (A/F)	C	Вес, кг
½"	52	34	39	0,33

Пропускная способность

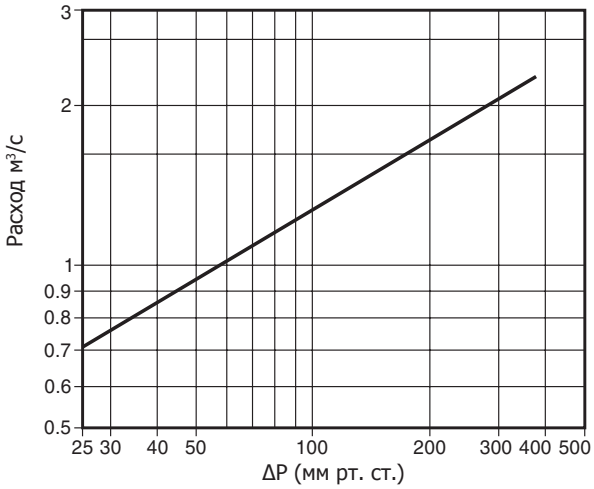

Коэффициент Kvs = 0,52
Перепад давления, необходимый для полного открытия прерывателя вакуума - 4,6 мм рт. ст.

Монтаж
Прерыватель вакуума VB21 должен устанавливаться в вертикальном положении так, чтобы соединение с системой было снизу.

Как заказать
Прерыватель вакуума VB21, **½**", резьба BSP.

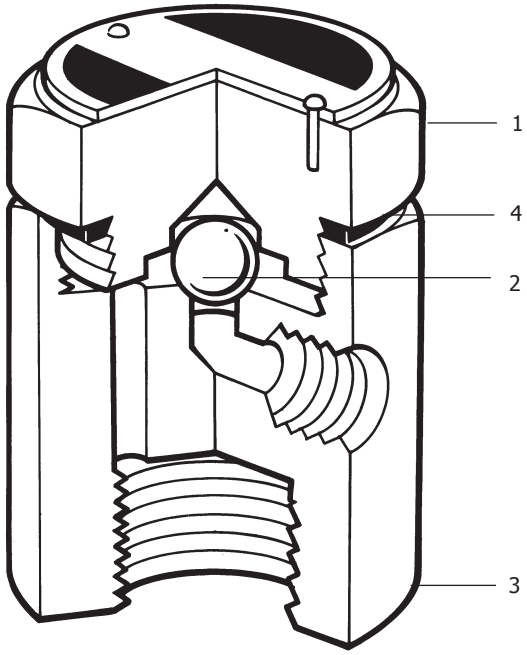
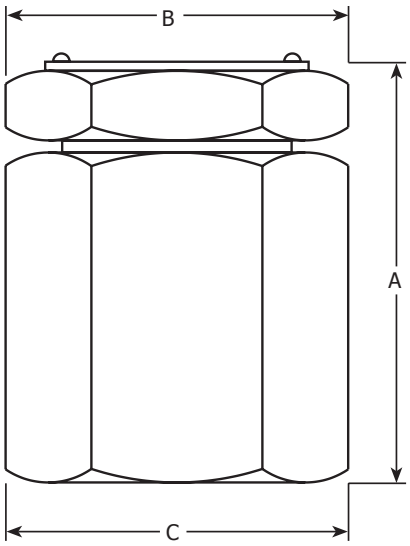
VB21