spirax sarco

TI-P023-02
ST Выпуск 2

Сепаратор S1

Описание
S1 - сепаратор перегородчатого типа, применяемый для удаления влаги из систем пара, сжатого воздуха и газа.

Размеры и соединения
½", **¾**" и 1" Резьба BSP или NPT

Условия ограничения

Корпус соответствует нормали	Ру16
Максимальная допустимая температура	300°C
Максимальное давление холодного гидравлического испытания	24 бари

Рабочий диапазон

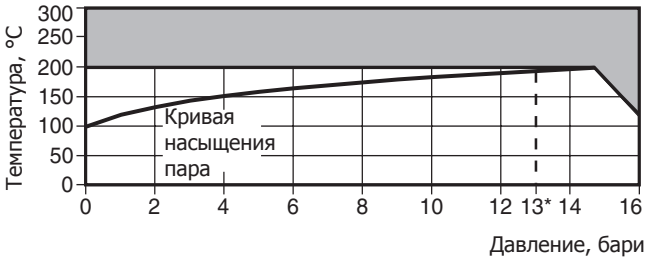

Изделие **не должно** использоваться в данной области параметров.

* Максимальное рабочее давление для пара

Материалы

№	Деталь	Материал	
1	Корпус и крышка	Чугун	DIN 1693 Gr GGG 40
2	Прокладка	Графит полужесткий листовой	
3	Болт	Сталь	BS 1768 Gr 5
	½"	1/4"	UNF x **¾**"
	¾"	**5/16**"	UNF x **¾**"
	1"	**3/8**"	UNF x **7/8**"
4	Втулка	Чугун ковкий	

Размеры и вес (ориентировочные), в мм и кг

Размер A Объем (л)	B	C	D	E		Вес
½"	124	225	86	89	**½**"	2,7 кг	0,53
¾"	156	260	111	114	**½**"	4,2 кг	1,13
1"	222	381	143	152	**½**"	8,1 кг	3,15

Монтаж
Устанавливать в горизонтальных трубопроводах с отверстием для дренажа внизу. Чтобы обеспечить быстрый отвод жидкости, к дренажному отверстию необходимо подключить соответствующую дренажную линию.

Как заказать
Сепаратор S1, **¾**", резьба BSP

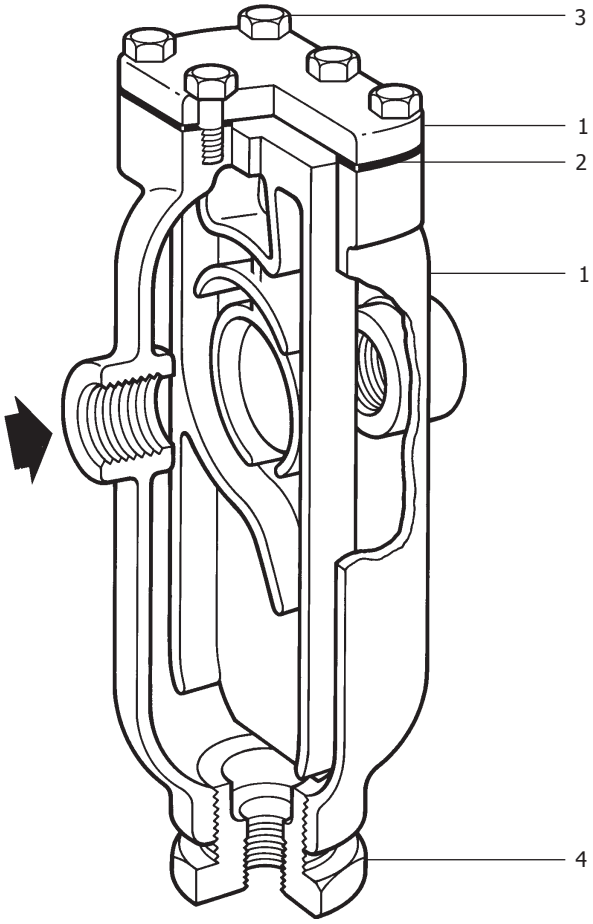

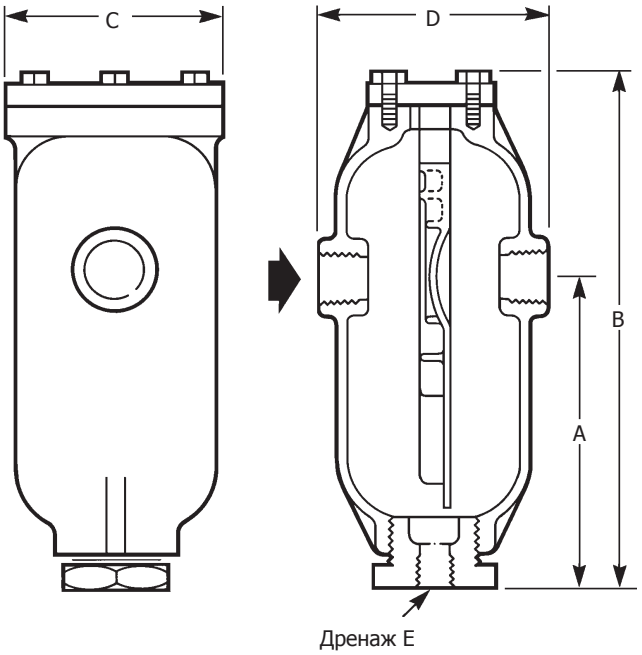

7.6