spirax sarco

TI-P138-04
ST Выпуск 2

Сепаратор S7
Ду200 - Ду350

Описание
S7 - сепаратор с корпусом из углеродистой стали используется для удаления жидкостей от пара, систем сжатого воздуха и газа. Сепаратор спроектирован в соответствии со стандартом BS 5500 Category 3 'Unfired / Сварные сосуды под давлением.

Размеры и соединения
Ду200, 250, 300 и 350.
Фланцы Ру16 или PN40, дренаж и выпуск воздуха - резьба BSP
Фланцы ANSI 150 или 300 дренаж и выпуск воздуха - резьба NPT
Прим.: Большие размеры и другие типы соединений возможны по спецзаказу.

Ограничение применения

Размер	Стандарт. фланцы	Расч. давление бари	Расчетная темпера-тура °C	Давл. гидр. испыт., бари Заводск.	Раб.
Ду200	Класс 150 Ру16	6	165	10,7	9,0
	Класс 150 Ру16	14	198	23,4	21,0
	Класс300 Ру40	30	236	52,7	47,4
Ду250	Класс 150 Ру16	6	165	10,7	9,0
	Класс 150 Ру16	14	198	22,7	21,0
	Класс 300 Ру40	30	236	51,8	47,4
Ду300	Класс 150 Ру16	6	165	10,3	9,0
	Класс 150 Ру16	14	198	22,7	21,0
	Класс 300 Ру40	30	236	51,8	47,4
Ду350	Класс 150 Ру16	6	165	10,3	9,0
	Класс 150 Ру16	14	198	22,7	21,0
	Класс 300 Ру40	30	236	50,6	47,4

Если давление или температура превышают указанное здесь, проконсультируйтесь со специалистами Spirax Sarco.

Материалы
Углеродистая сталь.

Сертификация
Проектирование изделия, гидравлические испытания, проверка качества сварки, материалы и идентификационный шильдик сделаны в соответствии со стандартом BS 5500 Category 3.

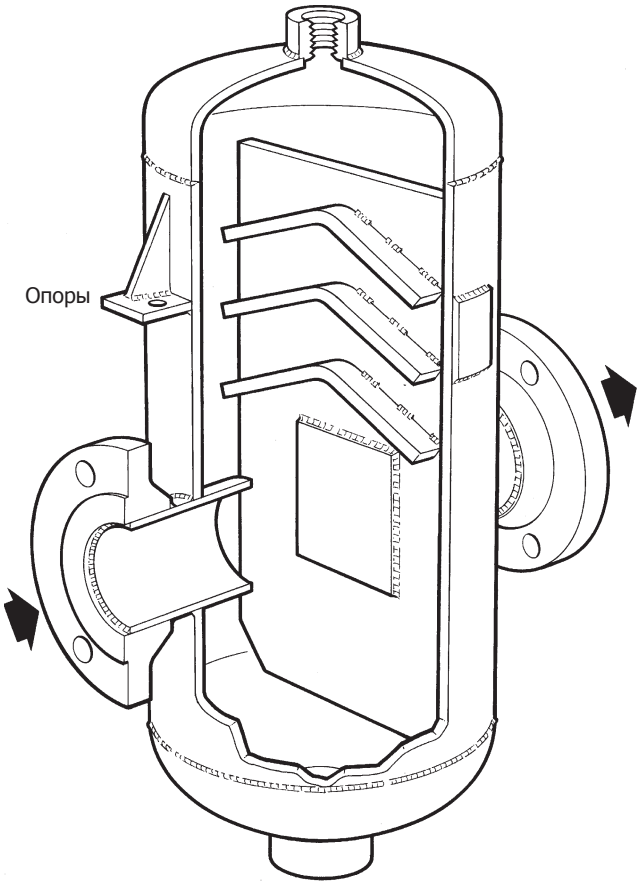

Размеры, вес и объем (ориентировочные), в мм, кг и литрах

Ду	Расч. давл. (бари)	A	B	C	D	E	F	G	H	J	K	Вес (кг)	Объем (литры)
Ду200	6	850	460	1200	500	372	2"	2"	175	560	60	275	185
	14	850	460	1200	500	372	2"	2"	175	560	60	280	185
	30	858	459	1200	508	372	2"	2"	175	568	60	280	230
Ду250	6	950	615	1580	600	530	2"	2"	175	688	72	475	333
	14	950	615	1580	600	530	2"	2"	175	688	72	475	333
	30	960	615	1580	610	530	2"	2"	175	698	72	475	333
Ду300	6	1000	740	1700	600	540	2"	2"	200	688	72	500	330
	14	1000	740	1700	600	540	2"	2"	200	688	72	500	330
	30	1010	740	1700	610	540	2"	2"	200	698	72	500	330
Ду350	6	1100	754	1800	700	525	2"	2"	200	816	108	550	537
	14	1100	754	1800	700	525	2"	2"	200	816	108	550	537
	30	1100	754	1800	700	525	2"	2"	200	816	108	550	537

Монтаж

Сепаратор устанавливается на горизонтальном трубопроводе сливом конденсата вниз. Для быстрого надежного удаления конденсата используйте только специальные конденсатоотводчики.
В паровых системах, где возможно присутствие воздуха, устанавливайте специальные воздушники, подсоединяя их к отверстию вверху сепаратора.

Обслуживание

Давление
Перед любым обслуживанием сепаратор должен быть отключен от линии пара или сжатого воздуха, и давление в сепараторе сброшено до нуля.
Для удобства сброса давления можно использовать специальный клапан BDV (см. отдельную литературу). Сбросной клапан должен быть открыт, даже если манометр показывает ноль.

Температура
Перед обслуживанием убедитесь, что сепаратор остыл до приемлимой температуры.

Как заказать

Сепаратор S7, Ду200 с корпусом из углеродистой стали с фланцами Ру40, исполнение по BS 5500 Category 3.

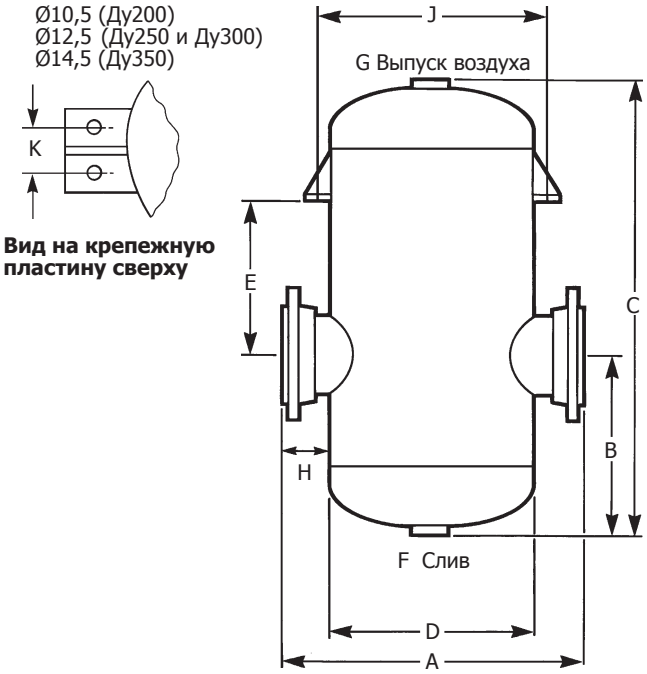

7.6