spirax sarco

TI-P022-05
ST Выпуск 2

Одно- и двухоконное смотровое стекло

Описание
Выпускаются одно- и двухоконные смотровые стекла из латуни или бронзы в зависимости от размера, с резьбовыми соединениями.

Ограничение применения
Корпус из латуни или бронзы
Максимальные рабочие условия

PMO - Максимальное рабочее давление	3,5 бари
TMO - Максимальная рабочая температура	148°C
Максимальные условия конструкции корпуса	
PMA - Максимальное допустимое давление	5 бари
TMA - Максимальная допустимая температура	148°C
Давление холодного гидроиспытания	7 бари

Рабочий диапазон

Изделие **не должно** использоваться в данной области параметров.

Размеры и соединения
Однооконное ⅜", ½", ¾" и 1" резьба BSP или NPT
Двухоконное ½", ¾", 1", 1¼", 1½", 2" резьба BSP или NPT

Материалы

№	Деталь	Материал
1 Корпус ½"-1"	Латунь	BS 2872 CZ 122
1¼"-2"	Бронза	BS 1400 LG2 GpA
2 Фасет	Латунь	BS 1400 PCB1
3 Окно	Специальное стекло	BS 3463
4 Прокладка верха	Армированый листовой графит	
5 Прокладка низа	Армированый листовой графит	

Монтаж
Монтируется на выходе из конденсатоотводчика на расстоянии минимум 1 м.

Как заказать
Смотровое стекло двухоконное с латунным корпусом и съемным стеклом Ду25, резьба 1" BSP

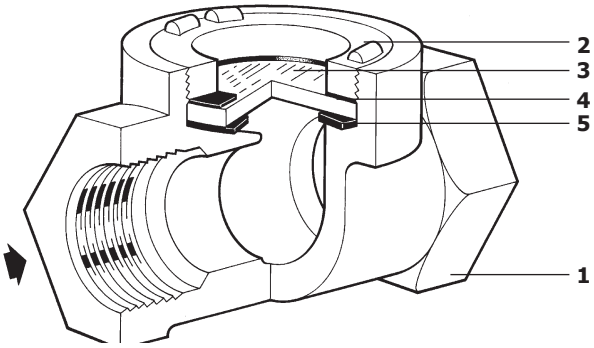

Однооконное смотровое стекло

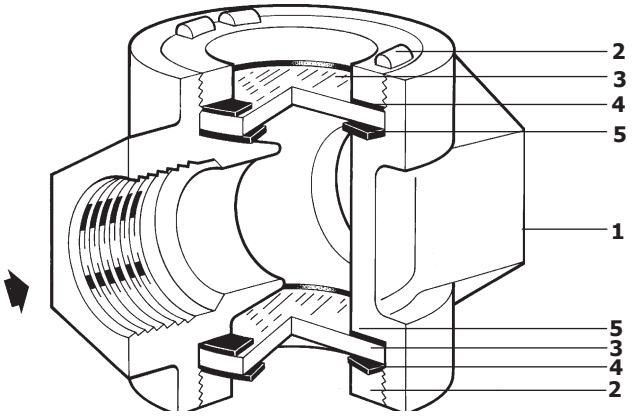

Двухоконное смотровое стекло

Размеры и вес (ориентировочные), в мм и кг

Однооконное

Размер	A	B	C	D	E	F	Вес
⅜", ½"	89	16	32	64	50	4,8	0,6
¾"	89	19	35	64	50	4,8	0,7
1"	87,5	24	38	64	50	4,8	0,9

Двухоконное

½"	89	-	32	64	50	4,8	0,9
¾"	89	-	32	64	50	4,8	0,9
1"	89	-	35	64	50	4,8	1,2
1¼"	108	-	51	73	50	4,8	1,9
1½"	108	-	51	73	50	4,8	1,8
2"	114	-	57	76	50	4,8	2,5

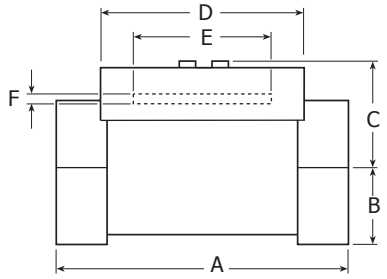

Однооконное

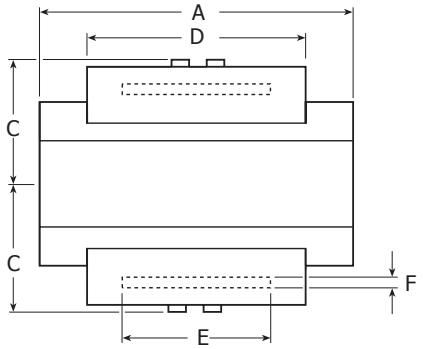

Двухоконное

Запасные части

Поставляемые запасные части изображены сплошными линиями. Детали, изображенные пунктиром, как запасные части не поставляются.

Поставляемые запчасти

Комплект стекол и прокладок	**3, 4, 5**
Комплект прокладок	**4, 5**

Как заказать

При заказе запасных частей используйте описание из таблицы "Поставляемые запчасти".

Пример: Комплект стекол и прокладок для двухоконного смотрового стекла, Ду25.

Монтаж

Отвинтить фасет и снять старые прокладку и стекло. Осторожно очистить выемки и впадины. Установите новые прокладки и стекла, следя за тем, чтобы толстая нижняя прокладка была установлена под стеклом, а тонкая верхняя - сверху стекла. Привинтить фасет.

Рекомендуемые затягивающие усилия

№	Нм
2	60 - 65

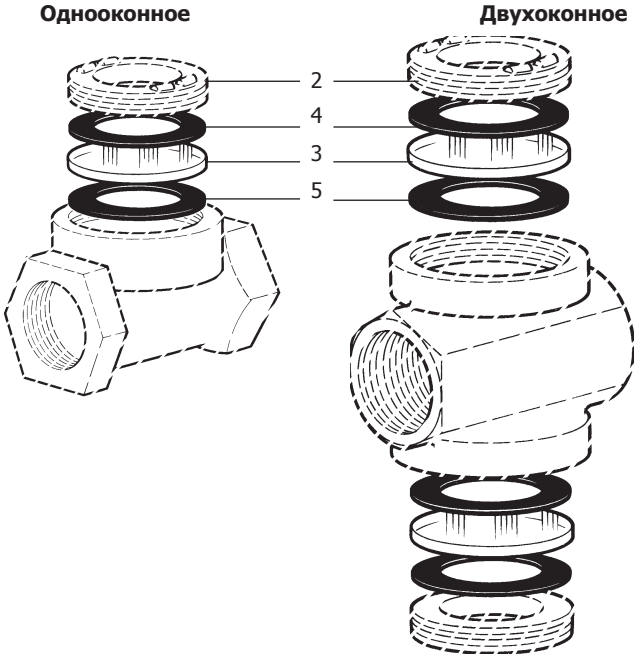

7.7