spirax sarco

TI-P063-02
ST Выпуск 2

Фильтры-ловушки Fig.14 с корпусом из стали

Описание

Фильтры-ловушки **Fig.14** Y-образного типа с корпусом из стали.
Стандартная сетка из нержавеющей стали с перфорацией 0,8 мм

Ограничения применения

Корпус соответствует нормали ANSI 300 (ближайший эквивалент Py 40)

Максимальная допустимая температура	400 °C
Давление холодного гидроиспытания	78 бари

Рабочий диапазон

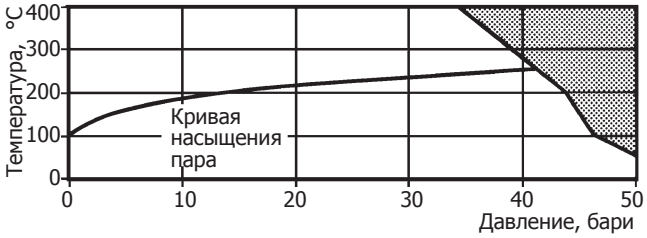

Изделие **не должно** использоваться в данной области параметров.

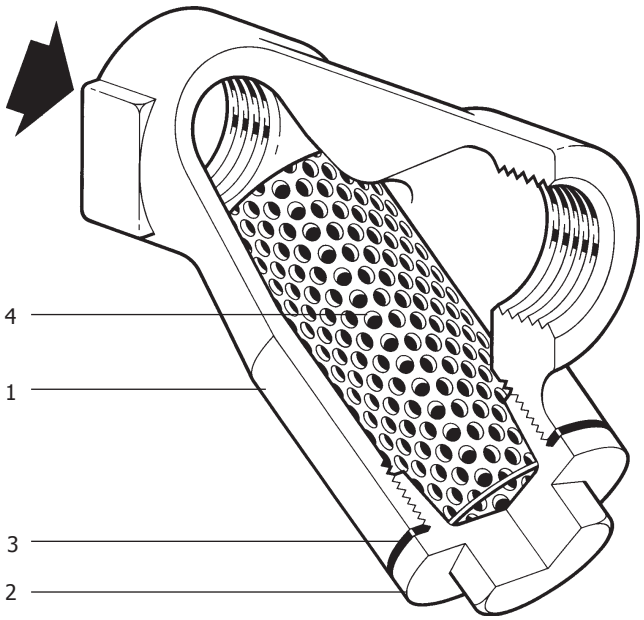

Размеры и соединения

¼", ⅜", **½**", **¾**", 1", 1**¼**", 1**½**" и 2"
Резьба BSP или NPT
Под сварку по BS 3799 Class 3000 lb

7.5

Материалы

№	Деталь		Материал	
1	Корпус	**¼**" и **½**"	Сталь	1.0460 (C22.8)
		от **¾**" до 2"	Сталь	DIN 17245 GS C25
2	Крышка	от **¼**" до 1"	Сталь	1.0460 (C22.8)
		от 1**¼**" до 2"	Сталь	DIN 17245 GS C25
3	Прокладка крышки		Армированный графит	
4	Сетка фильтра		Нержавеющая сталь	316L

Размеры и вес (ориентировочные), мм и кг

Ду	A	B	C	D	Площадь экрана	Вес
¼"	70	51	80	22	27 см²	0,43 кг
⅜"	70	51	80	24	27 см²	0,49 кг
½"	73	52	81	32	27см²	0,56 кг
¾"	90	64	100	36	43 см²	0,72 кг
1"	105	74	120	46	73 см²	1,17 кг
1¼"	140	102	164	60	135 см²	2,35 кг
1½"	152	115	184	70	164 см²	3,30 кг
2"	178	138	224	80	251 см²	4,95 кг

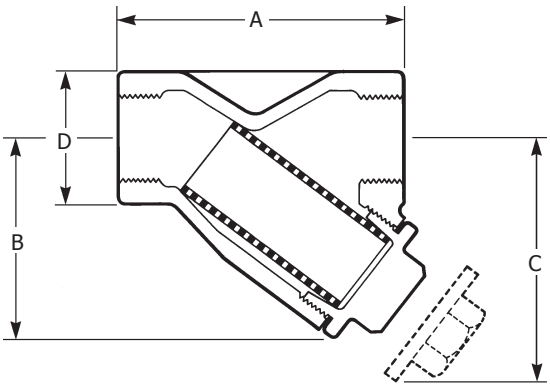

Ремонтный размер

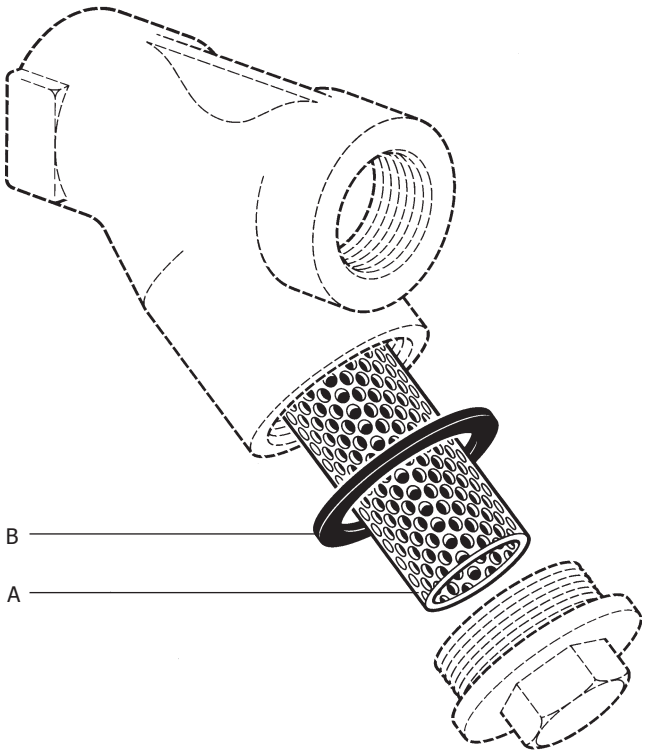

Дополнительное оборудование

Сетки фильтра-ловушки

Сетки из нерж. стали	Диаметр отверстий 1,6 мм, 3 мм Мелкояч. сетка 40, 100, 200 (mesh)
Сетки из монели	Диаметр отверстий 0,8 мм, 3 мм Мелкоячеистая сетка 100 (mesh)

Соединения для продувочного клапана и дренажного клапана

В крышке фильтра-ловушки возможно просверлить отверстия перечисленных диаметров для установки продувочного или дренажного клапана.

Размер	Продувочный кран	Дренажный кран
¼", ⅜" и ½"	¼"	¼"
¾" и 1"	½"	½"
1¼" и 1½"	1"	¾"
2"	1¼"	¾"

Коэффициент Kvs

Размер	¼"	⅜"	½"	¾"	1"	1¼"	1½"	2"
> 100 (mesh)	1	2,6	3,6	11	15,5	26	41	68
200 (mesh)	1	2,6	2,6	9	13	21	35	55

Монтаж

Фильтр-ловушка устанавливается в направлении потока, указанном на корпусе, в вертикальном или горизонтальном трубопроводе.

Обозначение

Фильтр-ловушка Fig.14, 1½", резьба BSP, сетка из нержа-веющей стали, перфорация 0,8 мм.

Запасные части

Поставляемые запасные части изображены сплошными линиями. Детали, изображенные пунктирными линиями, как запасные части не поставляются.

Поставляемые запчасти

Сетка фильтра (укажите материал, перфорацию и Ду фильтра)		A
Прокладка крышки	(3 шт.)	B

Обозначения

При заказе запасных частей используйте описание из таблицы "Запасные части" и не забывайте указать размер и тип фильтра-ловушки.

Пример: Сетка фильтра-ловушки, отверстия перфорация 0,8 мм для фильтра-ловушки Fig.14, ¾" .

Рекомендуемые моменты затяжки соединений

Крышка	¼", ⅜", ½"	22 мм A/F	50/55 Нм
	¾"	27 мм A/F	60/66 Нм

7.5