spirax sarco

TI-P063-03
ST Выпуск 4

Фильтр-ловушка
Fig.7

Описание
Фильтр **Fig.7** имеет корпус из углеродистой стали и стандартный экран с перфорацией 3,2 мм. Корпус имеет два прилива, в которых могут быть сделаны отверстия для подключения манометров, показывающих перепад давления. Крышка име-ет отверстие с резьбой ⁵/₈" UNC-2B для установки рым болта. В корпусе имеется дренажное отверстие, через которое можно сливать конденсат при использовании фильтра на паре.

Размеры и соединения
Ду200 и Ду250
Фланцы Ру16 или ANSI 150

Дополнительные опции
Отверстия для подключения манометров, показывающих перепад давления на фильтре.

Ограничение применения

Корпус соответствует нормали	Ру16
Максимальная рабочая температура	300°C
Минимальная рабочая температура	0°C
Давление холодного гидроиспытания	24 бари

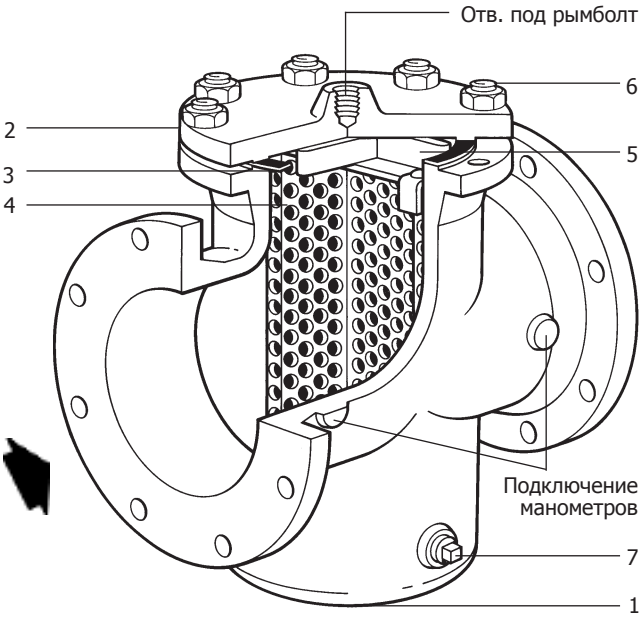

Рабочий диапазон

Изделие **не должно** использоваться в данной области параметров.

A - A Фланцы Ру16
B - A Фланцы ANSI 150

Материалы

№	Деталь	Материал	Обозначение
1	Корпус	Сталь углерод.	DIN 17245 GS C25 N
2	Крышка	Сталь углерод.	DIN 17245 GS C25 N
3	Прокладка крышки	Армированный графит	
4	Сетка	Сталь нерж.	ASTM A240 316L
5	Рама	Сталь	BS 970 070 M20
6	Шпильки, гайки	Сталь	BS 970 605 M36
7	Пробка	Сталь	

Коэффициент Kvs

Ду200	Ду250
1196	1876

Как заказать
Фильтр Fig.7, Ду200, фланцы Ру16.

Размеры и вес (ориентировочные), в мм и кг

Размер	A	B	C	D	E	Площадь экрана см²	Вес
Ду200	406	206	406	247	5/8" UNC-2B	2129	84 кг
Ду250	470	238	470	281	5/8" UNC-2B	3161	126 кг

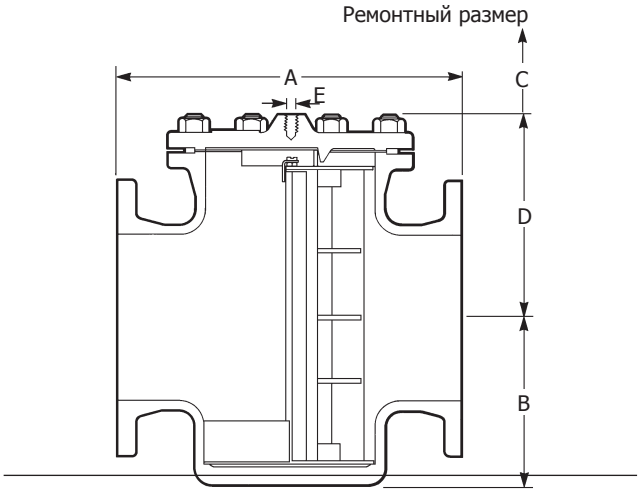

Монтаж

Фильтр должен быть смонтирован на горизонтальном трубопроводе крышкой вверх. Стрелка на корпусе должна совпадать с направлением потока среды.

Обслуживание

Давление

При обслуживании фильтра перед его разборкой убедитесь, что давление в нем сброшено до нуля. Это легко сделать, установив на фильтр специальный клапан типа BDV (см. отдельную литературу). Не начинайте без этого разборку, даже если манометр показывает ноль.

Температура

Перед обслуживанием дайте фильтру полностью остыть. Используйте защитную одежду.

Запасные части

Поставляемые запасные части изображены сплошными линиями. Детали, изображенные пунктирными линиями, как запасные части не поставляются.

Поставляемые запчасти

Сетка фильтра (Указывайте материал, перфорацию, тип и Ду фильтра)		**4**
Прокладка крышки (3 шт.)		**3**
Комплект шпилек и гаек	Ду200 (8 шт.) Ду250 (10 шт.)	**6**

Как заказать

Используйте описание из таблицы, а также указывайте тип и размер фильтра.

Пример: Сетка из нержавеющей стали, перфорация 3,2 мм для фильтра Fig.7, Ду250

Прим: При заказе сетки, заказывайте новую прокладку.

Рекомендуемые моменты затяжки

Дет.	Ду	или мм	Нм
6	200 250	(¾ UNC) по BS 1769	80 - 90 110 - 120
7	200 250	¾" BSP 1" BSP	

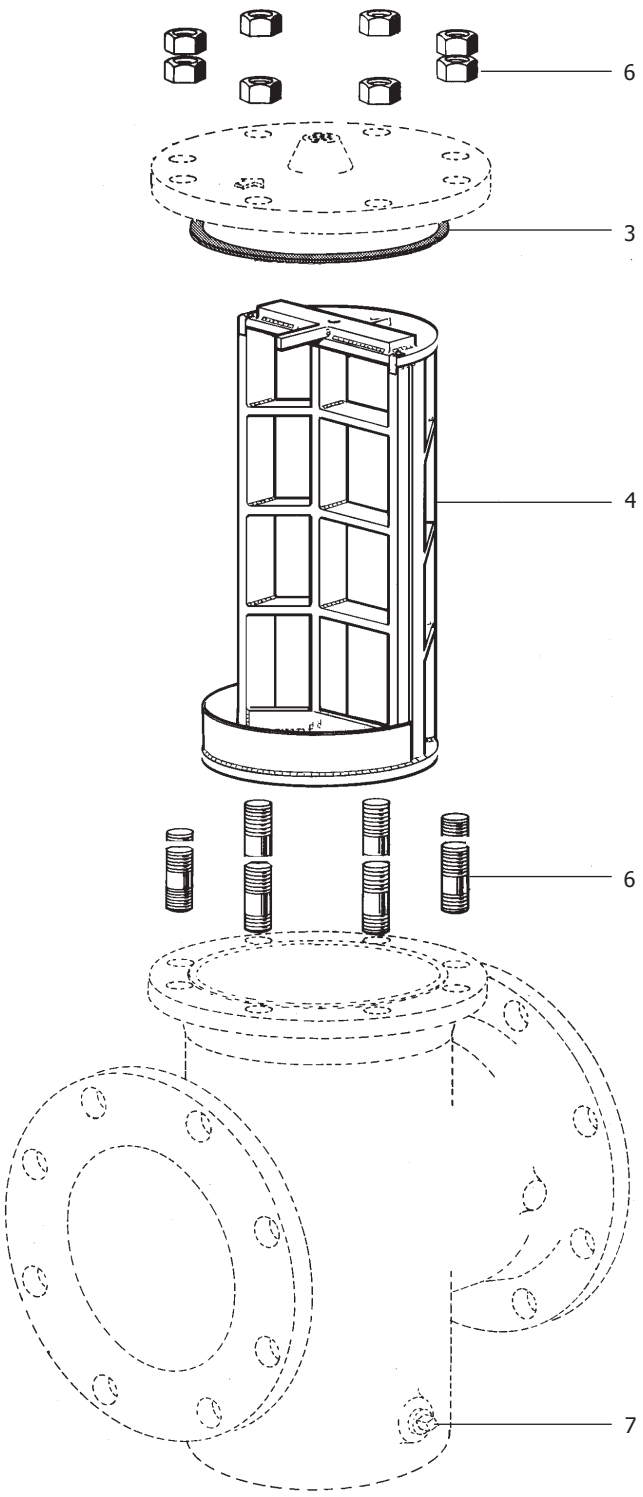

7.5