spirax sarco

TI-P064-01
ST Выпуск 3

Фильтры-ловушки Fig.34 с корпусом из стали

Описание

Фильтры-ловушки **Fig.34** изготавливаются из углеродистой стали. Применяются два типа фланцевых соединений: Ру по стандарту DIN и ANSI/JIS/KIS по стандарту ASTM.
Стандартная сетка для фильтров Ду15-80 имеет отверстия 0,8 мм, для Ду100-200 - 1,6 мм. По отдельному заказу возможны другие размеры отверстий, а также сетки из монели. При необходимости в крышке фильтра-ловушки возможно заказать отверстие для установки продувочного или дренажного клапана.

Размеры и соединения

Ду15, 20, 25, 32, 40, 50, 65, 80, 100, 125, 150 и 200
Стандартные фланцевые Ру40, ANSI 150 и 300, JIS/KIS 20.

Ограничение применения

Корпус соответствует нормали	Ру50/ANSI 300
Максимальная расчетная температура	400°C
Давление холодного гидроиспытания	78 бари

Рабочий диапазон

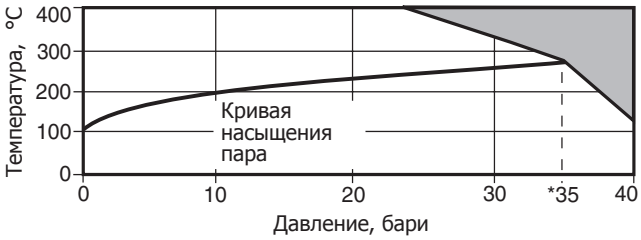

Изделие **не должно** использоваться в данной области параметров.

Коэффициент Kv

Ду	15	20	25	32	40	50	65	80	100	125	150	200
>100 (Mesh)	5	8	13	22	29	46	72	103	155	237	340	588
200 (Mesh)	4	6	10	17	23	37	58	83	124	186	268	464

Материалы

№	Деталь	Материал
1 Корпус	Углерод.сталь	DIN17245 GS C25N
Корпус-ANSI/JIS/KIS	Углерод. сталь	ASTM A216 WCB
2 Крышка-Ру	Углерод. сталь	1.0460 (C22.8)
-ANSI/JIS/KIS	Углерод. сталь	ASTM A105
3 Прокладка крышки	Графит армированный листовой	
4 Сетка	Сталь нерж.	A240 316L
5 Болты	Сталь	ASTM A193 сорт B7

от Ду15 до Ду25

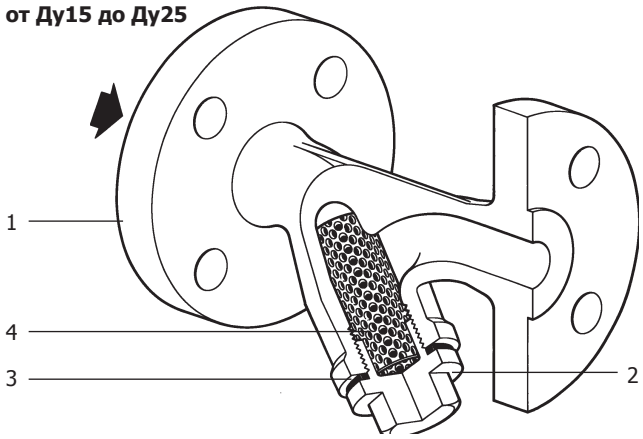

от Ду32 до Ду40

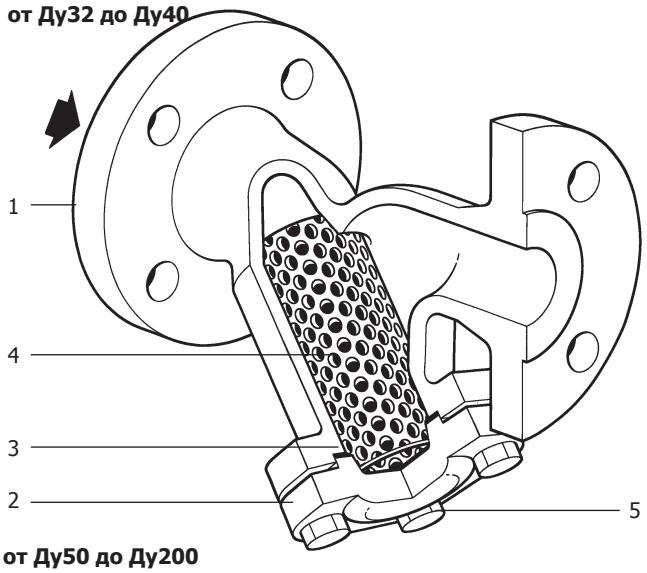

от Ду50 до Ду200

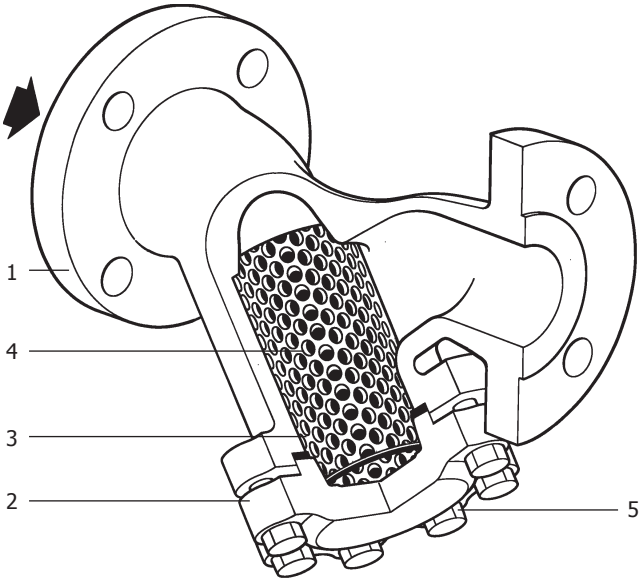

7.5

Размеры и вес (ориентировочные), в мм и кг

Ду	Ру40 A	B	C	Площадь сетки	Вес, кг
15	130	70	110	27 см²	2,1
20	150	80	130	43 см²	2,9
25	160	95	150	73 см²	3,8
32	180	130	235	135 см²	6,5
40	200	146	260	164 см²	9,0
50	230	180	320	251 см²	10,5
65	290	200	325	327 см²	17,5
80	310	205	330	361 см²	24,0
100	351	255	405	545 см²	30,0
125	400	315	510	843 см²	9,0
150	480	345	560	1117 см²	68,0
200	600	440	710	1909 см²	128,0

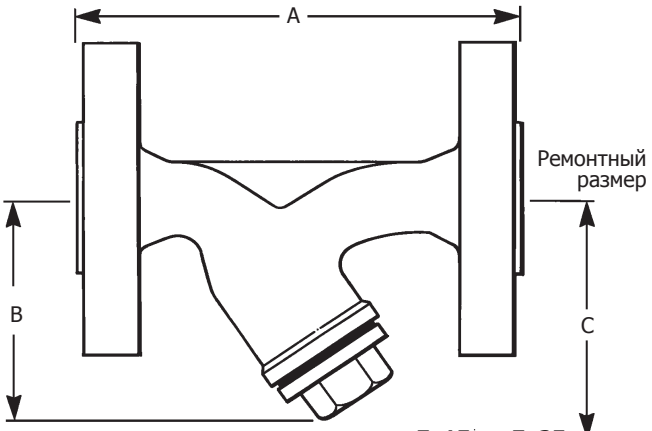

от Ду15 до Ду25

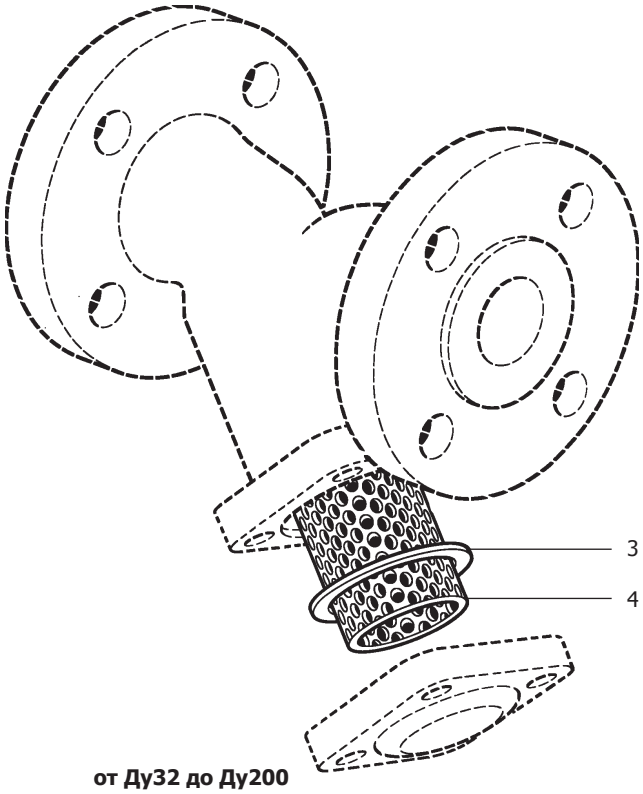

от Ду32 до Ду200

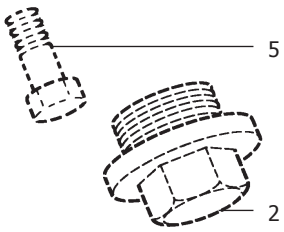

от Ду15 до Ду25

Дополнительное оборудование

Сетки фильтров-ловушек

Сталь нерж.	Перфорация	1,6 мм (от Ду15 до Ду80) 3 мм (от Ду15 до Ду200)
Мелкоячеистая сетка		40, 100, 200 (mesh)
Монель	Перфорация	0,8 мм (от Ду15 до Ду80) 1,6 мм (от Ду100 до Ду200) 3 мм (от Ду15 до Ду200)
Мелкоячеистая сетка		100 (mesh)

Соединения для продувочного клапана и дренажного клапана

В крышке фильтра-ловушки возможно просверлить отверстия перечисленных диаметров для установки продувочного или дренажного клапана.

Размер	Продувочный клапан	Дренажный клапан
Ду15	¼"	¼"
Ду20 и 25	½"	½"
Ду32 и 40	1"	¾"
Ду50 до 125	1¼"	¾"
Ду150 и 200	2"	¾"

Запасные части

Поставляемые запасные части изображены сплошными линиями. Детали, изображенные пунктирными линиями, как запасные части не поставляются.

Поставляемые запчасти

Сетка фильтра-ловушки (материал, перфорация, тип и Ду фильтра)			**4**
Прокладка крышки	Ду 65 до 100 Ду 125 до 200	3 шт. 1 шт.	**3**

Как заказать

При заказе всегда используйте наименования из таблицы "Поставляемые запчасти" и указывайте размер и тип фильтров-ловушек и перфорацию.

Пример: Сетка из нержавеющей стали с перфорацией 0,8 мм для фильтра-ловушки Fig.34, Ду65.

Примечание: При замене сетки на резьбу крышки нанесите антипригарную смазку. Убедитесь в том, что этот состав не попал на поверхность прокладки.

Рекомендуемые крутящие моменты

Деталь	Ду	или мм		Нм
2	15	22		50 - 55
	20	27		60 - 66
	25	27		100 - 110
5	32-65	19	M12 x 30	20 - 24
	80	19	M12 x 35	30 - 35
	100	24	M16 x 45	50 - 55
	125	30	M20 x 50	70 - 77
	150	30	M20 x 55	80 - 88
	200	36	M24 x 65	120 - 130

7.5