spirax sarco

TI-P163-01
Выпуск 3

Фильтры-ловушки Fig.12 с корпусом из чугуна SG

Описание

Fig.12 - это "Y" образные фильтры-ловушки из чугуна SG с резьбовым соединением. Стандартная сетка из нержавеющей стали имеет перфорацию 0,8 мм. Возможны другие размеры перфорации и тонкой сетки, как из нержавеющей стали, так и из монеля. При необходимости в крышке фильтра может быть просверлено отверстие с резьбой для установки продувочного клапана.

Размеры и соединения

½", ¾", 1", 1¼", 1½", 2" ,2½" и 3" резьба BSP или NPT

Опции

Сетки

Сетка из нерж. стали	Перфорации	1,6 мм, 3 мм
	Мелкояч. сетка	40, 100, 200 (mesh)
Монель	Перфорации	0,8 мм, 3 мм
	Мелкоячеистая сетка	100 (mesh)

Соединения для продувочного клапана и дренажного клапана

В крышке фильтра-ловушки возможно просверлить отверстия перечисленных диаметров для установки продувочного или дренажного клапана.

Размер фильтра	Продувочный кран	Дренажный кран
½"	¼"	¼"
¾" и 1"	½"	½"
1¼" и 1½"	1"	¾"
от 2" до 3"	1¼"	¾"

Ограничение применения

Корпус соответствует нормали		Py25
PMA - Максимальное рабочее давление		25 бари
TMA - Максимальная рабочая температура		260°C
Давление холодного гидроиспытания		38 бари
Минимальная рабочая температура	½" - 2"	-10°C
	2½" и 3"	0°C

Рабочий диапазон

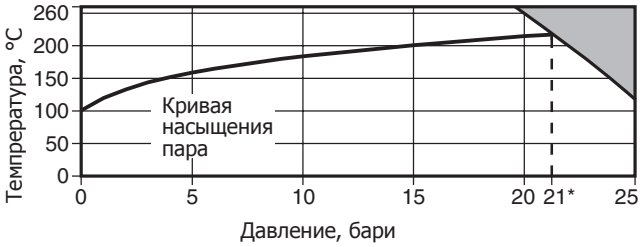

Изделие **не должно** использоваться в данной области.

*PMO - Максимальное рабочее давление для насыщенного пара.

Материалы

№	Деталь	Материал	
1	Корпус	Чугун SG	DIN 1693 GGG 40
2	Крышка	Чугун SG	DIN 1693 GGG 40
3	Прокладка	Армированный графит	
4	Сетка	Нерж. сталь	316L
5	Болт	Сталь	BS 3692 Gr 8.8
6	Шайба	Сталь	BS 4320 TI Form A

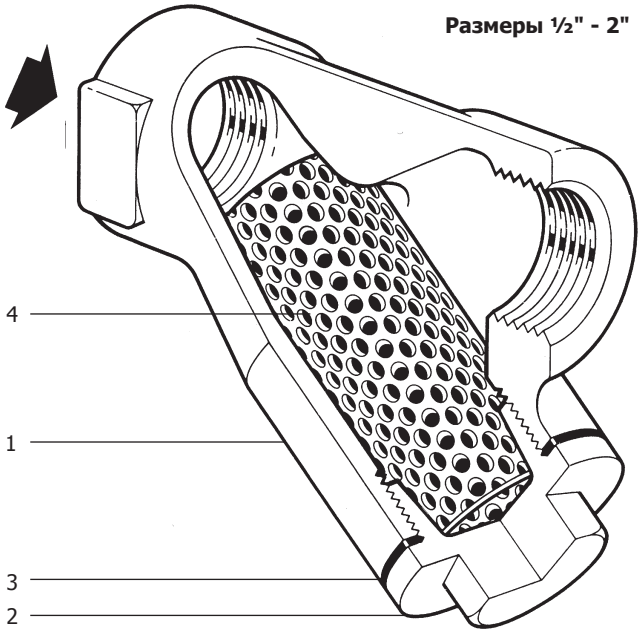

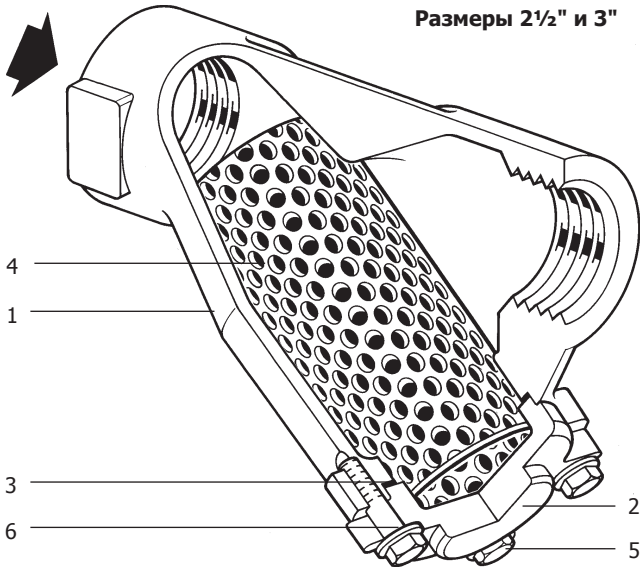

Коэффициент Kvs

Размер	½"	¾"	1"	1¼"	1½"	2"	2½"	3"
Перфорация 0.8, 1, 6 и 3 мм	3,6	11	15,5	26	41	68	82	115
Mesh 40, 100	3,6	11	15,5	26	41	68	82	115
Mesh 200	3,6	9	13,0	21	35	55	66	93

Как заказать

Фильтр-ловушка Fig.12, 2" резьба BSP, с сеткой из нержавеющей стали, перфорация 0,8 мм

Размеры и вес (ориентировочные), в мм и кг

Ду	A	B	C	D	Площадь сетки, см²	Вес
½"	79	55	87	32	25	0,47 кг
¾"	110	65	93	36	42	0,77 кг
1"	110	78	125	48	71	1,40 кг
1¼"	140	103	155	60	135	2,15 кг
1½"	153	115	190	65	161	3,30 кг
2"	177	140	230	76	251	5,10 кг
2½"	230	177	274	94	406	7,30 кг
3"	237	183	280	105	406	7,50 кг

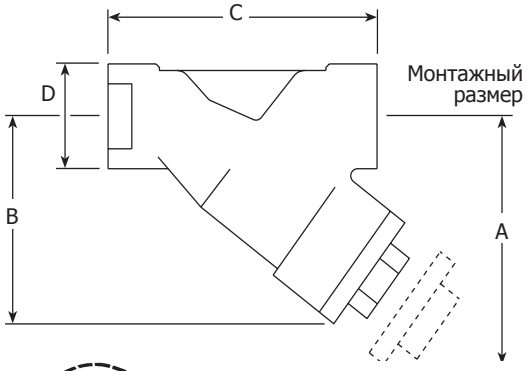

Монтаж

Фильтр должен быть установлен по направлению потока, как показано на корпусе, вертикально вниз или горизонтально. На горизонтальной линии на паре и газе карман с сеткой должен быть в горизонтальной плоскости.

Обслуживание

Давление

Перед обслуживанием фильтра убедитесь, что линия отключена, и давление стравлено до атмосферного. Это легко выполнить с помощью сбросных клапанов типа BDV (см литературу). Не полагайтесь на показания манометра, даже если он показывает ноль.

Температура

Во избежание ожогов после отключения пара дайте время, чтобы температура снизилась. Используйте защитную одежду и очки.

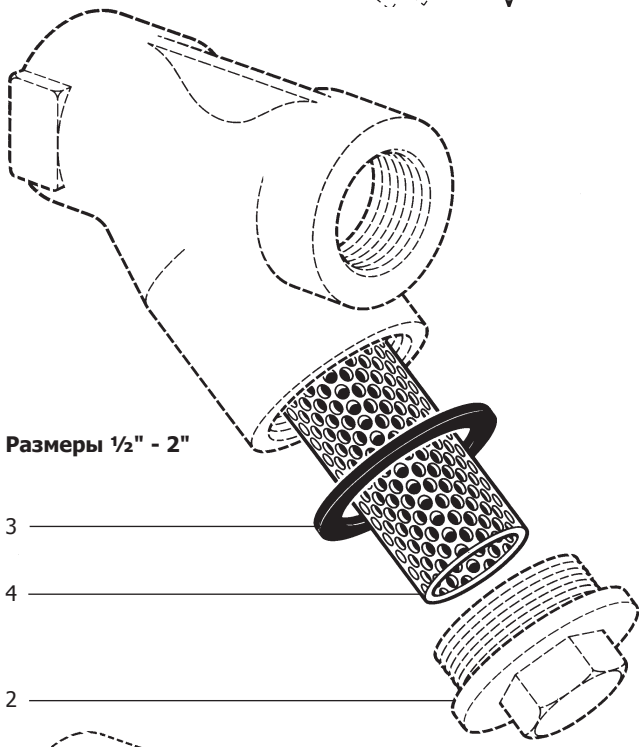

Запасные части

Поставляемые запчасти изображены сплошными линиями. Детали, изображенные пунктирными линиями, как запчасти не поставляются.

Поставляемые запчасти	
Сетка фильтра (укажите материал, перфорацию и Ду фильтра)	**4**
Прокладка крышки (3 шт.)	**3**

Обозначения в заказе

При заказе всегда используйте наименования, приведенные в колонке "поставляемые запчасти", при этом всегда указывайте тип и размер фильтра, а также требуемый диаметр перфорации или тип сетки.

Пример: Сетка из нержавеющей стали с перфорацией 0,8 мм для фильтра-ловушки Fig.12 SG, 1½".

Рекомендуемые моменты затяжки

Деталь	Кол.	Размер	или мм		Нм
2	1	½"	22	M28	38 - 40
	1	¾"	27	M32	42 - 48
	1	1"	32	M42	70 - 80
	1	1¼"	46	M56	124 - 144
	1	1½"	50	M60	164 - 184
	1	2"	60	M72	234 - 264
5	4	2½"	19	M12	50 - 55
	4	3"	19	M12	50 - 55

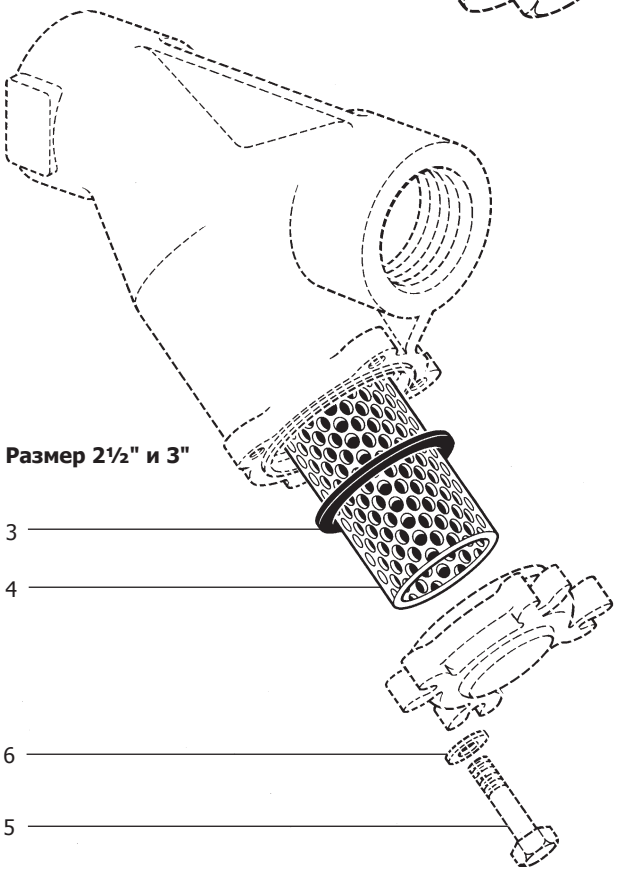

7.5