spirax sarco

TI-P185-01
ST Выпуск 3

Фильтр CSF16

Описание

Фильтр **CSF16** применяется для тонкой очистки от твердых частиц таких сред, как пар, газы и жидкости. Корпус фильтра может быть изготовлен или из аустенитной нержавеющей стали типа 304 (**CSF16**), или из аустенитной нержавеющей стали типа 316Ti (**CSF16T**). Внутри все детали полированы. Верхняя и нижняя части корпуса имеют соединение по стандарту DIN 11851. Сменный фильтрующий элемент изготавливается из спекаемой нержавеющей стали и может иметь степень очистки 1, 5 или 25 микрон. Для некоторых размеров существуют фильтры с пониженной (L) или повышенной (H) пропускной способностью. Части корпуса уплотнены материалом, отвечающим требованиям FDA (кроме фильтра Ду80H)

Ограничение применения

Рекомендуются следующие максимальные значения для пара:

PMO -	Максимальное рабочее давление	8,6 бари
	(кроме Ду80 CSF16H и HT	4,5 бари
TMO -	Максимальная рабочая температура	178°C
	(кроме Ду80 CSF16H и HT	155 °C)
PMA -	Максимальное допустимое давление	16 бари
TMA -	Максимальная допустимая температура	200°C
Максимальный перепад давления		5 бар
Макс. давление холодного гидроиспытания		21 бари
(кроме Ду80 CSF16H		15,5 бари)

Рабочий диапазон

От Ду10 до Ду80 кроме Ду80 CSF16H и CSF16HT

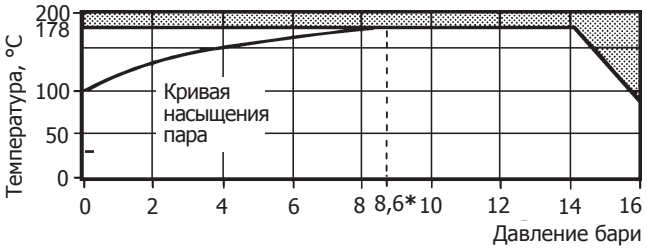

Ду80 CSF16H и CSF16HT с уплотнением EPDM

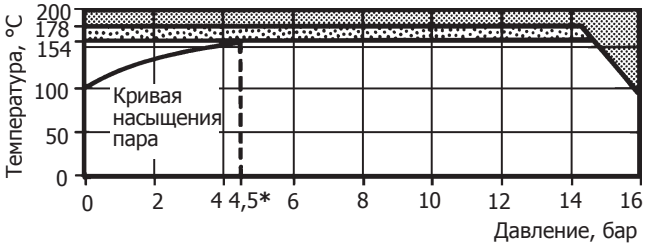

Изделие **не должно** использоваться в данной области параметров.

Определение требуемого размера

Смотри дополнительную литературу (TI-P185-05)

Размеры и соединения

Резьба NPT, BSP: **¼**", ⅜", **½**", **¾**", 1", 1**¼**", 1**½**", 2", 2**½**", 3"
Фланцы ANSI 150, Ру16: Ду10, 15, 20, 25, 32, 40, 50, 65, 80

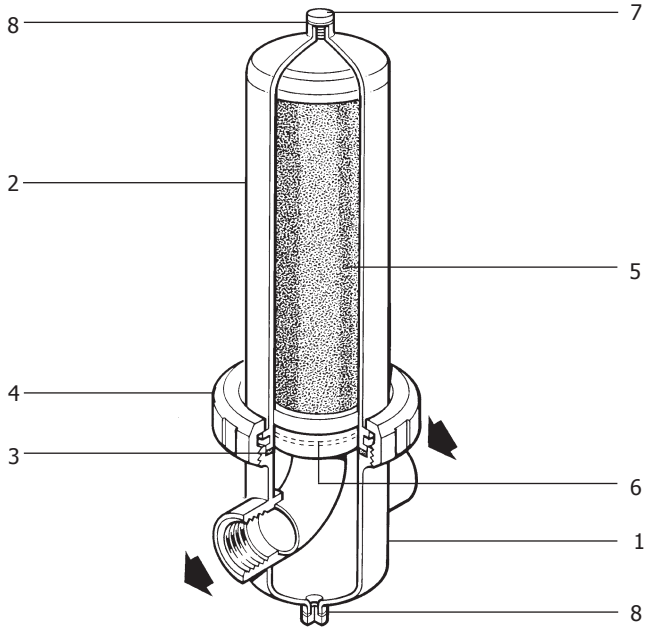

Материалы

№.	Деталь	Материалы	CSF16	CSF16T
1	Нижняя часть корп.	Сталь нерж.	AISI 304	AISI 316Ti
2	Верхняя часть корп.	Сталь нерж.	AISI 304	AISI 316Ti
3	Уплотнение	Остальные размеры		AFLAS
		только Ду80H и HT		EPDM
4	Стягивающее кольцо	Сталь нерж.		AISI 304
5	Фильтрующий элемент	Сталь нерж.	Filter medium AISI 316L End cap AISI 304	
6	Уплотнение элемента (2)			AFLAS
7	Пробка	Сталь нерж.	AISI 304	AISI 316Ti
8	Прокладка			PTFE

Материал уплотнения AFLAS соответствует требованиям FDA FDA21 CFR Part 177.2600
Материалы EPDM и PTFE не подвержены требованиям FDA.

Как заказать

Для выбора размера фильтра CSF укажите следующие характеристики:
- расход пара, кг/ч
- давление пара, бар
- требуемое падение давления на фильтре, бар (максимально рекомендуемое = 0,07 бар)
- материал корпуса 304 или 316Ti
-размер Ду или NPS: прим.: Ду50 и Ду80 в высокой пропускной способностью обозначается буквой 'H', низкой - буквой 'L'
- соединение NPT, BSP, ANSI 150 или Ру16
- степень очистки 1, 5 или 25 микрон.

Пример: Фильтр CSF16, расход пара 100 кг/ч насыщенного пара, давление 4,0 бари. Падение давления 0,05 бара. Корпус - сталь 316Ti. Соединение резьбовое BSP, степень очистки 5 микрон.

Прим.: при заказе фильтра с корпусом из стали 316Ti , добавьте букву 'T' в наименование фильтра, т.е. CSF16T.

Возможные типы (размеры в мм, вес в кг)

Тип	Размер Ду	Размер NPS	Объем литры	Вес кг (*без элемента) Резьб*	Вес кг (*без элемента) Фланц*	Вес кг (*без элемента) Элемент	A	B NPT, BSP	B ANSI 150	B DIN Py16	C	D	E	F
CSF16 и T	10	¼"	0,55	1,7	3,7	0,20	215	108	205	180	55	90	70	112
CSF16 и T	10	⅜"	0,55	1,7	3,7	0,20	215	108	205	180	55	90	70	112
CSF16 и T	15	½"	0,65	1,8	4,2	0,37	245	108	205	180	55	120	70	112
CSF16 и T	20	¾"	0,75	2,0	4,4	0,45	270	125	230	202	62	150	70	112
CSF16 и T	25	1"	1,0	2,7	5,7	0,47	300	125	248	212	75	150	85	127
CSF16 и T	32	1¼"	1,25	3,2	6,6	0,51	350	140	257	220	75	200	85	127
CSF16 и T	40	½"	2,0	4,0	10,1	1,27	380	160	285	245	80	200	104	148
CSF16L и LT	50	2"	3,2	4,7	10,6	1,60	455	170	298	260	80	280	104	148
CSF16H и HT	50	2"	3,8	5,3	11,7	2,25	580	170	298	260	80	450	104	148
CSF16 и T	65	2½"	8,5	8,9	19,6	2,77	765	200	340	290	110	580	129	178
CSF16L и LT	80	3"	11,5	10,8	23,8	3,81	1005	200	340	300	110	850	129	178
CSF16H и HT	80	3"	16,5	14,3	35,7	4,90	1035	240	380	340	125	850	154	210

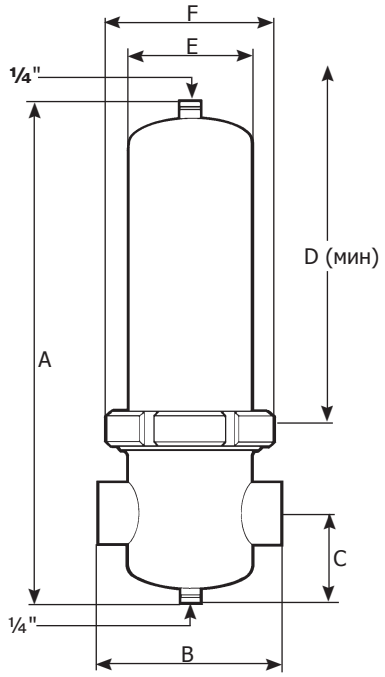

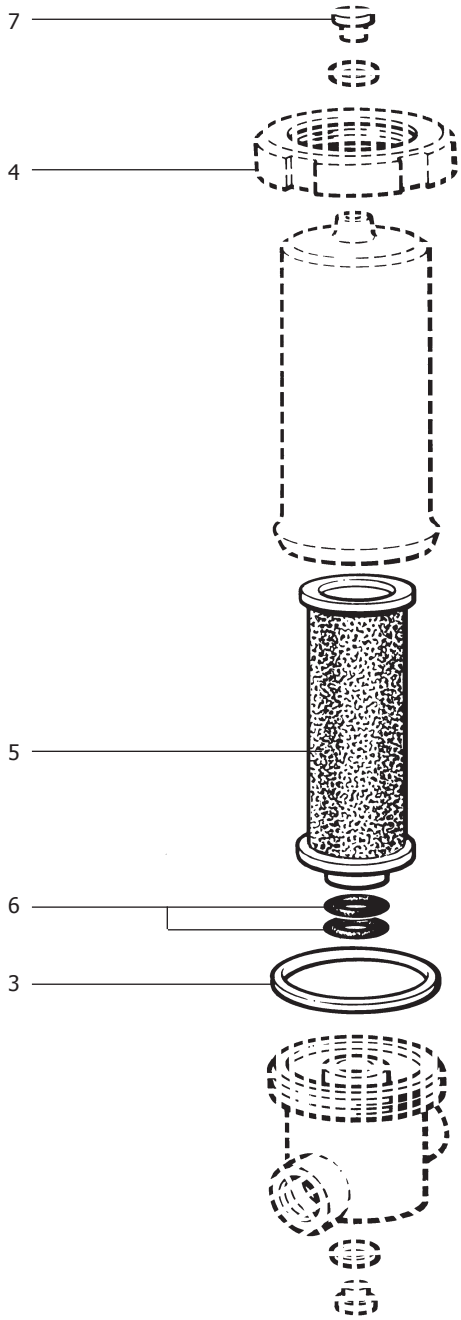

Запасные части

При заказе запасных частей используйте наименование из таблицы, указывайте материал корпуса и материал уплотнения.

ПОСТАВЛЯЕМЫЕ ЗАПЧАСТИ

Фильтрующий элемент	**5**
Комплект уплотнений	**6** (6 шт.), **3** (3 шт.)

Прим.: Рекомендуется при заказе фильтра одновременно заказывать запасной фильтрующий элемент, так как рассчитать время работы элемента сложно, и это зависит от характера очищаемой среды и степени ее загрязнения.

Монтаж и обслуживание

Подробная инструкция по монтажу и эксплуатации поставляется с каждым изделием.